A kezelési könyvet tekintse az autó állandó tartozékának. Ha az autót eladja, adja tovább a kezelési könyvet is az autóval.

A kezelési könyv minden négyajtós Civic modellre vonatkozik. Ezért előfordulhat, hogy a kezelési könyvben olyan berendezések leírását is megtalálja, amelyeket esetleg nem építettek be az Ön gépkocsijába.

A kezelési könyvben található adatok és információk a kiadás időpontjában érvényesek.
A Honda Motor Co, Ltd. fenntartja a jogot, hogy bizonyos adatokat, részeket bármikor megváltoztasson, megszüntessen, előzetes bejelentés nélkül, s ezzel kapcsolatban semmiféle kötelezettséget nem vállal.

Jóllehet, ez a kezelési könyv mind a jobb-, mind a balkormányos járművekhez alkalmazható, az illusztrációk főképpen a balkormányos modellekre vonatkoznak.

Bevezetés

Gratulálunk! Ön egy rendkívül bölcs befektetés mellett döntött, amikor a Honda Civic-et választotta. Ez az autó éveken át a vezetés örömét fogja nyújtani Önnek.

Azért, hogy Ön az új Hondájában még jobban örömét lelje, ne sajnálja a kezelési könyv tanulmányozására szánt időt. Sokat fog tanulni belőle az autó kezelő elemeiről, kényelmi berendezéseiről és egyéb hasznos felszereléseiről. A kezelési könyvet tartsa az autóban, hogy bármikor, ha szüksége van rá kéznél legyen.

Számos más kiadvány foglalkozik Hondájának megóvásával, a garanciával. Kérjük figyelmesen olvassa el a Szervizkönyv/Garancia füzetet azért, hogy pontosan megismerje a garancia feltételeit, a garanciával kapcsolatban a gépjármű tulajdonos jogait, kötelezettségeit.

A kötelező, időszakos karbantartások elvégzése szükséges ahhoz, hogy Ön mindig probléma menetesen tudjon autózni az új autójával. Az időszakos karbantartás időintervallumai megtalálhatók e kezelési könyvben, illetve a szervizkönyvben egyaránt. Amikor eljön a szokásos karbantartás ideje, gondoljon arra, hogy a Honda szervizek munkatársai különlegesen képzettek, s ezen speciális ismereteik jogosítják fel őket, az Ön autója sok tekintetben egyedülálló rendszereinek javítására, karbantartására. A Honda márkakereskedők fő célja, hogy ügyfeleiknek mindenben kielégítő szolgáltatást nyújtsanak, így örömmel állnak az Ön rendelkezésére.

Balesetmentes kellemes autózást kívánunk.

Az Ön autójában különböző helyeken elhelyezett ⚠ 📖 szimbólumok emlékeztetik, hogy olvassa el a Kezelési Könyv vonatkozó részeit a helyes és biztonságos használat érdekében.

A kezelési könyv olvasásakor találni fog olyan információkat, amelyek előtt MEGJEGYZÉS jelzés található. Ezek az információk segítik Önt, hogy elkerülje az olyan helyzeteket, amelyek károsíthatják az Ön autóját, más tárgyakat vagy a környezetet.

(Németországban forgalmazott modellek esetén)

1. Az első rendszámtábla felszerelése:
   Szerelje fel az első rendszámtáblát gondosan a kialakított tartóra úgy, hogy az ne emelkedjen a lökhárító felső széle fölé.

2. A hátsó rendszámtábla felszerelése:
   Úgy szerelje fel a hátsó rendszámtáblát, hogy annak alsó éle egyvonalban legyen a rögzítésre kialakított terület alsó szélével.

Néhány mondat a biztonságról

Az Ön és mások biztonsága nagyon fontos. Ugyanakkor a biztonságos autózás nagyon fontos kötelezettség.

A kezelési könyv információi, illetve a gépkocsi különböző pontjain elhelyezett biztonsági feliratok a biztonságra alapozott döntések meghozatalában segítik Önt. Ezek a biztonsági információk olyan potenciális veszélyhelyzetekre figyelmeztetnek, amelyek az Ön és mások sérülését okozhatják.

Természetesen lehetetlen, hogy az összes, az autó használatával, illetve karbantartásával kapcsolatos veszélyhelyzetre felhívjuk a figyelmét. Minden egyéb esetben a saját józan ítélőképességének megfelelően cselekedjen.

A biztonságra figyelmeztető információk különböző formában jelenhetnek meg:

- **Biztonsági Feliratok** — az autó különböző pontjaira felragasztva
- **Biztonsági Üzenetek** — a veszélyre figyelmeztető jel ⚠, illetve veszélyre utaló szó valamelyike előzi meg: **VESZÉLY, FIGYELMEZTETÉS** vagy **VIGYÁZAT.**
  A figyelmeztető jelzések jelentése:

⚠ VESZÉLY	**Ha nem tartja be az alábbi utasításokat, életét veszítheti, vagy életveszélyesen megsérülhet.**
⚠ FIGYELMEZTETÉS	**Ha nem tartja be az alábbi utasításokat, életét veszítheti, vagy életveszélyesen megsérülhet.**
⚠ VIGYÁZAT	**Ha nem tartja be az alábbi utasításokat, akkor megsérülhet.**

- **Biztonsági Közlemény** — a biztonság szempontjából fontos Emlékeztető Üzenetek, vagy Biztonsági Óvintézkedések.
- **Biztonsági Zóna** — mint a Vezető és az Utasok Biztonsága.
- **Utasítások** — az autó biztonságos és balesetmentes kezelése érdekében.

Kérjük mindig figyelmesen olvassa ezt a kezelési könyvet, melyben sok, a biztonság szempontjából fontos információ található.

Tartalom

Az egyes fejezetek részletes tartalmát minden fejezet első oldalán találja meg.

Kezelőszervek Áttekintése 2

A Vezető és az Utasok Biztonsága 7
Fontos információk a biztonsági öv szakszerű használatáról, a kiegészítő biztonsági rendszerről (légzsákok). Hasznos tudnivalók a gyermek biztonsági eszközökről.

Műszerek és Kapcsolók 69
A műszerek, ellenőrző lámpák jelzéseinek a magyarázata. A műszerfalon és a kormányoszlopon lévő kapcsolók használatának leírása.

Kiegészítő berendezések 131
A fűtés, légkondicionáló berendezés, az audio – és egyéb kényelmi rendszerének –, kezelésének leírása.

Vezetés Előtt 203
Használható üzemanyagok, az új gépkocsi bejáratása, csomagok elhelyezése a csomagtérben, egyéb rakomány szállítása.

Vezetés 217
A motor szakszerű beindítása, a nyomatékváltó kezelése, parkolás; valamint a szükséges tudnivalók, ha utánfutót szeretne vontatni.

Karbantartás 249
A karbantartási terv megmutatja Önnek, hogy mikor kell az autót szervizbe vinni. A tulajdonos által elvégzendő ellenőrzések, ezen ellenőrzések végrehajtása.

Ápolás 303
Javaslatok az autó tisztítására és védelmére.

Hibaelhárítás 311
A váratlanul felmerült hibák és elhárítási módjaik leírása.

Műszaki Adatok 337
Azonosítási számok, méretek, feltöltési mennyiségek, műszaki információ.

Tárgymutató 347

Kezelőszervek Áttekintése

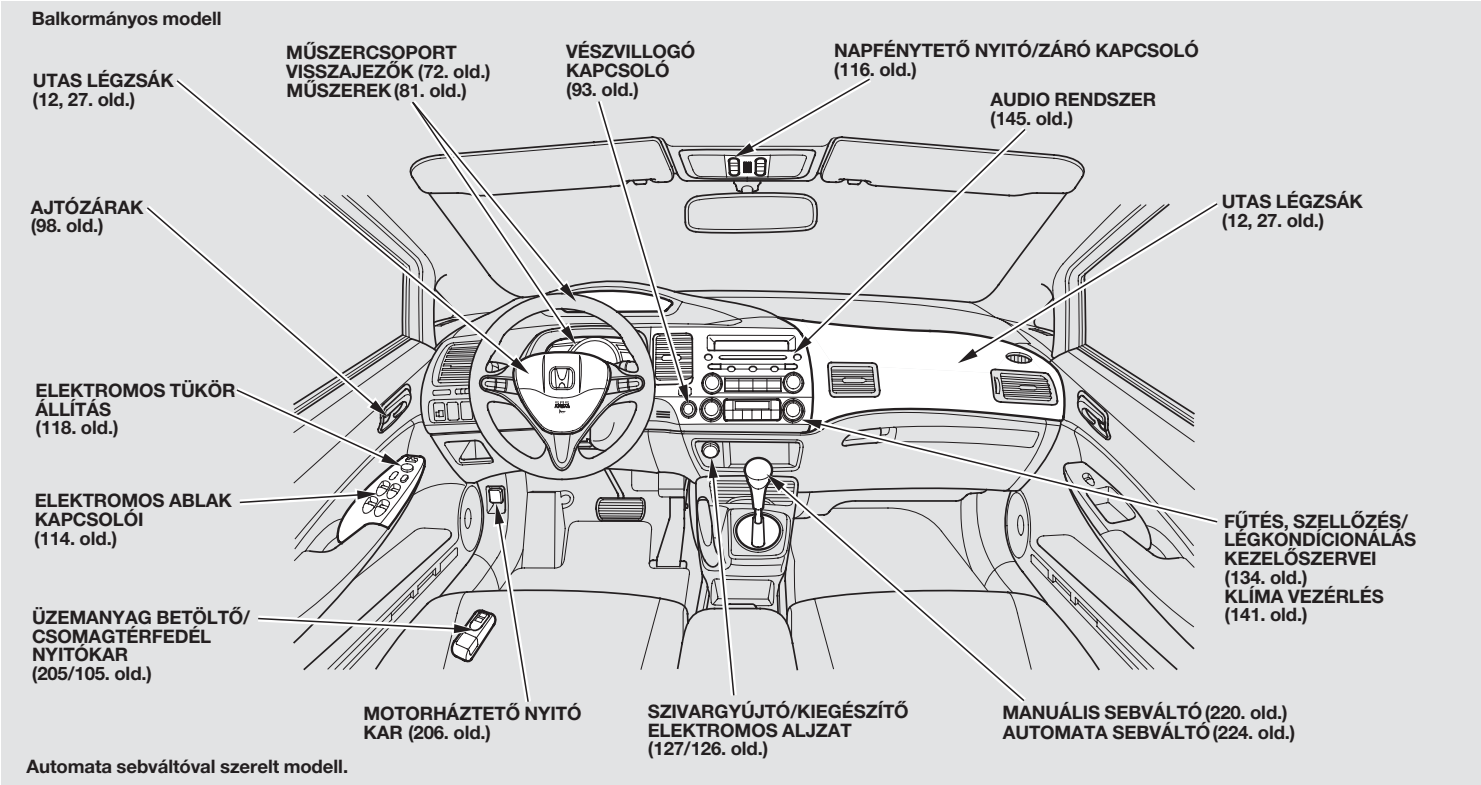

Automata sebváltóval szerelt modell.

06/05/29 11:51:16 3WSNBH00_006

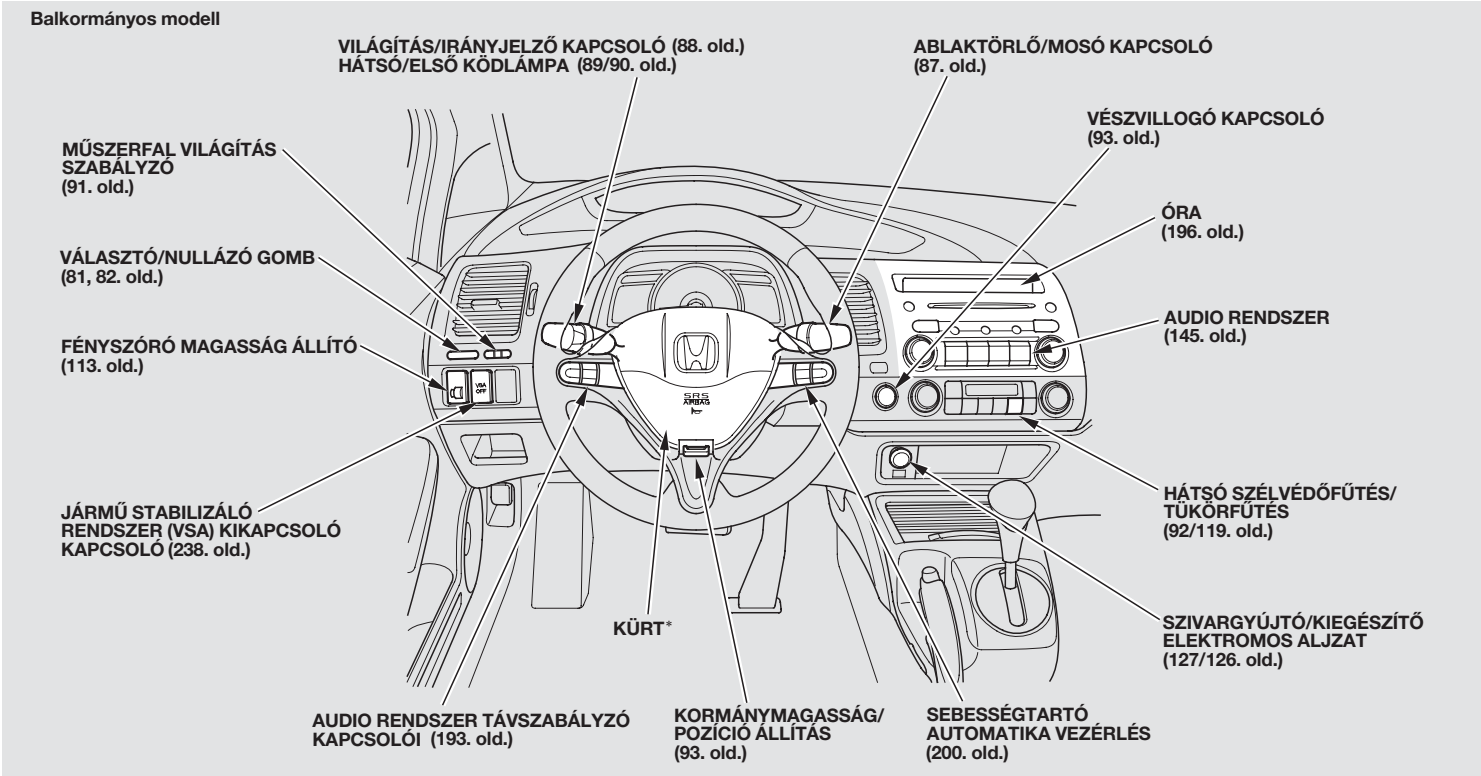

* : A kürt megszólaltatásához nyomja meg a középső betétet a kormányküllők közelében.

Kezelőszervek Áttekintése

Jobbkormányos modell

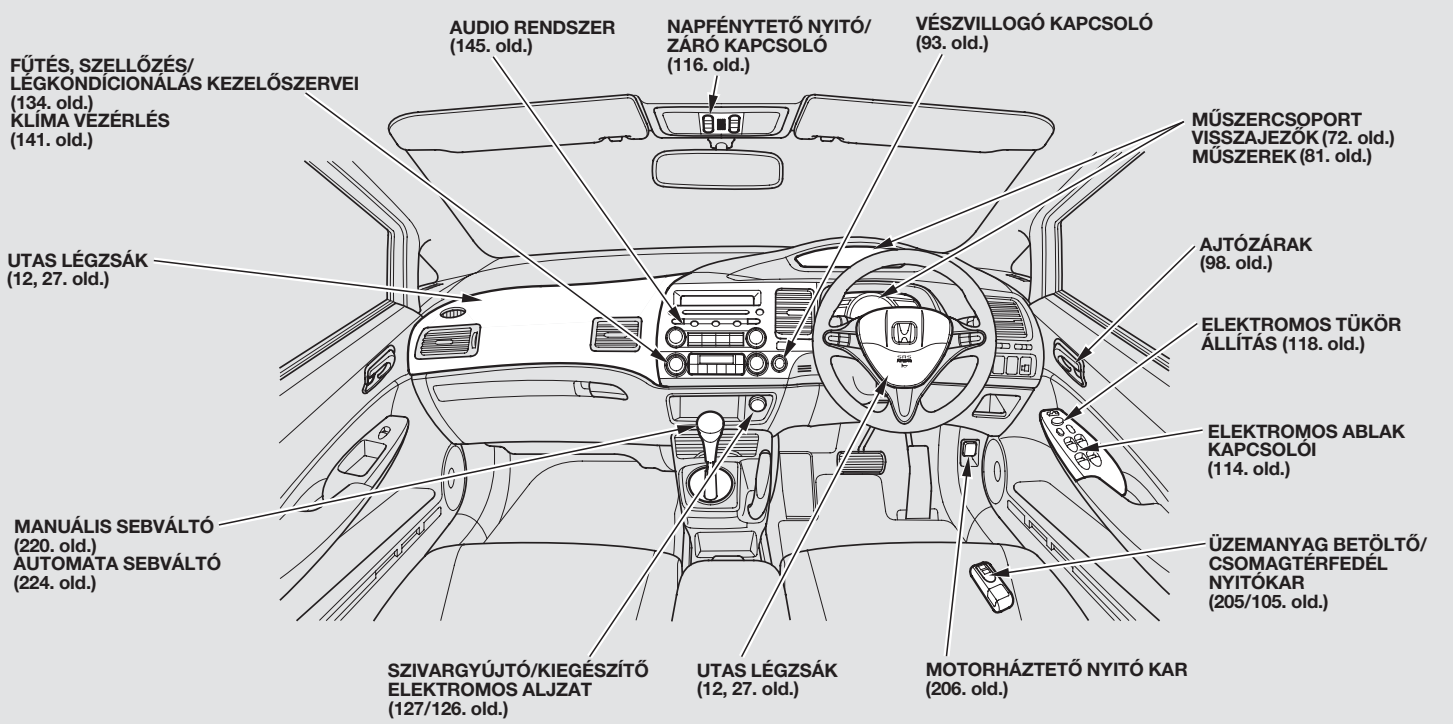

Automata sebváltóval szerelt modell.

06/05/29 11:51:31 3WSNBH00_008

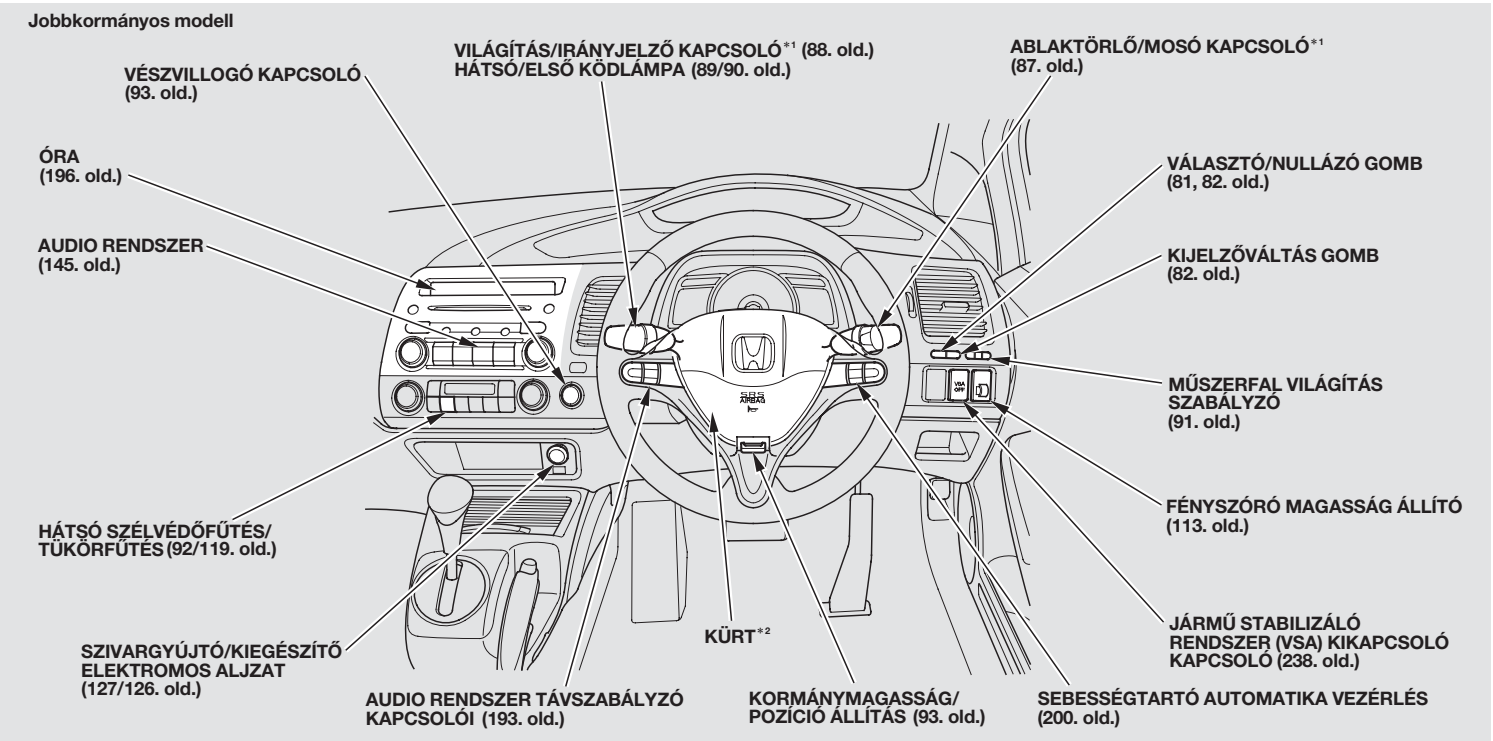

*1 : Európai modellek kivételével, ezek a kapcsolók az ellentétes oldalon találhatóak.

*2 : A kürt megszólaltatásához nyomja meg a középső betétet a kormányküllők közelében.

06/05/29 11:51:33 3WSNBH00_009

A Vezető és az Utasok Biztonsága

Ez a fejezet fontos információkat nyújt Ön és az utasok védelmével kapcsolatosan. Bemutatja a biztonsági öv megfelelő használatát. Ismerteti a kiegészítő biztonsági rendszert (légzsákot). Hasznos információt ad arról, hogyan védjük a csecsemőket és gyermekeket az autóban.

Fontos kezelési információ 8
A Vezető és az Utasok Biztonsága 9
Biztonsági övek 10
Légzsákok 12
Felnőttek és tizenévesek biztonsága 14
1. Ajtók zárása 14
2. Első ülések beállítása 14
3. Háttámlák beállítása 15
4. Fejtámlák beállítása 16
5. Biztonsági övek bekapcsolása 17
6. Ügyeljen a helyes üléspozícióra 18
Tanács terhes nőknek 19
További biztonsági óvintézkedések 19
További információk a biztonsági övekről 21
Biztonsági öv rendszer részei 21
Hárompontos biztonsági öv 22
Automata biztonsági övfeszítő berendezés 23
Biztonsági övek karbantartása 24
További Információk a Légzsákokról 26
A légzsák rendszer (SRS) részei 26
Az első légzsákok működése 27
Az oldal légzsákok működése 29
Az oldal függöny légzsákok működése .. 30
Az SRS visszajelző működése 31
“Oldallégzsák kikapcsolva” visszajelző működése 32
Légzsák rendszer javítása, karbantartása 32
További biztonsági óvintézkedések 33
Gyermekek biztonsága — Általános óvintézkedések 34
A gyermekek védelme kötelező 34
A gyermekek a hátsó ülésen utazzanak .. 35
Az első, utas oldali légzsák veszélye 35
Az oldal légzsák veszélye 38
Több gyermek szállítása esetén 39
Fokozott figyelmet igénylő gyermek szállítása esetén 39
További biztonsági óvintézkedések 39
Csecsemők és Kisgyermekek biztonsága 41
Csecsemők védelme 41
Kisgyermekek védelme 43
A megfelelő gyermekülés kiválasztása 44
Gyermekülés beszerelése 46
Az EU országaiban forgalmazott gyermekülések 47
Gyermekülés beszerelése az alsó rögzítési pontok használatával 49
Gyermekülés rögzítése hárompontos biztonsági övvel 52
Gyermekülés rögzítése hevederrel 57
Nagyobb gyermekek biztonsága 60
Biztonsági öv bekapcsolásának ellenőrzése 61
Az ülésmagasító használata 61
Mikor utazhat az első ülésen a nagyobb gyermek? 63
További biztonsági óvintézkedések 64
Szénmonoxid veszély 65
Biztonsági címkék 66

Fontos kezelési információ

A következőkben az általunk legfontosabbnak tartott, a biztonság megőrzése érdekében elengedhetetlen óvintézkedésekről olvashat.

Mindig kapcsolja be a biztonsági övét
A becsatolt biztonsági öv az Ön elsődleges védelmezője minden balesetnél. A bekövetkező ütközésnél a felfúvódó első légzsákok, a biztonsági öv kiegészítőjeként, csökkentik az első ülésen ülők sérülési veszélyét. Annak ellenére, hogy autója légzsákkal van felszerelve győződjön meg arról, hogy Ön és utasai megfelelően becsatolták a biztonsági övet. Ellenkező esetben a felfúvódó légzsák hatástalan, sőt életveszélyes lehet (lásd 17 . oldal).

A gyermekek védelme kötelező
Minden gyermek 12 éves korig a hátsó ülésen üljön, megfelelően becsatolva. A csecsemők és nagyobb gyermekek legnagyobb biztonságban a hátsó ülésen szállíthatók — megfelelően rögzített gyermekülésben. Azt a nagyobb gyermeket, aki kinőtte a hagyományos gyermekülést, ülésmagasítóra ültetve kösse be a hárompontos biztonsági övvel (lásd 34 . — 64 . oldal).

A légzsákrendszer veszélyei
A légzsák amennyire hasznos az emberi élet megmentésében, ugyanannyira veszélyessé is válhat. Különösen akkor, ha az első ülésen utazók nagyon előre húzzák üléseiket, vagy nem csatolják be a biztonsági övet. Kisgyermekek, csecsemők és az alacsony felnőttek vannak a legnagyobb veszélynek kitéve. Ezért kérjük figyelmesen olvassa végig ezt a kezelési könyvet és kövesse a leírt utasításokat.

Ne igyon alkoholt, ha autót vezet
Az autóvezetés és az italozás két, egymással nem összeegyeztethető tevékenység. Már egy pohár ital is képes megváltoztatni az ítélőképességet, ugyanakkor minden újabb pohár ital tovább rontja az Ön reakció idejét. Ezért autóvezetés közben ne igyon alkoholt, és ezt ne engedje meg a barátainak sem.

Megfelelő sebességgel hajtson
A gyorshajtás mindig a legfőbb okozója a sérüléssel, hallállal járó közlekedési baleseteknek. Általában minél nagyobb a sebesség annál jobban nő a balesetveszély. Bár súlyos balesetek bekövetkezhetnek alacsony sebességeknél is. Soha ne hajtson nagyobb sebességgel, mint amit a közlekedési feltételek lehetővé tesznek, tartsa be az előírt sebesség korlátozást.

A biztonsága érdekében rendszeresen végeztesse járművén el a szükséges karbantartást
A menetközben fellépő műszaki hiba, defekt, rendkívül veszélyes lehet. Azért, hogy minimálisra csökkentse az ilyen jellegű hibák bekövetkezésének esélyét, rendszeresen ellenőrizze a gumiabroncsok állapotát, légnyomását. Az előírt időszakos karbantartásokat rendszeresen végeztesse el az autóján (lásd 251 . oldal, illetve európai modelleknél a Szervizkönyv előírásai).

06/05/29 11:51:56 3WSNBH00_012

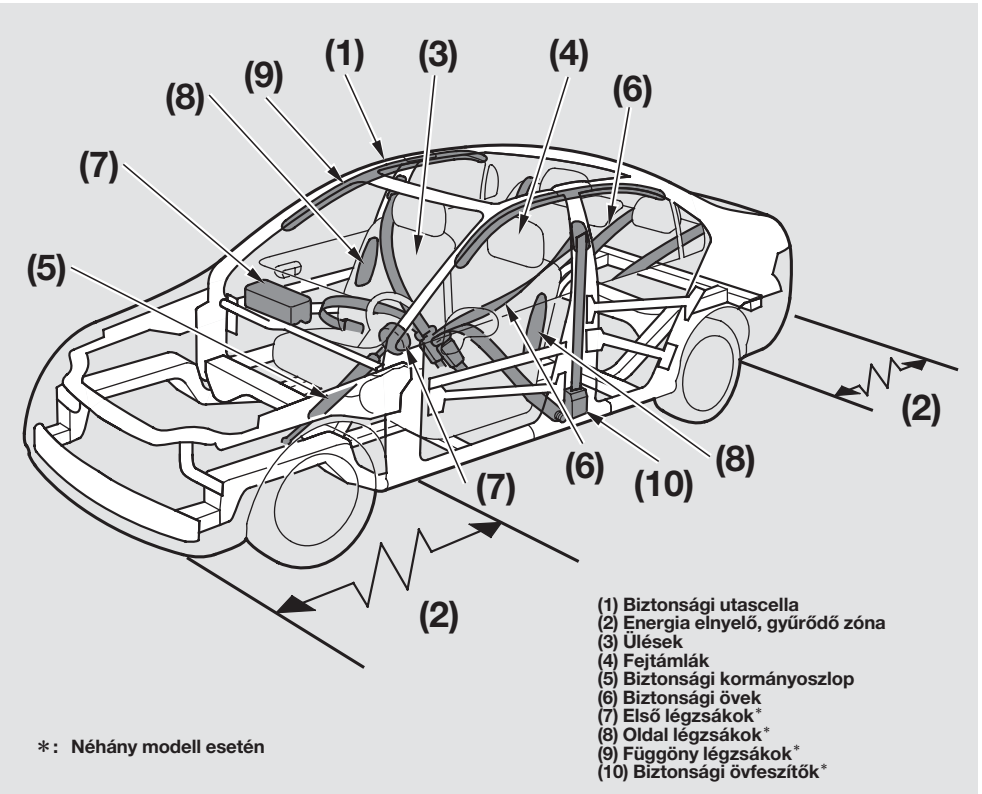

Az Ön autója több olyan szerkezeti egységgel van felszerelve, amelyek összehangolt, együttes működése egy esetleges balesetnél a vezető és az utasok testi épségének a megóvását szolgálják. Ezek a passzív biztonsági berendezések: A merev, szilárd acélból készült utascella, amely körbe öleli az utasteret. Az első és a hátsó energia elnyelő zónák, amelyek a bekövetkező ütközésnél deformálódnak, így felemésztve az ütközési energiát. Az összecsukló biztonsági kormányoszlop és az övfeszítők, melyek ütközés esetén megfeszítik az első biztonsági öveket. Autójának ezen biztonsági felszereléseinek előnyeit csak akkor tudja kihasználni, ha Ön és utasai a helyes ülés pozícióban ülnek az utazás során és ***mindig megfelelően becsatolják a biztonsági övüket***. Valójában a biztonsági eszközök egy része sérülést is okozhat, ha nem megfelelően használják.

A következőkben az aktív biztonsági berendezések szerepéről olvashat, melyek elősegítik az Ön és utasai testi épségének megóvását.

A Vezető és az Utasok Biztonsága

Biztonsági övek
Az Ön és az utasainak biztonsága érdekében autóját, minden ülőhelynél biztonsági övekkel szerelték fel.

A rendszer része a műszerfalba épített visszajelző, és hangjelző melyek együttesen figyelmeztetik Önt és utasait a biztonsági övek bekapcsolására.

Miért kell bekapcsolnia a biztonsági övet?
A biztonsági övek nyújtják a leghatékonyabb védelmet a felnőttek és a nagyobb gyerekek számára az autóban. (A csecsemők illetve a kisebb gyermekek védelmére a legalkalmasabbak a biztonsági gyermekülések.)

A helytelenül használt vagy becsatolatlan biztonsági övek, egy balesetnél megsokszorozzák a sérülés bekövetkezésének valószínűségét, még akkor is, ha az autóban van légzsák.

A legtöbb európai országban jogszabály írja elő a biztonsági öv használatát. Mielőtt külföldre utazik autójával, tájékozódjon az adott országban érvényes, a biztonsági öv használatra vonatkozó jogszabályokról.

⚠ FIGYELMEZTETÉS

A helytelenül használt biztonsági övek, egy balesetnél megnövelik a sérülés, bekövetkezésének valószínűségét, még akkor is, ha az autóban van légzsák.

Mindig bizonyosodjon meg arról, hogy Ön és utasai a biztonsági öveket helyesen használják.

A megfelelően használt biztonsági öv:

- Rögzíti Önt az autó ülésében, így a beépített biztonsági berendezések maximális hatásossággal tudnak dolgozni az Ön védelmében.
- Segít megóvni a testi épségét a különböző típusú baleseteknél, legyen az: frontális, oldalirányú, hátulról bekövetkező ütközés, vagy a legtöbb halálos sérülést okozó felborulásos baleset.
- Az ütközést követően megakadályozza, hogy az előre zuhanó test elszabadulva az utastérben, sérüléseket szenvedjen, vagy sérüléseket okozzon más személyekben.
- Megakadályozza az utasok kirepülését az autóból.
- Elősegíti a légzsákok biztonságos kinyitásához szükséges helyes üléshelyzet megtartását. A megfelelő ülési pozíció csökkenti a sérülés veszélyét a légzsákok kinyílásánál, mivel a légzsákok csak úgy tudnak védelmet nyújtani a bent ülőknek, ha a biztonsági övek be vannak kapcsolva.

Természetesen csak a biztonsági övek nem képesek maximális védelmet nyújtani az Ön számára minden balesetfajtánál. De a legtöbb esetben meggátolják a súlyos sérülések bekövetkezését.

Mit tegyen:
Mindig csatolja be és az előírásoknak megfelelően használja a biztonsági övet.

FIGYELMEZTETÉS:

- *A biztonsági öveket úgy méretezik, hogy az emberi test teherviselő elemeire, a csontokra támaszkodjon. Kétpontos biztonsági öv esetén a medencénél, hárompontos biztonsági öv esetén a vízszintes ág a medencénél, az átlós ág a vállon és a mellkason haladjon keresztül. A vízszintes ág hasi tájékon való elvezetését mindig kerülje.*

- *A biztonsági övet olyan szorosan kell használni, amennyire csak lehetséges. Elsősorban azért fontos - a kényelem rovására is -, mert így tudja ellátni azt a feladatot, amire tervezték. A laza biztonsági öv csökkentett védelmet nyújt a viselője számára.*

- *Ügyeljen arra, hogy biztonsági öve soha ne legyen megcsavarodva.*

- *Minden biztonsági övet egyszerre csak egy személy használjon; veszélyes az ölben tartott gyermekkel egy biztonsági övbe csatolni magunkat.*

A Vezető és az Utasok Biztonsága

Légzsákok
(Néhány modell esetén)

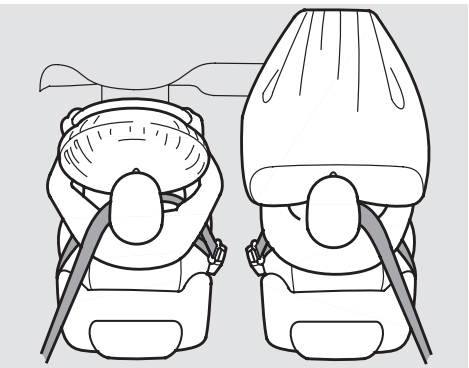

Az Ön autója Kiegészítő Biztonsági Rendszerrel (SRS), első légzsákokkal van felszerelve. Ennek feladata, hogy egy komolyabb ütközésnél megvédje a vezetőt, és az elöl ülő utast a súlyos fej, illetve mellkasi sérülésektől (az 27 . oldalon további információt talál az első légzsákok működéséről).

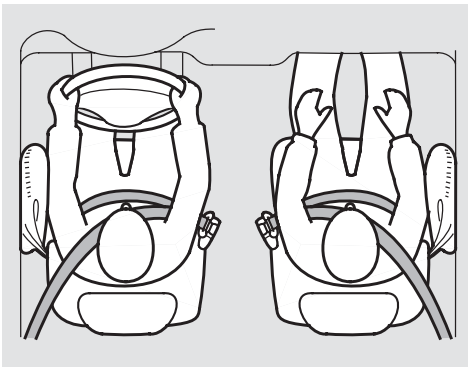

Csak az oldal légzsákokkal szerelt modelleknél
Az Ön autója oldallégzsákokkal is fel van szerelve. Ezek feladata, hogy egy komolyabb oldalirányú ütközésnél megvédje a vezető, vagy az elöl ülő utas felső testét a súlyos sérülésektől (az 29 . oldalon további információt talál az oldal légzsákok működéséről).

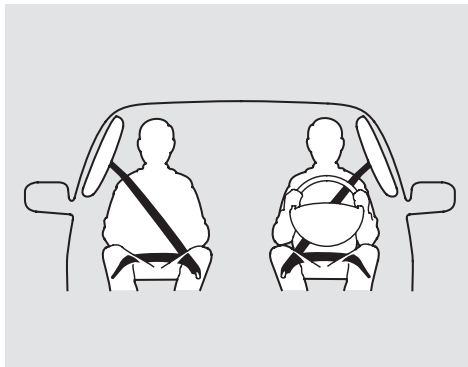

Csak a függönylégzsákokkal szerelt modelleknél
Az Ön autója oldalsó függöny légzsákokkal is fel van szerelve. Ezek feladata, hogy egy komolyabb oldalirányú ütközésnél megvédje a vezető, az első, illetve a hátsó szélső ülésen utazók felső testét, és fejét a súlyos sérülésektől (az 30 . oldalon további információt talál az oldal függöny légzsákok működéséről).

A legfontosabb tudnivalók a légzsákokról:

- ***A légzsákok nem helyettesítik a biztonsági öveket.*** A légzsákokat arra tervezték, hogy kiegészítsék a biztonsági öv által nyújtott védelmet.

- ***Az első légzsákok nem nyújtanak védelmet oldalról, illetve hátulról történő ütközések esetén, a gépkocsi felborulásakor, vagy enyhébb frontális ütközéseknél.***

- ***A légzsák, mint veszélyforrás.*** A légzsák, hogy feladatát ellássa, jelentős erővel fújódik fel. Így miközben a légzsák megvédi az életét, vagy egy súlyos sérüléstől megóvja Önt, okozhat apró sérüléseket. A légzsák okozhat súlyos, végzetes sérüléseket is, ha a bennülők nem a megfelelő testtartásban ülnek, vagy helytelenül használják a biztonsági övet.

A biztonság érdekében: Mindig csatolja be és az előírásoknak megfelelően használja a biztonsági övet. Üljön egyenes testtartással, és amennyire lehet távol a kormánytól és a műszerfaltól. Az első utas ugyancsak tolja a lehető leghátsó pozícióba ülését.

A továbbiakban arról olvashat, hogyan növelheti biztonságát.

Sajnos némely nagyon súlyos baleset esetén nincs olyan biztonsági rendszer, mely megvédhetné a bennülőket az esetleges sérülésektől, esetleg haláltól, még annak ellenére sem, hogy a biztonsági öveket megfelelően becsatolták, illetve a légzsákok működésbe léptek.

Felnőttek és tizenévesek biztonsága

Bevezetés
A következő oldalakon a vezető, az autóban utazó felnőttek — illetve azon tizenévesek, akik elég értettek az első ülésen utazáshoz — védelméről olvashat.

Az 34 . — 40 oldalon további fontos utasítások találhatók, a csecsemők, kisebb és nagyobb gyermekek biztonságos szállításával kapcsolatban.

1. Ajtók zárása
Miután mindenki helyet foglalt az autóban, győződjön meg róla, hogy utasai az összes ajtót becsukták.

A műszerfalon lévő kijelző tájékoztatja, ha valamelyik ajtó nincs teljesen becsukva.

(lásd a 79 . oldalon hogyan működik a visszajelző.)

2. Első ülések beállítása

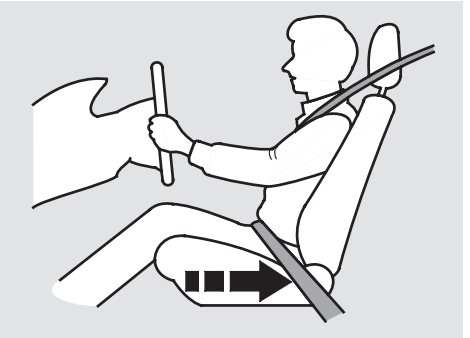

A sérülésveszély minimálisra csökkentése érdekében, a biztonsági övét használja helyesen, üljön egyenes háttal az ülésben, tolja hátra az ülését, amennyire csak lehet az autó biztonságos kezelhetőségének a megtartása mellett. Győződjön meg arról is, hogy az első ülésen ülő utasa a lehető legjobban hátra tolta ülését.
Egy baleset során, ha az autóvezető túl közel ül a kormánykerékhez könnyen súlyos sérüléseket szenvedhet, életét veszítheti, a kormánykerékhez csapódástól, vagy a felfújódó légzsák miatt.

A megfelelő üléstávolság beállítása után állítsa be a kormánykerék magasságát és távolságát (lásd 93 . oldal).
Ha az Ön esetében a pedálok biztos elérésének megtartása mellett a megfelelő üléstávolság nem beállítható, akkor olyan utólag beépíthető eszközök használatát javasoljuk, amelyek segítenek megoldani ezt a problémát.

⚠ FIGYELMEZTETÉS

Túl közel ülve az első légzsákhoz, az súlyos sérüléseket, esetleg halált okozhat a felfújódáskor.

Mindig üljön olyan távol az első légzsákoktól, amennyire csak lehetséges.

Ha már az ülése megfelelően be van állítva, az ülést előre - hátra mozgatva győződjön meg a beállított helyzet biztonságos rögzítéséről.
A 106 . oldalon elolvashatja hogyan állítsa be az első üléseket.

3. Háttámlák beállítása

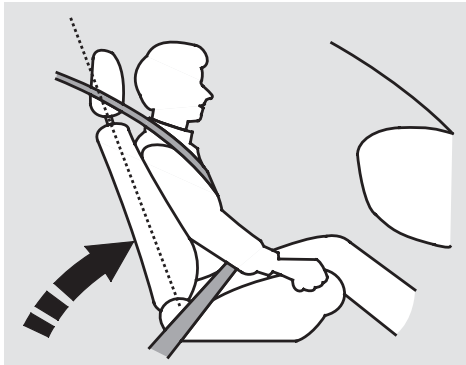

Állítsa a háttámla dőlésszögét az Önnek legkényelmesebb pozícióba, lehetőleg minél közelebb a függőleges helyzethez, bőséges helyet hagyva a mellkas és a kormánykerék között.

Az első ülésen ülő utasok is állítsák be a háttámla dőlésszögét, minél közelebb a függőleges helyzethez és a lehető legtávolabb a műszerfaltól.

⚠ FIGYELMEZTETÉS

A háttámla túlzott megdöntése súlyos sérülést, esetleg halált okozhat egy elszenvedett balesetnél.

Állítsa a háttámlát közel függőlegesre, és helyezkedjen el az ülésben jó mélyen hátradőlve.

A háttámla dőlésszögének növelése egyre jobban csökkenti a biztonsági öv nyújtotta védelmet. Ugyanakkor egy esetleges balesetnél megnöveli a kockázatát a biztonsági öv alól való kicsúszásnak, ami súlyos sérüléseket eredményezhet. Minél jobban megdönti az ülés háttámláját, annál nagyobb a sérülés kockázata.

A háttámla beállításával kapcsolatos tudnivalókat a 106. oldalon olvashatja.

Felnőttek és tizenévesek biztonsága

4. Fejtámlák beállítása

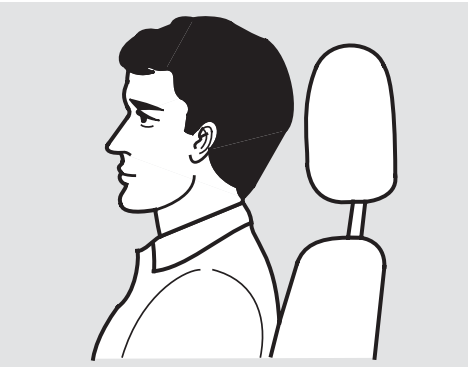

A fejtámlákat úgy kell beállítani, hogy a fej középvonala, a fejtámla közepével legyen egy magasságban.

Elindulás előtt bizonyosodjon meg, az állítható magasságú fejtámlák helyes beállításáról. A magasabb személyeknél a fejtámlát a beállítható legnagyobb magasságig húzza fel.

⚠ FIGYELMEZTETÉS

A fejtámlák helytelen beállítása csökkenti azok hatásosságát és súlyos sérülést okozhatnak egy elszenvedett balesetnél.

Győződjön meg róla, hogy a fejtámlák jól vannak-e beállítva, és biztosan állnak a helyükön.

A szakszerűen beállított fejtámlák segítenek megvédeni Önt, a nyaki és más egyéb sérülésektől.

A fejtámla beállításával kapcsolatos tudnivalókat a 107. oldalon olvashatja.

Amennyiben a hátsó középső ülésen is helyet foglal valaki, győződjön meg róla, hogy fejtámláját felhúzta a lehető legmagasabb pozícióba.

5. Biztonsági övek bekapcsolása
Tolja be csatlapot a biztonsági öv csatjába, majd rángassa meg az övet, hogy megbizonyosodjon az öv biztonságos bekapcsolódásáról. Ellenőrizze, hogy az öv ne legyen megcsavarodva, mert a megcsavarodott biztonsági öv balesetnél súlyos sérüléseket okozhat.

A biztonsági öv vízszintes ágát a csípő legmélyebb részén vezesse át, majd a vállon átvetett ágat húzza meg, hogy a vízszintes ág megfeszüljön a csípőn. Ezzel a beállítással elérhető, hogy a balesetnél keletkező erőket az erős medencecsont vegye fel, csökkentve a belső sérülések esélyét.

Ha szükséges ismét húzza meg a vállon átvetett ágat azért, hogy az öv mindenhol megfeszüljön. Majd ellenőrizze, hogy a biztonsági öv átlós ága a mellkas közepén és a vállon halad keresztül.

Így a balesetnél keletkező erők a felsőtest legerősebb csontjait fogják terhelni.

⚠ FIGYELMEZTETÉS

A helytelenül beállított biztonsági övek, súlyos sérülést, akár halált is okozhatnak egy elszenvedett balesetnél.

Elindulás előtt győződjön meg róla, hogy a biztonsági övek helyesen vannak beállítva.

Ha a biztonsági öv nem a vállnál helyezkedik el, hanem a nyakat érinti, vagy a karon halad keresztül, állítsa be a biztonsági öv felső rögzítési pontjának magasságát.

A biztonsági öv felső rögzítési pont magasságának a beállításához, nyomja be a két kioldó gombot és a magasságállítót lefelé vagy felfelé csúsztatva állítsa be (négy lehetséges pozíció közül választhat).

FOLYTATÓDIK

Felnőttek és tizenévesek biztonsága

A hárompontos biztonsági öv átlós, váll-öv ágát soha ne vezesse el a karja alatt, vagy a háta mögött. A biztonsági öv ilyen elvezetése súlyos sérüléseket okozhat egy balesetnél.

Ha a biztonsági öv nem működik megfelelően, akkor nem tud elegendő védelmet biztosítani a bennülők számára az ütközésnél.

Senki se utazzon olyan ülőhelyen, amelyhez tartozó biztonsági öv hibásan, vagy egyáltalán nem működik. Az a személy, aki hibásan működő biztonsági övet használ súlyos, halálos sérüléseket szenvedhet. A hibásan működő biztonsági övet minél előbb ellenőriztesse az Ön HONDA márkaszervizében.

A 21 . oldalon további információkat olvashat a biztonsági övekről, azok karbantartásáról.

6. Ügyeljen a helyes üléspozícióra
Miután az autóban ülők beállították az üléseket, bekapcsolták a biztonsági öveket nagyon fontos, hogy egyenes háttal - közel függőlegesen -, az ülésben mélyen hátradőlve, lábukat a padlón tartva üljenek az utazás teljes időtartama alatt.

A nem megfelelő üléshelyzet: Pl. ha az utas oldalra dől; lefekszik; oldalra fordul; az ülésen előre csúszik; előre, vagy oldalra hajol; egyik esetleg mindkét lábát felhúzza; jelentősen megnöveli a sérülésveszélyt egy baleset során.

Ha az elöl ülő utas oldalra dőlve utazik, fejével elzárja az oldallégzsák kinyílásához szükséges teret. Így az oldallégzsák kipattanásakor súlyos sérüléseket szenvedhet.

Utasoldali — automatikus kikapcsoló rendszer nélküli — légzsákkal szerelt modelleknél
Az a személy, aki nem a megfelelő üléshelyzetben ül az első ülésen, egy ütközésnél súlyos, végzetes sérüléseket szenvedhet az autó belső részeihez csapódva, vagy a felfújódó légzsák miatt.

⚠ FIGYELMEZTETÉS

A helyes ülési pozíció be nem tartása, egy ütközésnél súlyos, életveszélyes sérüléseket okozhat.

Mindig üljön egyenesen, az ülésben jól hátradőlve, lábait a padlón tartva.

Tanács terhes nőknek

Mivel az édesanya védelme a legjobb módja a magzat védelmének, ezért a terhes kismama mindig csatolja be a biztonsági övet, amikor autóban utazik, vagy autót vezet. Az öv csípő előtti ága legyen a lehető legmélyebben.

A terhes nő mindig üljön egyenesen és a lehető legtávolabb a kormánykeréktől, vagy a műszerfaltól. Utasként állítsa az ülést a műszerfaltól a lehető legtávolabbra.

A megfelelő üléshelyzet csökkenti a kismama és a magzat sérülésének kockázatát, amit egy ütközés, vagy a felfújódó légzsák okozhat.

Minden alkalommal, amikor orvosával konzultál, kérdezze meg, hogy vezethet-e autót.

További biztonsági óvintézkedések

- ***Két személy soha ne használja ugyanazt a biztonsági övet.*** Ellenkező esetben egy balesetnél súlyos sérüléseket szenvedhetnek.

- ***Ne tegyen semmilyen kiegészítőt a biztonsági övre.*** Ezek alkalmazása ugyan növeli a kényelmet, de jelentősen befolyásolja az öv hatásosságát és növeli a sérülés veszélyét.

FOLYTATÓDIK

Felnőttek és tizenévesek biztonsága

Csak a légzsákokkal szerelt modelleknél

- ***Ne tartson kemény, éles tárgyakat az első légzsákok működési terében.*** Az ölben elhelyezett kemény, éles tárgyak, a vezetés közben a szájban tartott pipa, vagy bármilyen éles tárgy az első légzsák kinyílásakor sérüléseket okozhatnak.

- ***Karját és tenyerét tartsa távol a légzsákok fedeleitől.*** Karja, vagy tenyere a légzsák kipattanásakor megsérülhet, ha közel van a kormánykerékbe, vagy a műszerfalba épített légzsák fedeléhez.

- ***Ne ragasszon, vagy rögzítsen semmilyen kiegészítőt, vagy feliratot a légzsákok fedelére.*** Az ilyen módon felerősített tárgyak a kormánykerék SRS AIRBAG feliratú közepére - vagy az utas oldalán a műszerfal tetejére - befolyásolják a légzsákok működését. Kinyílásukkor lerepülve akár súlyos sérülést is okozhatnak.

- ***Oldallégzsákkal szerelt modelleknél ne szereljen/helyezzen semmilyen kemény tárgyat az első ajtókra vagy azok közelébe.*** Ha az oldallégzsák, vagy a függöny légzsák kinyílik, eltalálhatja az ajtóra szerelt tárgyat — pohártartó vagy egyéb kemény tárgy — és annak szétrepülő darabjai sérüléseket okozhatnak.

- ***A függöny légzsákkal szerelt típusoknál ne akasszon kemény tárgyakat a kabátakasztóra, mert a légzsák felfújódásakor megsérülhet azoktól.***

Biztonsági öv rendszer részei
Az Ön autójában mind az öt ülőhelyet hárompontos automata biztonsági övvel szerelték fel. Amennyiben autójában első légzsák található, az első ülés biztonsági övei automatikus övfeszítővel vannak ellátva.

A rendszer része a műszerfalba épített visszajelző, mely figyelmezteti Önt és utasait a biztonsági övek bekapcsolására.

A rendszer figyeli a vezető biztonsági övének állapotát. Európai modellek esetén a rendszer az első utas biztonsági övének állapotát is érzékeli.

Ha bekapcsolja a gyújtást ON (II) mielőtt bekapcsolná az övet, hangjelzés és a visszajelző villogása figyelmezteti az öv bekapcsolására. Ha ezután sem kapcsolja be övét a hangjelzés alatt, a visszajelző folyamatosan égve marad.

Európai modellek kivételével
Ha elindul az öv becsatolása nélkül, hangjelzést fog hallani és a visszajelző lámpa rendszeres időközönként villogni fog.

Európai modelleknél
Amennyiben az első utas nem kapcsolja be övét a gyújtás bekapcsolása ON (II) után hat másodperccel felgyullad a visszajelző.

Ha akár a vezető, illetve utasa nem kapcsolja be az övet autózás közben, a hangjelzés és a visszajelző bizonyos időközönként figyelmezteti az öv bekapcsolására.

Amennyiben senki nem ül, illetve csak kisméretű utas foglal helyet az első ülésben, a kijelző nem gyullad fel és hangjelzés sem hallható.

Az első utas ülésébe épített úgynevezett utas felismerő rendszer érzékeli, ha valaki helyet foglal az ülésben. A rendszer azonban a következő esetekben hibásan működhet:

- Nagyobb tárgyat helyezett az első ülésbe.
- Az első utas ülésére párnát helyezett.
- Az első utas nem megfelelően ül az ülésben.

Ellenőriztesse a rendszert a Márkaszervizben, ha akkor is kigyullad a visszajelző, vagy hangjelzés hallható, ha nem ül senki az ülésben, vagy nem helyezett semmilyen tárgyat az utas ülésre.

További információk a biztonsági övekről

Hárompontos biztonsági öv

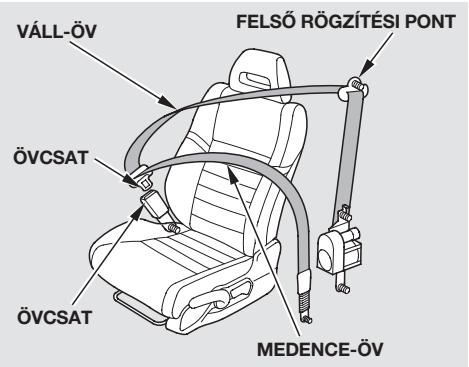

A hárompontos biztonsági öv rendszernek az egy darabból készített hevedere, a válltól indulva, a mellkason és a csípő előtt átvetve rögzíti a testet.

Az öv becsatolásához a csatlapot dugja be az övcsatba. Majd az övet rángassa meg, hogy megbizonyosodjon az övcsat bezárt és rögzítette a csatlapot. (lásd 17 . oldal, hogyan vezesse el az övet maga előtt.)

A biztonsági öv kikapcsolásához nyomja meg a piros PRESS gombot a csaton. Az övet kezével tartva vezesse át a teste előtt az ajtóoszlopig. Miután kiszállt az autóból ellenőrizze, hogy az öv nincs útban, és nem fogja becsukni az ajtóval.

Minden hárompontos automata biztonsági öv visszahúzó egysége folyamatosan feszesen tartja az övet és közben szabad mozgást engedélyez viselőjének. Az ütközés vagy vészfékezéskor fellépő hirtelen lassulás hatására az önműködő reteszelő szerkezet azonnal rögzíti az övet és megtartja a testet.

Az első ülésekét kivéve, a többi biztonsági öv rendelkezik egy kiegészítő zárszerkezettel is, amelyet a biztonsági gyermekülés rögzítéséhez reteszelni kell (lásd 52 . oldal).

Ha a biztonsági öv vállon átvetett ágát teljesen kihúzza, akkor ez a kiegészítő zárszerkezet reteszelődik. A reteszelődött zár miatt az öv ugyan visszahúzódik a csévélő egységbe, de nem enged szabad mozgást a becsatolt utasnak.

A reteszelődött zárszerkezet oldásához csatolja ki a biztonsági övet és engedje teljesen visszahúzódni. Ezután csatolja be az övet, de csak annyira húzza ki a házból, amennyire szükséges.

Automata biztonsági övfeszítő berendezés

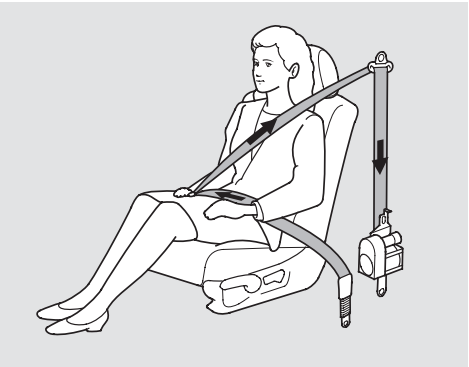

Első légzsákokkal szerelt modelleknél
A biztonság fokozása érdekében az első biztonsági öveket, felszerelik automata övfeszítőkkel. Amikor a légzsákok felfúvódnak, az övfeszítők működésbe lépnek, azonnal megfeszítik a biztonsági övet, hogy segítsék az ülésben tartani az elöl ülőket.

Az övfeszítők nagyjából olyan mértékű ütközésnél lépnek működésbe, melynek mértéke a légzsákok indításával megegyező.

Egyes modellek esetén
Oldalsó ütközés esetén, amennyiben az oldal, illetve az oldalsó függöny légzsák kinyílik, az érintett oldali övfeszítő is működésbe lép.

Európai és Új-zélandi modellek esetén
Bizonyos kisebb baleseteknél a légzsákok kinyílása nélkül is előfordulhat, hogy az övfeszítők működésbe lépnek. Ebben az esetben a légzsákok működésére nincs szükség, de a kiegészítő övfeszítő segítséget nyújt.

Összes modell esetén
Az övfeszítők működésekor, a biztonsági öv a kicsatolás pillanatáig feszes marad.

Amennyiben ütközés esetén az övfeszítő működésbe lépett, a biztonsági övet ki kell cserélni a javítás során, hiszen az a továbbiakban már nem látja el szerepét.

Az övfeszítők bármilyen meghibásodását a légzsák (SRS) ellenőrző lámpa felgyulladása jelzi (lásd 31 . oldal).

További információk a biztonsági övekről

Biztonsági övek karbantartása
Az Ön biztonsága érdekében rendszeresen ellenőrizze az övek állapotát.

Húzza ki teljesen az övet és nézze meg, nincsenek-e rajta szakadások, kopások, nincs-e összeragadva vagy esetleg megégve. Próbálja ki, hogy az övet könnyen be lehet-e kapcsolni, és hogy a hárompontos öv könnyen visszacsúszik-e a helyére. Amennyiben az öv nem csúszik vissza a helyére, próbálja az övet megtakarítani (lásd 309 . oldal). A rossz állapotban lévő, vagy nem kielégítően működő biztonsági övek nem nyújtanak megfelelő védelmet. Ezért a rossz állapotban lévő, vagy hibásan működő biztonsági övet haladéktalanul ki kell cseréltetni.

FIGYELMEZTETÉS: *Semmi olyan változtatást, kiegészítést ne eszközöljön, ami megakadályozná a biztonsági öv szerkezeti elemeinek helyes működését, az öv helyes beállítását és megfeszítését.*

Ha autójával balesetet szenved, cseréltesse a biztonsági öveket a márkaszervizzel. Az a biztonsági öv, amelyet egy baleset során már használtak, a következő ütközésnél már nem biztos, hogy ugyanazt a védelmet képes nyújtani.

Márkakereskedőjének ellenőriznie kell, hogy az övcsatok sérültek-e és szükség esetén ki kell cserélniük. Első légzsákokkal felszerelt modellek esetén az automata biztonsági övfeszítőket cserélni kell, amennyiben egy ütközés során működésbe léptek.

FIGYELMEZTETÉS: *Nagyon fontos, hogy erős ütközés után még akkor is kicseréltesse az egész biztonsági övet, ha az hibátlannak látszik.*

FIGYELMEZTETÉS: *A biztonsági öv hevederét meg kell óvni a piszoktól, olajtól, vegyi és egyéb szennyeződésektől. Tisztítani enyhén szappanos vízben lehet. Az övet ki kell cserélni, ha kirojtosodott, beszennyeződött, vagy megsérült.*

⚠ FIGYELMEZTETÉS

Az ellenőrzés elmulasztása miatt súlyos sérüléseket szenvedhet, vagy meghalhat , ha a biztonsági öv nem működik megfelelően amikor szükséges lenne.

Rendszeresen ellenőrizze a biztonsági öveket. Az övben keletkező meghibásodásokat haladéktalanul javítassa meg.

Rögzítési pontok

A biztonsági övek cseréjénél bizonyosodjon meg arról, hogy a képen látható rögzítési pontokat használják az öv rögzítéséhez.

(Első ülés)

(Hátsó ülés)

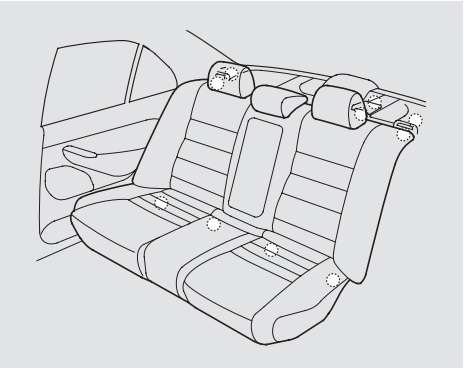

A hátsó üléseknél mindhárom ülésnél hárompontos biztonsági övet helyeztek el.

További Információk a Légzsákokról (Néhány modell esetén)

A légzsák rendszer (SRS) részei
Az Ön autójába épített Kiegészítő Biztonsági Rendszer (SRS) részei:

- Két első légzsák. A vezetőoldali légzsák a kormánykerék közepébe, az utas oldali légzsák pedig a műszerfalba van beépítve. Mindkettőt "SRS AIRBAG" felirat jelöli (lásd 27 . oldal).

- Két oldal légzsákkal felszerelt modellek esetén az oldal légzsákok a vezető és az utas oldali első ülések háttámlájának külső részébe vannak beépítve és "SIDE AIRBAG" – OLDAL LÉGZSÁK – felirattal megjelölve (lásd 29 . oldal).

- Két függöny légzsákkal szerelt modellek esetén mindkét oldalon egy-egy légzsák található. A légzsákok mindkét oldalon az oldalablakok felett vannak elhelyezve. Az első és hátsó oszlopon, mindkét oldalon, "SIDE CURTAIN AIRBAG" – "OLDAL FÜGGÖNY LÉGZSÁK" feliratot talál (lásd 30 . oldal).

- Automata biztonsági övfeszítők (lásd 23 . oldal).

- Az érzékelők képesek észlelni a frontális ütközést vagy az oldal légzsákkal szerelt modellek esetén az oldalirányú ütközést.

Európai és Új-zélandi modellek kivételével
- Egy igen bonyolult elektromos rendszer, amely folyamatosan figyeli az érzékelőket, a vezérlő elektronikát, és a légzsákok gyújtóit, a gyújtás bekapcsolt állapotában ON (II).

  Oldallégzsákkal, és automatikus kikapcsoló rendszerrel szerelt modelleknél
  A rendszer szintén folyamatosan kapja a jeleket és információkat az érzékelőktől, a vezérlő egységtől és a légzsák felfújódást elindító egységtől.

Európai és Új-zélandi modellek esetén
- Egy igen bonyolult elektromos rendszer, amely folyamatosan figyeli az érzékelőket, a vezérlő elektronikát, és a légzsákok gyújtóit, a vezető, valamint az utas biztonsági öveit a gyújtás bekapcsolt állapotában ON (II).

- A légzsák (SRS) ellenőrző lámpa a műszerfalon, amely figyelmezteti a vezetőt, ha a rendszer - légzsákok, érzékelők, vagy az övfeszítők bármelyike - meghibásodik (lásd 31 . oldal).

- Utas oldali oldal légzsák kikapcsoló rendszerrel felszerelt modellek esetén egy visszajelző lámpa arra figyelmezteti Önt, hogy az utas oldali oldal légzsák működését a rendszer automatikusan kikapcsolta (lásd 32 . oldal).

- Tartalék feszültségforrás. Arra az esetre, ha a balesetkor az autó villamos rendszerének áramellátása megszűnne.

Az első légzsákok működése

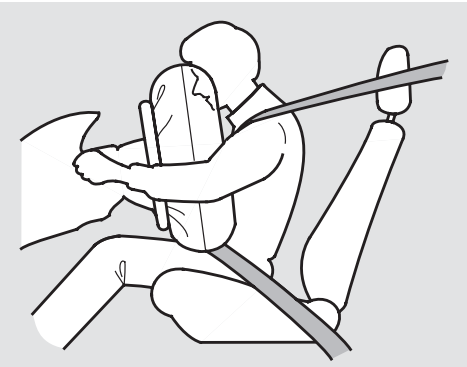

Frontális ütközés esetén a rendszer érzékelői mérik a jármű lassulási értékét.

Ha az érzékelők által mért lassulás érték elér, vagy meghalad egy bizonyos küszöbértéket, a légzsák vezérlő elektronika utasítására az első légzsákok felfújódnak, és az övfeszítők működésbe lépnek.

Európai és Új-zélandi modellek esetén
A vezérlő elektronika folyamatosan fújja fel a légzsákokat, a megfelelő időpontban és a szükséges erővel.

Frontális ütközésnél a biztonsági öv védi az alsó és a felsőtestet, miközben az övfeszítő meghúzza és rögzíti a biztonsági övet azért, hogy Ön ne mozduljon el. A felfújódó légzsák a fejet és a mellkast védi meg a súlyos sérülésektől.

Mindkét első légzsák a másodperc törtrésze alatt, gyakorlatilag egyszerre fújódik fel. Elméletileg előfordulhat, hogy csak az egyik légzsák nyílik ki.

Ez akkor történhetne meg, ha az ütközéskor mérhető lassulás érték, a légzsákok begyújtásához szükséges határérték közvetlen közelében van. Azonban az ilyen ütközésnél a biztonsági övek elegendőek a bennülők védelméhez és a légzsák szerepe egyébként sem lenne jelentős.

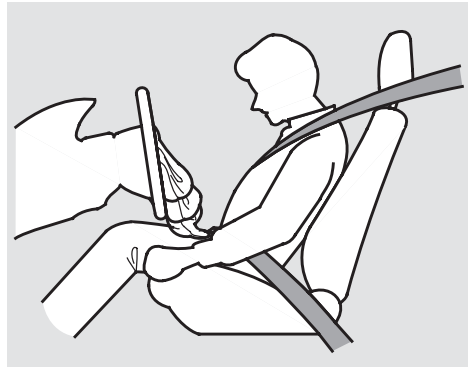

Miután a légzsák felfújódott, azonnal elkezd leereszteni, így nem akadályozza a kilátást, a kormányzást és a kezelőelemek működtetését.

FOLYTATÓDIK

További Információk a Légzsákokról (Néhány modell esetén)

A teljes felfújódás és leeresztés körülbelül egytized másodperc alatt végbemegy. Ezért az emberek többsége nem is veszi észre azt, hogy a légzsák felfújódott, egészen addig, amíg meg nem látja a leengedett légzsákot kilógni a kormánykerékből.

Előfordulhat, hogy az ütközés után füstnek tűnő köd van az autóban. Ez valójában a légzsák anyagából a felfújódáskor felszálló por, ami egyébként nem káros az egészségre, de okozhat átmeneti légzési nehézséget. Ezért ha tud, minél előbb szálljon ki az autóból.

Európai és Új-zélandi modellek esetén
Kettős fázisú légzsákok
Az első légzsákok kettős indítórendszerrel rendelkeznek. Ez a kettős berendezés az ütközés mértékének megfelelően sorosan, illetve időben egyidejűleg gyújtja a légzsákokat.

Súlyosabb ütközés esetén mindkét légzsákindítási fázis egyszerre indul, a lehető leggyorsabb légzsák felfúvódás érdekében biztosítva ezzel a legnagyobb védelmet.

Kisebb erejű ütközés ütközés esetén az első légzsákindítási fázis gyújt elsőként, majd a másodperc töredéke múlva indítja a gyújtó a második felfúvódási fázist. Ennek köszönhetően az ütközés erejének megfelelően elnyújtott felfúvódási időt érnek el.

Késleltetett indítású légzsákok
Az utasok bekapcsolt biztonsági övének függvényében kettős indítási küszöbértékkel programozottak az első légzsákok.

Ha az utasok biztonsági öve ***kicsatolt*** állapotban vannak, a légzsákok rövidebb indítási idővel fúvódnak fel, hiszen a légzsákoknak extra védelmet kell nyújtani az utasok részére.

Ha az utasok biztonsági öve ***becsatolt*** állapotban vannak, a légzsákok eltolt indítási idővel fúvódnak fel, hiszen a légzsákok kiegészítik a biztonsági övek által nyújtott védelmet.

Az oldal légzsákok működése (Néhány modell esetén)

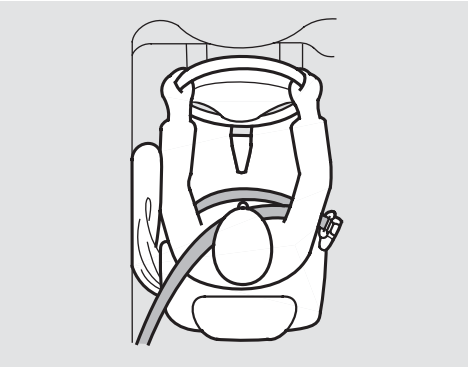

Oldal irányú ütközés esetén, ha az érzékelők által mért lassulás érték elér, vagy meghalad egy bizonyos küszöbértéket, a légzsák vezérlő elektronika utasítására az ütközés oldalán lévő oldal légzsák felfújódik.

Oldalütközés esetén csak az egyik oldalon lévő oldal légzsák fog kinyílni. Például: Ha az ütközés az autó jobb oldalát éri, akkor az első utas ülésbe épített oldal légzsák fog kinyílni, még akkor is, ha az ülésben nem ül senki.

Az oldal légzsákok akkor nyújtják a leghatásosabb védelmet, ha az első üléseken ülők, becsatolják a biztonsági öveiket, egyenesen, az ülésben hátradőlve ülnek.

Utasoldali — automatikus kikapcsoló rendszer nélküli — légzsákkal szerelt modelleknél
Ha az elöl ülő utas oldalra dőlve utazik, fejével elzárja az oldallégzsák kinyílásához szükséges teret. Így az oldallégzsák kipattanásakor súlyos sérüléseket szenvedhet. A légzsák olyan erővel ütheti meg a fejét — főleg gyermekek esetében — hogy akár meg is halhat. Az oldal légzsákok veszélyeiről a 38. és 60. oldalon olvashat.

Oldal légzsák kikapcsoló rendszer
Automatikus légzsák kikapcsoló rendszerrel szerelt modelleknél
Az oldal légzsák okozta súlyos sérüléseket elkerülendő az Ön autójába olyan rendszert építettek, amely képes felismerni utasa helytelen ülés pozícióját, és ebben az esetben kikapcsolja utasa oldal légzsákját.

Habár a HONDA nem javasolja, hogy gyermek utazzon az első ülésen, azért a rendszer úgy lett megtervezve, hogy kikapcsolja az oldal légzsákot, ha a gyermek feje lecsúszik, vagy oldalra dől a légzsák működési tartományába.

Ugyancsak kikapcsol a rendszer, ha felnőttek — függetlenül a testmérettől — feje kerülne az oldal légzsák hatósugarába.

Az első utas ülésre helyezett tárgyak miatt a rendszer szintén az oldal légzsákok működését kikapcsolhatja.

FOLYTATÓDIK

További Információk a Légzsákokról (Néhány modell esetén)

Ha kigyullad a műszerfalon az oldallégzsák kikapcsolva visszajelző (lásd 32 .oldal), ültesse fel utasát egyenesen, hogy teste kikerüljön az oldallégzsák működési területéből. Ezzel egyidejűleg az oldallégzsák visszakapcsol, és a műszerfalon kialszik a visszajelző.

Az utasnak a légzsák kikapcsoló rendszer hatósugarába történő bemozdulása és onnan való kimozdulása a visszajelző lámpa be- vagy kikapcsolását okozza, de előfordulhat, hogy ez csak késleltetve történik meg.

Ne húzzon az első utas ülés támlájára üléshuzatot, vagy egyéb kiegészítőt. Ezek gátolják a felismerő és légzsák kikapcsoló rendszer helyes működését.

Az oldal függöny légzsákok működése (Néhány modell esetén)

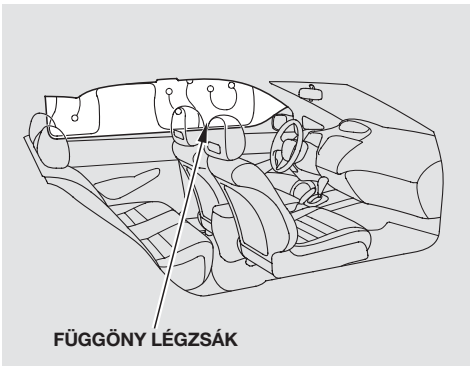

Oldal irányú ütközés esetén, ha az érzékelők által mért lassulás érték elér, vagy meghalad egy bizonyos küszöbértéket, a légzsák vezérlő elektronika utasítására az ütközés oldalán lévő függöny légzsák felfújódik.

Oldalütközés esetén csak az egyik oldalon lévő függöny légzsák fog kinyílni. Ha az ütközés az autó jobb oldalát éri, a függöny légzsák akkor is felfújódik, ha azon az oldalon nem utazik senki.

A függöny légzsákok akkor nyújtják a leghatásosabb védelmet, ha az utasok becsatolják a biztonsági öveiket, egyenesen, az ülésben hátradőlve ülnek.

Az SRS visszajelző működése

Az SRS ellenőrző lámpa feladata, hogy a vezetőt figyelmeztesse, ha bármilyen hiba keletkezik az első légzsák rendszerben. Az SRS ellenőrző lámpa jelzi az övfeszítők meghibásodását is.

Ha a légzsák rendszer hibátlan, a gyújtás bekapcsolásakor ON (II) az SRS ellenőrző lámpa kigyullad, rövid ideig világít, majd elalszik.

Ha az ellenőrző lámpa bármilyen más esetben kigyullad, akkor ellenőriztesse a légzsák rendszert az Ön HONDA márkaszervizében. Például ha:

- Az SRS ellenőrző lámpa a gyújtás bekapcsolása ON (II) után sötét marad.
- A motor beindítása után az SRS ellenőrző lámpa nem alszik el.
- Menetközben az SRS ellenőrző lámpa kigyullad, vagy időnként felvillan.

Ha az előbb felsorolt bármelyik jelzést tapasztalja előfordulhat, hogy az első légzsákok, az oldal illetve függöny légzsákok nem fognak kinyílni, illetve az övfeszítők nem fognak működni akkor, amikor szükség lenne rájuk.

⚠ FIGYELMEZTETÉS

Az SRS ellenőrző lámpa hibajelzésének figyelmen kívül hagyása súlyos sérüléseket, esetleg halált eredményezhet, ha a légzsák rendszer nem képes működni, amikor szükség van rá.

Ha az SRS ellenőrző lámpa hibát jelez, haladéktalanul ellenőriztesse autóját az Ön Honda márkaszervizében.

További Információk a Légzsákokról (Néhány modell esetén)

“Oldallégzsák kikapcsolva” visszajelző működése

Csak utas oldali légzsák automatikus kikapcsoló rendszerrel szerelt modelleknél

Ez a visszajelző lámpa arra figyelmezteti Önt, hogy az utas oldali oldal légzsák működését a rendszer automatikusan kikapcsolta. Ez nem jelenti azt, hogy az oldal légzsák működésével bármiféle probléma lenne.

Ha a gyújtáskapcsoló kulcsot ON (II) állásba fordítja, a visszajelző lámpa rövid időre felgyullad, majd kialszik (lásd 76 . oldal). Ha nem gyullad ki, vagy égve marad vagy kigyullad vezetés közben úgy, hogy nincs első utas az ülésben, akkor a rendszert ellenőriztetnie kell.

Légzsák rendszer javítása, karbantartása

A légzsákok, oldal, függöny légzsákok, és az övfeszítők gyakorlatilag nem igényelnek karbantartást, ugyanakkor nem tartalmaznak javítható alkatrészeket. Ennek ellenére ezeket a rendszereket is alkalmanként javítani kell:

- ***A légzsákok kinyíltak***. Az egyszer már kinyílt légzsákokat ki kell cserélni a vezérlő egységgel és az egyéb kapcsolódó alkatrészekkel együtt. Ha a légzsák kinyílt, a biztonsági öveket is cserélni kell.

  Egyik légzsákot se próbálja meg soha kiszerelni házilag. A légzsákokat csak a hivatalos HONDA márkaszervizek javíthatják, cserélhetik.

- ***Az SRS ellenőrző lámpa a rendszer hibáját jelezi.*** Haladéktalanul vigye el az autóját egy hivatalos HONDA márkaszervizbe. Ha a hibajelzést figyelmen kívül hagyja, a légzsák lehet, hogy nem fog működni akkor, amikor szükség lenne rá.

A légzsákokkal csak az arra kiképzett személy dolgozhat. Szigorúan tilos a légzsák/az övfeszítő egységet kiszerelni a járműből. A rendszer hibás működése, üzemképtelensége esetén, ha a légzsák kinyílt, vagy az övfeszítő működésbe lépett csak az erre feljogosult márkaszerviz végezheti el a javítást, vagy a cserét.

További biztonsági óvintézkedések

- ***Soha ne próbálja meg kikapcsolni a légzsák rendszert.*** A légzsákok és a biztonsági övek együtt nyújtják a legjobb védelmet a bennülőknek.

- ***Soha semmilyen okból ne nyúljon bele a légzsákokba, az övfeszítő egységekbe és a hozzájuk tartozó kábelkötegbe, más egyéb alkatrészekbe.*** A szakértelem hiányában történő beavatkozások eredményeként a légzsákok kinyílhatnak, az övfeszítők működésbe léphetnek, a beavatkozást végző személy megsérülhet.

Oldallégzsákkal szerelt modelleknél

- ***Ne érje víz az első ülések támláit.*** Ha eső, vagy kiömlő folyadék átáztatja az ülés háttámláját, az befolyásolhatja az oldal légzsák rendszer működését.

- ***Ne tegyen másik üléshuzatot az első ülésekre, vagy a gyári üléshuzatot soha ne cserélje ki az első üléseken a márkaszervizzel végzett egyeztetés nélkül.*** A nem megfelelően felhúzott, illetve a nem megfelelő minőségű üléshuzat megakadályozhatja az oldal légzsákok kinyílását egy oldalütközésnél.

Gyermekek biztonsága — Általános óvintézkedések

A gyermekek védelme a felnőttek feladata. Annak ellenére, hogy minden szülő a legjobbat szeretné nyújtani gyermekeinek, sajnos sokan nem ismerik a *biztonságos* gyermek szállítás szabályait.

Ha Önnek vannak gyermekei, vagy előfordulhat, hogy kisebb - nagyobb gyermekeket kell szállítania autójában, kérjük figyelmesen olvassa el ezt a fejezetet.

A gyermekek védelme kötelező
Minden évben sok gyermek sérül, illetve hal meg a különféle közlekedési balesetekben. Ennek oka a gyermekek nem megfelelő rögzítése, vagy a rögzítés hiánya. A közlekedési balesetek az elsőszámú okozói a 12 éves és ennél fiatalabb gyermekek halálának.

A közlekedési balesetek okozta gyermeksérülések, halálesetek csökkentése érdekében, az autóban utazó gyermeket, vagy csecsemőt mindig rögzítse az erre a célra legalkalmasabb gyermekbiztonsági eszköz segítségével.

Az a gyermek, aki túl kicsi a biztonsági öv használatához, megfelelően rögzítve, biztonsági gyermekülésben üljön. (lásd 41 . — 59 . oldal)

⚠ FIGYELMEZTETÉS

A nem kellően rögzített csecsemő vagy gyermek meghalhat, vagy súlyosan megsebesülhet egy balesetnél.

Az a gyerek, aki túl kicsi a biztonsági öv használatához, megfelelően rögzítve, biztonsági gyermekülésben üljön.
A nagyobb gyereket a biztonsági övvel megfelelően rögzítse.

Amíg a gyermek nem elég magas ahhoz, hogy biztonságosan használja a hárompontos övet, ültesse ülésmagasítóra (lásd 60 . — 64 . oldal).

A legtöbb országban a gyermek biztonsági rendszereknek meg kell felelniük ECE 44 - es számú rendelkezés előírásainak.

A legtöbb országban törvény írja elő, hogy a 12 évnél fiatalabb illetve 150 cm-nél alacsonyabb gyermek, csak a hivatalosan engedélyezett, biztonsági gyermekülésben szállítható az autóban. Kérjük, győződjön meg az országban érvényes ide vonatkozó jogszabályok rendelkezéseiről.

A gyermekek a hátsó ülésen utazzanak
A baleseti statisztikák szerint a különböző korú és nagyságú gyermekek egyaránt nagyobb biztonságban vannak a hátsó ülésen, mint az elsőn. Javasoljuk, hogy gyermekét 12 éves kor alatt a hátsó ülésen, biztonságosan rögzítve utaztassa.

Ha a gyermek a hátsó ülésen utazik, sokkal kisebb a valószínűsége annak, hogy egy ütközés, vagy erős fékezés esetén az autó kemény belső részeihez csapódva megsérüljön. Ugyanakkor a pici utas, a kinyíló légzsákok által okozott sérülések ellen is védve van.

Az első, utas oldali légzsák veszélye
Első légzsákokkal szerelt modelleknél
Az első légzsákokat arra fejlesztették ki, hogy frontális ütközésnél a felnőtt utasokat megvédjék. Ezért az utas oldali légzsák nagyméretű és rendkívül gyorsan fújódik fel.

Csecsemők
Soha ne tegyen, a menetiránynak háttal elhelyezett, biztonsági gyermekülésbe fektetett csecsemőt, az utas oldali légzsákkal szerelt autó első ülésébe. A felfújódó légzsák olyan nagy erővel üti meg a gyermekülést, ami a kisbaba sérülését, esetleg halálát okozhatja.

FOLYTATÓDIK

Gyermekek biztonsága – Általános óvintézkedések

Az E.C.E 94- es számú rendeletének megfelelően;

⚠ FIGYELMEZTETÉS

Ne tegyen a menetiránynak háttal elhelyezett gyermekülést erre az ülésre, amely előtt légzsák található.

Meghalhat vagy súlyosan megsérülhet.

A felfújódó légzsák nagy erővel megütheti az első ülésen, a menetiránynak háttal elhelyezett gyermekülést. A légzsák okozta ütés hatására a gyermekülés elszabadulhat, vagy roncsolódhat s így a kisbaba súlyosan megsérülhet.

Kisgyermekek

Nagyon kockázatos az utas oldali légzsákkal szerelt autó első ülésében, a menetirányba fordított, biztonsági gyermekülést elhelyezni. Egy ütközés esetén, ha az első ülés nagyon előre van húzva, vagy a kisgyermek feje előrelendül, a gyorsan felfújódó légzsák olyan nagy erővel ütheti meg a kisgyermeket, aminek következtében súlyosan megsérülhet, esetleg meghalhat.

Nagyobb gyermek

A kinyíló légzsák a gyermekülést már kinőtt, nagyobb gyermekekre is veszélyes lehet. A légzsák felfújódásakor súlyos sérüléseket szenvedhetnek, esetleg meghalhatnak. A nagyobb gyermekek is mindig a hátsó ülésen utazzanak, a biztonsági övvel előírásszerűen becsatolva (az 60 . oldalon fontos tudnivalókat olvashat a nagyobb gyermekek biztonságáról).

Kérjük, győződjön meg az országban érvényes ide vonatkozó jogszabályok rendelkezéseiről.

06/05/29 11:55:45 3WSNBH00_040

Egyes modellek esetén
Emlékeztetőül az első légzsák veszélyeire és, hogy a gyermekek mindig a hátsó ülésen, megfelelően rögzítve utazzanak, figyelmeztető feliratokat helyeztek el az autója szélvédőjén, napellenzőin és az utas oldali ajtóoszlop belső részén. Kérjük figyelmesen olvassa el és tartsa be a címkéken lévő utasításokat.

Az E.C.E 94- es számú rendeletének megfelelően;

⚠ FIGYELMEZTETÉS

Ne tegyen a menetiránynak háttal elhelyezett gyermekülést erre az ülésre, amely előtt légzsák található.

Meghalhat vagy súlyosan megsérülhet.

⚠ FIGYELMEZTETÉS

Fokozott életveszély!

Ne tegyen, a menetiránynak háttal elhelyezett gyermekülést arra az ülésre, amely elé légzsákot szereltek.

Az oldal légzsák veszélye

Oldal légzsákokkal szerelt modellek esetén

Utasoldali — automatikus kikapcsoló rendszer nélküli — légzsákkal szerelt modellek

Az oldal légzsákot arra fejlesztették ki, hogy oldalirányú ütközésnél a felnőtt utasokat megvédjék.

Ha a gyermek bármelyik testrésze elzárja az oldal légzsák kinyílásához szükséges teret, az oldal légzsák kipattanásakor súlyos sérüléseket szenvedhet, vagy meghalhat.

Emlékeztetőül az oldal légzsák veszélyeire és, hogy a gyermekek mindig a hátsó ülésen, megfelelően rögzítve utazzanak, minden ajtóoszlop belső oldalán figyelmeztető feliratokat helyeztek el.

⚠ FIGYELMEZTETÉS

Ha az ajtóra rádőlve ül az első ülésben, a kinyíló oldallégzsák súlyos sérüléseket, vagy halált okozhat.

Mindig üljön egyenesen, az ülésben hátradőlve.

Utas oldali légzsák kikapcsoló rendszerrel

Megelőzendő az ilyen jellegű sérüléseket, az Ön autójába olyan rendszert építettek, amelyik helytelen üléspozíciónál kikapcsolja az utas felöli oldallégzsákot. Ennek ellenére a Honda nem javasolja a gyermekek első ülésen szállítását. A lehető legnagyobb biztonságban a hátsó ülésekben — biztonságosan rögzített gyermeküléseikben — utazzanak. Az oldallégzsák kikapcsoló rendszerről a 32 . oldalon olvashat.

Emlékeztetőül az első oldallégzsák veszélyeire és, hogy a gyermekek mindig a hátsó ülésen, megfelelően rögzítve utazzanak, figyelmeztető feliratokat helyeztek el az első ajtóoszlopok belső részein.

Több gyermek szállítása esetén
Az Ön autójában a hátsó ülésen, három olyan egymástól független ülőhely van kialakítva, ahol a gyermekeket megfelelően rögzíteni tudja. Ha ennél több gyermeket kell szállítania:

- A legnagyobb gyermeket ültesse az első ülésre, ha már elég nagy ahhoz, hogy a biztonsági övet megfelelően tudja használni (lásd 60 . oldal).
- Tolja hátra az első ülést amennyire csak lehet (lásd 106 . oldal).
- A gyermek üljön egyenesen és hátradőlve az ülésben (lásd 18 . oldal).
- Bizonyosodjon meg, hogy a biztonsági öv beállítása és elhelyezése megfelelő (lásd 17 . oldal).

Fokozott figyelmet igénylő gyermek szállítása esetén
Saját elmondása szerint, sok szülő jobban szereti, ha a gyermeke az első ülésen utazik. Azért mert így állandóan szemmel tarthatják őt, vagy mert a gyermek egyébként is figyelmet igényel.

Az első ülésen utazó gyermek fokozott veszélynek van kitéve az utas oldali légzsák és az oldallégzsák miatt. Ugyanakkor a gyermek folyamatos figyelése elvonja a vezető figyelmét az autóvezetéstől, ami a vezető és a gyermek szempontjából egyaránt rendkívül kockázatos lehet.

Ha a gyermek folyamatos fizikai, vagy vizuális figyelmet igényel, nyomatékosan tanácsoljuk, hogy a gyermek, a rá felügyelő felnőtt kísérővel együtt, a hátsó ülésen foglaljon helyet. A gyermek szempontjából a hátsó ülés sokkal biztonságosabb, mint az első.

További biztonsági óvintézkedések

- ***Soha ne ültessen az ölébe csecsemőt vagy gyermeket.*** Ha a biztonsági öve nincs becsatolva, balesetnél előre zuhanhat és a gyermeket a műszerfalhoz vagy az ülés háttámlához nyomhatja. Ha biztonsági övet visel, akkor ütközésnél a gyermek kiszabadulhat a karjai közül és súlyosan megsérülhet vagy meghalhat.
- ***Soha ne rakja a biztonsági övet önmaga és a gyermek elé.*** Baleset esetén súlyos belső sérüléseket okozhat, a mélyen a gyermekbe vágó öv.
- ***Két gyermek soha ne használja ugyanazt a biztonsági övet.*** Ellenkező esetben egy balesetnél súlyos sérüléseket szenvedhetnek.

FOLYTATÓDIK

Gyermekek biztonsága – Általános óvintézkedések

- ***Használja a gyerekzárat annak megelőzésére, hogy a gyermekek kinyissák a hátsó ajtót.*** A gyerekzár használatával megelőzheti, hogy gyermeke menetközben véletlenül kizuhanjon (lásd 100 . oldal).

- **FIGYELMEZTETÉS:** *Tartsa lekapcsolva az ablakemelők elektromos főkapcsolóját. A főkapcsolóval (114 . old.) lezárhatja a hátsó ablakok működését, megelőzve ezzel, hogy gyermekei az ablakemelővel játszva zavarják a vezetésben, vagy megsértsék magukat.*

- **FIGYELMEZTETÉS:** *Ha kiszáll az autóból, kulcsát mindig tartsa magánál. Soha ne hagyja azt a gyújtáskapcsolóban utasait magukra hagyva.*

- ***Ne hagyja a gyermeket egyedül az autóban.*** A gyermeket felnőtt felügyelet nélkül az autóban hagyni nagyon kockázatos és néhány országban törvényellenes is.

  Például: A tűző napon hagyott autóban a csecsemő, vagy kisgyermek hőgutát kaphat és meghalhat. Ha a gyújtáskapcsolóban lévő gyújtáskulcs mellett a gyermeket is az autóban hagyja, a gyermek az autót véletlenül mozgásba hozhatja. Az elszabadult autóban a gyermek megsérülhet, vagy az autó más személyeket elgázolhat.

- ***Ha autójával hazaérkezett, zárja be az összes ajtót és a csomagteret.*** Ezzel megakadályozhatja, hogy a gyermekek – esetlegesen az autójában játszva – véletlenül bezáródjanak a csomagtartóba. Tanítsa meg gyermekeit, hogy autója nem játszótér.

- ***Tartsa kulcsát/távkapcsolóját távol gyermekektől.*** Előfordulhat, hogy némely – nagyon kicsi – gyermek megtanulja, hogyan nyissa ki vele autóját, vagy adja rá a gyújtást. Magára hagyva a gyermeket, véletlen balesethez vezethet.

“Soha ne engedje meg gyermekének, hogy a gyermekülésben térdeljen, vagy álljon addig, amíg az autó mozgásban van. Hirtelen fékezéskor a gyermek előre repülhet, és súlyos sérüléseket szenvedhet, vagy meghalhat.”

Csecsemők védelme

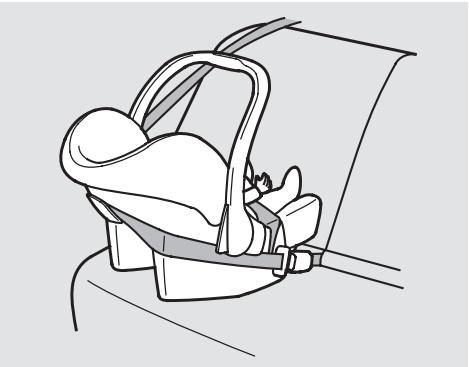

Biztonsági gyermekülés típusok
A csecsemőket egyéves korig, a menetiránynak háttal elhelyezett biztonsági bölcsőben kell az autóban utaztatni míg súlya meg nem haladja a gyermekülés gyártója által megengedett maximális súly és mérethatárt.

Csak a menetiránynak háttal elhelyezett biztonsági bölcsőben kap megfelelő megtámasztást és védelmet a csecsemő feje, nyaka és a gerince.

Csecsemők szállítására kétfajta gyermekülés alkalmas: a kifejezetten csecsemők számára gyártott biztonsági bölcső, vagy az átalakítható gyermekülés, ledönthető háttámlával.

Az EU tagállamokban javasolt gyermekülésekről a 47 . oldalon olvashat.

Az olyan gyermekülést amelyet a menetiránynak háttal kell az autóban elhelyezni, soha ne fordítsa meg, a menetiránnyal szembe. Ha a csecsemőt a menetiránnyal szemben ülteti az autóba, egy frontális ütközésnél nagyon súlyos sérüléseket szenvedhet.

Menetiránynak háttal fordítható gyermekülés beszerelése
Ezekben a járművekben a menetiránynak háttal fordított gyermekülés, a hátsó ülés bármelyik ülőhelyén elhelyezhető. ***Kivéve a jármű első ülését, ahol csecsemő ilyen módon nem szállítható.***

Az EU tagországaiban a menetiránynak háttal fordított gyermekülés, a hátsó ülés bármelyik ülőhelyén elhelyezhető (lásd 47 . oldal).

A felfújódó utas oldali légzsák olyan nagy erővel üti meg a gyermekülést, ami a kisbaba sérülését, esetleg halálát okozhatja.

FOLYTATÓDIK

Csecsemők és Kisgyermekek biztonsága

A szakszerűen beszerelt csecsemőülés megakadályozhatja a vezetőt, vagy az első utast, hogy üléseiket a kívánt mértékben hátratolják. Ugyanakkor előfordulhat az is, hogy az ülés háttámláját nem tudják rögzíteni a nekik megfelelő dőlésszögben.

Ebben az esetben azt javasoljuk, hogy az első utas ülést húzza teljesen előre, és senki ne utazzon ezen a helyen. A gyermekülést pedig helyezze el az első utas ülés mögött. Ha mégis szeretne valakit az első utas ülésen szállítani, akkor vásároljon kisebb méretű gyermekülést, ami lehetővé teszi ezt.

⚠ FIGYELMEZTETÉS

Az első ülésen, a menetiránynak háttal elhelyezet biztonsági bölcsőben utazó kisbaba a légzsák kinyílásakor súlyos sérüléseket szenvedhet, vagy meghalhat.

A menetiránynak háttal elhelyezet gyermekülést mindig a hátsó ülésre tegye.

Az E.C.E 94- es számú rendeletének megfelelően;

⚠ FIGYELMEZTETÉS

Ne tegyen a menetiránynak háttal elhelyezett gyermekülést erre az ülésre, amely előtt légzsák található.

Meghalhat vagy súlyosan megsérülhet.

A felfújódó légzsák nagy erővel megütheti az első ülésen, a menetiránynak háttal elhelyezett gyermekülést. A légzsák okozta ütés hatására a gyermekülés elszabadulhat, vagy roncsolódhat s így a kisbaba súlyosan megsérülhet.

Kisgyermekek védelme

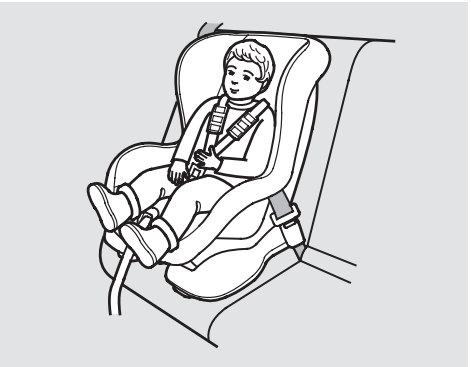

Biztonsági gyermekülés típusok
Az a gyermek, aki már elmúlt egyéves és segítség nélkül képes felülni valamint a gyermek súlya, testmagassága beleesik a gyermekülés gyártó által megadott értéktartományba, a menetirányban elhelyezett, ülő gyermekülésben szállítható az autóban.
A kereskedelemben kapható többféle gyermekülések közül azokat ajánljuk, amelyek ötpontos biztonsági övvel vannak ellátva, az ábra alapján.

Szintén javasoljuk, hogy a gyermek egészen addig a gyermekülésben utazzon, amíg el nem éri a gyermekülésre előírt maximális súly, vagy testmagasság értékét.

Az EU tagállamokban javasolt gyermekülésekről a 47 . oldalon olvashat.

Gyermekülés elhelyezése
Ebben az autóban a legmegfelelőbb hely a menetirányba fordított gyermekülésnek, a hátsó ülés valamelyik ülőhelye.

A menetirányba fordított gyermekülés elhelyezése, az utas oldali légzsákkal szerelt autó első ülésében rendkívül kockázatos lehet. Egy ütközés esetén, ha az első ülés nagyon előre van húzva, vagy a kisgyermek feje előrelendül, a gyorsan felfújódó légzsák olyan nagy erővel ütheti meg a kisgyermeket, ami súlyos, esetleg végzetes sérüléseket okozhat.

Ha más választása nincs és a menetirányba fordított gyermekülést az első ülésre kell tennie, az autó ülését tolja teljesen hátra. Győződjön meg arról, hogy a gyermekülés szilárdan van rögzítve és a gyermek megfelelően be van csatolva a gyermekülésbe.

⚠ FIGYELMEZTETÉS

Az első ülésen, a menetiránynak háttal elhelyezet biztonsági bölcsőben utazó kisbaba a légzsák kinyílásakor súlyos sérüléseket szenvedhet, vagy meghalhat.

Ha a menetirányba fordított gyermekülést kell tennie az első ülésre, az autó ülését tolja teljesen hátra, és szakszerűen rögzítse a gyermekülést.

FOLYTATÓDIK

A megfelelő gyermekülés kiválasztása

A gyermekülések kiválasztásánál, vegye figyelembe, hogy rögzítési módjuk szerint különbözhetnek, úgymint hagyományos, illetve alsó rögzítésű és hevederes (ISOFIX) típusúak.

A hagyományos gyermeküléseket a biztonsági övvel tudja rögzíteni az ülésben, míg az ISOFIX rendszerű az autó megfelelő üléshelyein — két szélső ülés hátul — elhelyezett alsó rögzítési pontokhoz kapcsolódik szilárdan.

Mivel az alsó rögzítésű gyermekülések beszerelése egyszerűbb, és rögzítése is szilárdabb, ezért ezen gyermekülések vételét javasoljuk.

Ugyancsak ajánljuk, hogy válassza az ISOFIX rendszerű gyermekülések közül a merev csatlakozású ülést a flexibilis helyett. (lásd 49 . oldal)

Az EU tagállamokban a flexibilis típust nem forgalmazzák.

Azon járművekben, illetve üléshelyeken, ahol nem alakítottak ki alsó rögzítési pontokat, ezen típusú gyermekülést a biztonsági övvel is rögzíthet.

Attól függetlenül, hogy melyik típust válassza a gyermeküléseknek a következő követelményeket kell teljesítenie:

1. ***A gyermekülésnek teljesítenie kell a biztonsági előírásokat.*** A legtöbb országban csak azok a gyermekülések használhatók amelyek, teljesítik az ECE 44 - es szabvány előírásait. Keresse meg a jóváhagyási jelet a gyermekülésen, vagy a gyártó hivatkozását a termék dobozán, ill. magán a terméken.

A jármű gyártója nem vállal semmilyen felelősséget a gyermekülés hibájából, az autóban keletkezett károsodásokért.

2. ***A gyermekülés típusa, mérete mindig illeszkedjen a gyermek méreteihez.***
   A csecsemőnek menetiránynak háttal beszerelhető, míg a kisgyermeknek menetiránnyal megegyező típust válasszon.

Fontos, hogy a választott gyermekülés megfeleljen a gyermeknek. Ellenőrizze a gyártó utasításait, hogy az ülés milyen magasságú és súlyú gyermeknek készült.

3. ***A gyermekülésnek illeszkednie kell a járműnek abba az ülésébe (vagy üléseibe), ahol az használva lesz.***

Javasoljuk, hogy a gyermekülés vásárlása előtt a szülők ellenőrizzék, hogy a kiválasztott modell beleilleszkedik és megfelelően rögzíthető abban az ülésben (ülésekben) ahol használni szeretnék. Ha a korábban vásárolt gyermekülés nem illik bele az autó ülésébe, akkor újat kell vásárolni.

Az EU tagállamokban javasolt gyermekülésekről a 47. oldalon olvashat.

Gyermekülés beszerelése

Ha már kiválasztotta a megfelelő gyermekülést és a helyet, ahová szeretné betenni, akkor a gyermekülés beszerelését az alábbi három pont utasításai alapján végezze el:

1. ***A gyermekülést az autó biztonsági övével rögzítse az autóban.*** Minden gyermekülést a hárompontos biztonsági öv vízszintes, csípőágával kell az ülésben rögzíteni. Néhány modellnél alsó rögzítési pontott talál, ahova a megfelelő (ISOFIX) rendszerű gyermekülést rögzíteni tudja. Mindig kövesse a gyártó utasításait. Egy ütközésnél, a kocsiban nem szakszerűen rögzített gyermekülés veszélyeztetheti a gyermek életét és a többi utas testi épségét.

Európai modellek kivételével
Ha a biztonsági gyermekülést olyan hárompontos biztonsági övvel rögzíti az autóhoz, melynek nincs kiegészítő zár funkciója a visszacsévélés közben, mindig tegyen rögzítő csatot az övre (lásd 56 . oldal).

2. ***Bizonyosodjon meg, hogy a gyermekülés szilárdan rögzítve van.*** Miután beszerelte a gyermekülést, mozgassa meg minden irányban többször, hogy ellenőrizze, szilárdan rögzítve van- e.

A biztonsági övvel rögzített gyermekülést olyan szorosan rögzítse, amennyire csak lehet. Ennek ellenére a gyermekülést nem szükséges ‘‘szikla szilárdan’’ rögzíteni. Egy bizonyos mértékű mozgás oldal irányban, előre - hátra megengedett. Az ilyen mértékű elmozdulás nem csökkenti a gyermekülés nyújtotta védelmet.

Ha a gyermekülés biztonságosan nem rögzíthető, próbálja meg beszerelni egy másik ülőhelyre. Ha ez sem vezet eredményre, vásároljon egy másik típusú gyermekülést, amely szilárdan rögzíthető a kívánt ülőhelyen.

Az EU tagállamokban javasolt gyermekülésekről a 47 . oldalon olvashat.

3. ***Rögzítse a gyermeket a gyermekülésben.*** Győződjön meg arról, hogy a gyermek szakszerűen, a gyermekülés gyártó utasításainak megfelelően, be van síjazva a gyermekülésbe. Ha a gyermek nincs megfelelően becsatolva, egy balesetnél könnyen kirepülhet a gyermekülésből, és súlyos sérüléseket szenvedhet.

A következő oldalakon az EU tagállamokban jóváhagyott gyermekülésekről, és beszerelési módjaikról olvashat. Példaképpen a menetirányba fordított gyermekülés beszereléséről olvashat, azonban ugyanez az instrukció érvényes a háttal beszerelhető ülés rögzítésére.

Az EU országaiban forgalmazott gyermekülések
A kereskedelemben több gyártó különböző típusú gyermekülései kaphatók. Ugyanakkor a különböző autgyártók eltérő ülésekkel szerelik modelljeiket, másképpen helyezik el a biztonsági öveket. Ezért minden gyártó, minden típusú gyermekülése nem fog illeszkedni az összes autó üléseibe. A következő táblázat összefoglalja, mely méretű gyermekülés melyik ülésben rögzíthető.

Gyermek súlya	Ülés pozíciója		
	Első utas	Hátsó utas	
		Szélső ülés	Középső ülés
group 0 10 kg−ig	X	U	U
group 0+ 13 kg−ig	X	IL (Honda BABY-SAFE ISO FIX) vagy U	U
group I 9 − 18 kg	Honda LORD*	IUF (A, B1, B méret osztály) vagy U	U
group II 15−25 kg	Honda KID*	U	U
group III 22−36 kg	Honda KID*	U	U

IL: Főként az ISOFIX rendszerű gyermekülések beszerelési helye.
IUF: Az ebben a súlycsoportban található összes univerzális kategóriájú ISOFIX gyermekülés beszerelhető.
U: Az összes ‘‘univerzális’’ kategóriájú gyermekülés ebben a súlycsoportban beszerelhető.
X: Ezen az ülésen, ekkora gyermeket ne szállítson.
*: Tolja hátra az első ülést amennyire csak lehet.

A méret csoportok szerint néhány gyártó osztályozza gyermeküléseit. Ellenőrizze a gyermekülés csomagolásán, a gyártó dokumentációjában, illetve a rajta lévő címkén hogy a méret megfelelő.

A fenti táblázat jóváhagyott gyermekülései eredeti Honda Kiegészítők, tehát Honda Márkakereskedője forgalmazza azokat.
Helyes beszerelésükhöz kövesse a Beszerelési utasítás útmutatásait.

Gyermekülés beszerelése

⚠ FIGYELMEZTETÉS

A HONDA gépkocsikban való felhasználásra alkalmatlan gyermekülés nem rögzíti biztonságosan a csecsemőt, vagy a kisgyermeket. Ezért ezek az eszközök veszélyeztetik a gyermekek testi épségét.

Az Ön autójának hátsó szélső üléseinél alsó rögzítési pontokat talál, melyek alkalmasak az ISOFIX rendszerű gyermekülések rögzítésére. Az 49 . oldalon elolvashatja, hogyan rögzítse az ilyen típusú gyermekülést.

Gyermekülés beszerelése az alsó rögzítési pontok használatával (Néhány modell esetén)

Autójában alsó rögzítési pontokat talál a hátsó szélső üléseknél a gyermekülés rögzítéséhez. A füleket — melyeket speciális szabvány (ISO-FIX) gyermekülés rögzítéséhez terveztek — a hátsó üléstámla, és az üléslap között találja.

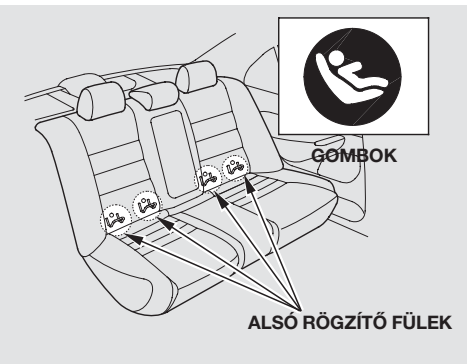

Az alsó rögzítési pontok elhelyezkedését a felettük lévő kis jelölő gombok mutatják.

Néhány modell esetén egy gombot használnak a jelzésre.

Az EU tagállamokban javasolt gyermekülésekről a 47. oldalon olvashat.

Az ISO-FIX, - alsó rögzítési rendszerű - gyermekülés beszerelése:

1. Távolítsa el a rögzítési pontok elől a biztonsági övet, vagy annak csatját.

2. Győződjön meg róla, hogy semmilyen tárgy nem akadályozza a gyermekülés rögzítését a helyén.

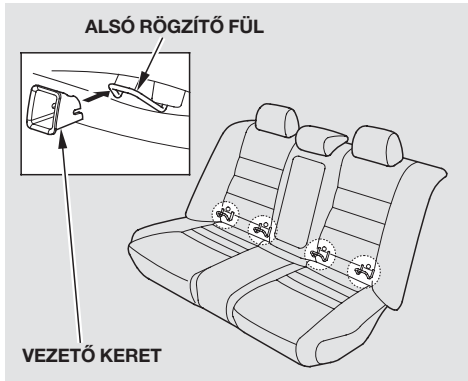

3. *Egyes gyermekülés típusoknál*
   Használja a gyermekülléshez rendelhető vezető keretet, mely meggátolja a beszerelés során az ülés huzatának sérülését.

FOLYTATÓDIK

Gyermekülés beszerelése

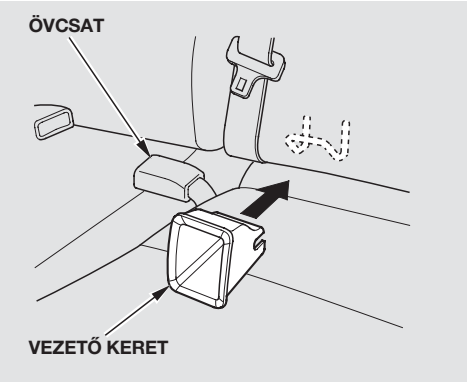

Távolítsa el a rögzítési pontok elől a biztonsági öv csatját, majd a vezető keretet tolja rá az alsó rögzítési pontokra az ábrán látható módon.

A vezető keret beszerelését végezze el a beszerelési útmutató szerint.

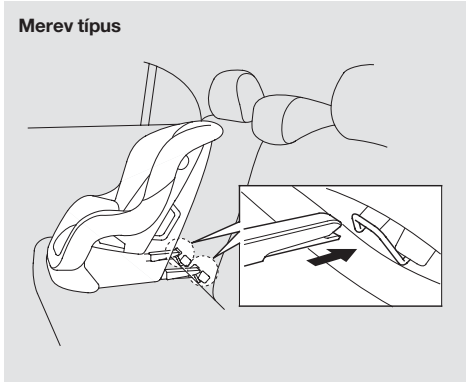

4. Helyezze be a gyermekülést az ülésre, és a hátsó rögzítő fülek segítségével rögzítse azt, követve a gyermekülés gyártójának beszerelési útmutatóját.

   Néhány gyermekülés ún. merev típusú zárszerkezetet alkalmaz a fenti ábrának megfelelően.

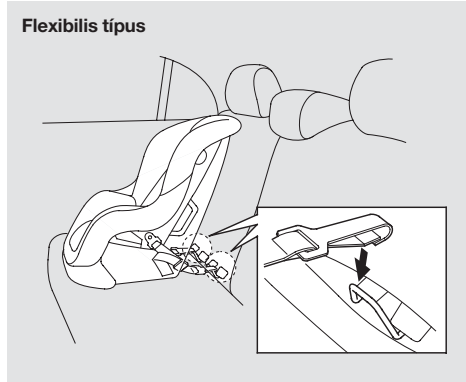

A kereskedelemben a fenti ábrának megfelelő ún. flexibilis zárszerkezetű is kapható.

5. Kövesse a gyermekülés gyártójának útmutatóját a zárszerkezet bekötésére és megfeszítésére vonatkozólag.

   A flexibilis zárszerkezetű ISOFIX gyermekülések az EU-n kívüli országokban elérhetőek.

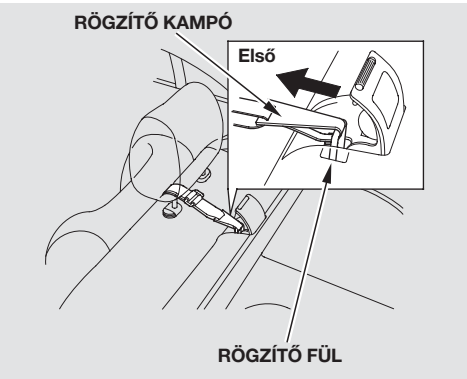

6. Emelje fel a fejtámlákat (lásd 107 . oldal), majd a tartó lábai között vezesse át a hevedert, ügyelve rá nehogy az megcsavarodjon.

Akassza be a heveder kampóját a rögzítő fülbe az ábrán látható módon, majd feszítse meg a hevedert a gyártó utasítása szerint.

7. Miután beszerelte a gyermekülést, mozgassa meg minden irányban többször, hogy ellenőrizze, szilárdan rögzítve van- e.

A gyermekülések kialakításáért, és alkalmazási lehetőségeit gyártójuk ellenőrzi és szavatolja. Amennyiben kérdései lennének alkalmazhatóságát illetően, kérjük forduljon a forgalmazóhoz.

Gyermekülés beszerelése

Gyermekülés rögzítése hárompontos biztonsági övvel
Amennyiben nem az alsó rögzítési pontokat használja fel a gyermekülés rögzítéséhez, úgy mindegyik típus rögzíthető az autó hárompontos biztonsági övével.

A hátsó szélső ülések hárompontos biztonsági öve kiegészítő zárszerkezettel rendelkezik, melyet a gyermekülés rögzítésénél reteszelni kell.

A biztonsági övet fűzze át a gyermekülésen, követve a gyermekülés gyártó utasításait.

EU tagállamokban minősített gyermekülések beszerelését a 47. oldalon találja.

A következő oldalakon olvashatja, hogy az EU tagállamokban jóváhagyott menetirányba fordított gyermekeket hogyan kell rögzíteni.

1. Helyezze el a gyermekülést a hátsó ülés valamelyik ülőhelyén. Győződjön meg róla, hogy a gyermekülés teljesen nekifekszik az ülés háttámlájának.

A középső ülésnél felső heveder rögzítési ponttal rendelkező modelleknél
Ha a hátsó középső ülésre kíván gyermekülést elhelyezni és a további biztonság miatt hevedert használ, győződjön meg arról, hogy a fejtámla a legalacsonyabb állásban van és mielőtt a hárompontos biztonsági övvel rögzíti a gyermekülést, használja a rögzítő csatot.

2. A biztonsági övet fűzze át a gyermekülésen, követve a gyermekülés gyártó utasításait, majd csatolja be a biztonsági övet.

3. A kiegészítő zárszerkezet reteszeléséhez, teljesen húzza ki a biztonsági övet a felcsévélő egységből, amíg meg nem akad.

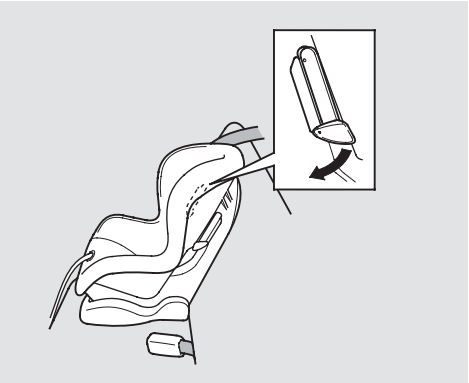

4. Nyomja le a rögzítő fület, és vezesse át az ülés oldalán lévő nyíláson a biztonsági öv váll ágát. Ezután lassan engedje az övet visszatekeredni a csévélő egységbe (ezen művelet során a csévélő egység kattogó hangot adhat).

5. Miután a biztonsági öv visszatekeredett a csévélő egységbe, próbálja meghúzni az övet. Ha a kiegészítő zárszerkezet reteszelődött, akkor az övet nem lehet kihúzni. Ha azonban az övet ki lehet húzni, akkor a zárszerkezet nincs reteszelve. Ebben az esetben az előbbi lépéseket ismételje meg.

FOLYTATÓDIK

Gyermekülés beszerelése

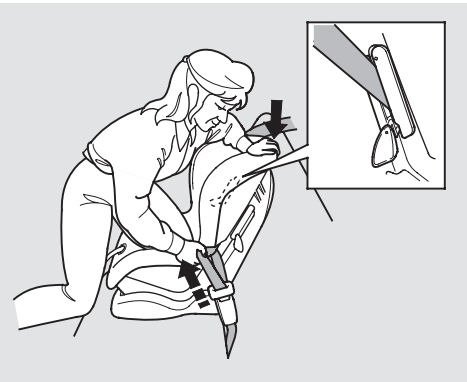

6. Miután meggyőződött arról, hogy a biztonsági öv reteszelve van, az öv átlós ágát a biztonsági öv csatjánál megfogva húzza meg azért, hogy az öv laza csípő ágát megfeszítse. A biztonsági öv laza csípő ága, a gyermekülést nem rögzíti biztonságosan.

   A biztonsági öv laza csípő ága, a gyermekülést nem rögzíti biztonságosan. Előfordulhat, hogy a gyermekülést le kell nyomni azért, hogy a csípő ágat meg tudja feszíteni.

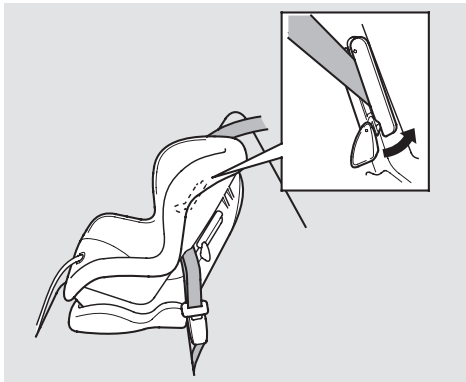

7. Biztosítsa az öv feszességét a rögzítő fül feltolásával, mely rögzíti az övet a nyílásban. Ellenőrizze, hogy az öv nincs-e megtekeredve.

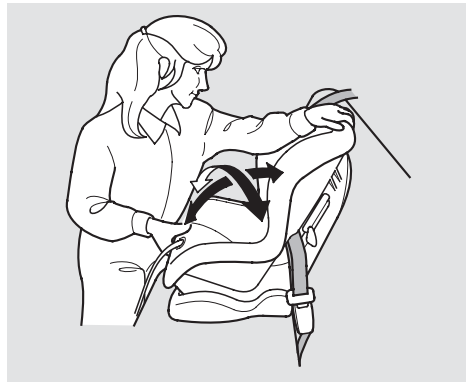

8. Mozgassa meg a gyermekülést minden irányba, hogy ellenőrizze a gyermekülés elég stabilan áll és nem fog felborulni menetközben. Ha a gyermekülés nem elég stabil, oldja ki a biztonsági öv csatját, és ismét hajtsa végre az előbbi lépéseket.

A kiegészítő zárszerkezet oldásához és a gyermekülés kivételéhez csatolja ki a biztonsági öv csatját. Fűzze ki az övet a gyermekülésből és engedje az övet teljesen föltekeredni.

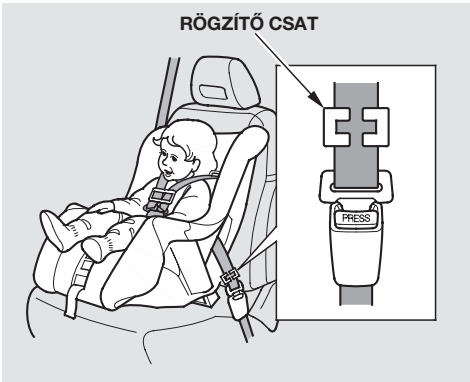

Európai modellek kivételével

Azoknál a modelleknél, ahol nem talál a gyermekülés beszerelési ülőhelyén biztonsági öv kiegészítő zárszerkezetet.

Ha a biztonsági gyermekülést olyan hárompontos biztonsági övvel rögzíti az autóhoz, melynek nincs kiegészítő zár funkciója a visszacsévélés közben, mindig tegyen rögzítő csatot az övre (lásd 56 . oldal).

Gyermekülés beszerelése

A biztonsági öv rögzítő csat használata
Európai modellek kivételével
Azoknál a modelleknél, ahol nem talál a gyermekülés beszerelési ülőhelyén biztonsági öv kiegészítő zárszerkezetet.
Mindig használjon rögzítő csatot, amikor a biztonsági gyermekülést a hárompontos biztonsági övvel rögzíti. Ez megakadályozza a gyermekülés elmozdulását, kifordulását.

A csatot általában a gyermekülléssel együtt tudja megvásárolni. Ha mégis szüksége lenne rá, forduljon az ülés gyártójához/ forgalmazójához.

Amennyiben nincs más lehetőség és a menetirányba fordított gyermekülést az első utas ülésén helyezi el, rögzítse azt biztonságosan a lehető leghátrébb tolt ülésben. Ellenőrizze, hogy gyermeke biztonságosan be van- e kötve (lásd 43 . oldal).

A rögzítő csat használata:

1. Tegye a gyermekülést az ülésre. A gyártó utasításainak megfelelően fűzze át a hárompontos övet a gyermekülésen.

2. Csatolja be a biztonsági övet. Húzza meg az öv átlós ágát úgy, hogy ne legyen laza az öv csípő ága sem.

3. Erősen húzza meg az övet az övcsat mellett. Fogja össze mindkét öv szakaszt, így az öv nem tud csúszkálni a csatlap nyílásában. Csatolja ki a biztonsági övet.

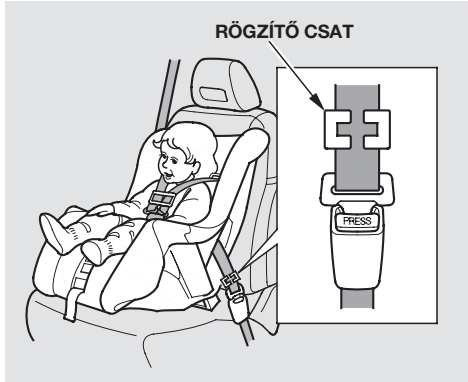

4. Tegye fel a rögzítő csatot, úgy ahogy az ábra mutatja. Tolja olyan közel az öv csatlapjához, amilyen közel csak tudja.

5. Kapcsolja be a biztonsági övet. Mozgatással ellenőrizze, hogy az ülést stabilan rögzítette-e. Ha nem, addig ismételje az előzőket, míg az öv biztosan nem fogja az ülést.

Gyermekülés rögzítése hevederrel (Néhány modell esetén)

A gyermekek az autóban a lehető legbiztonságosabban rögzítve utazzanak, csökkentve a sérülés veszélyeit egy esetleges balesetben.

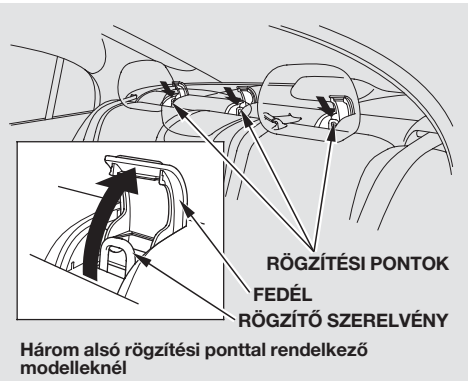

Három alsó rögzítési ponttal rendelkező modelleknél

Hevederrel ellátott gyermekülés bármelyik hátsó ülésre beszerelhető (néhány modell esetén a két szélső hátsó ülésre), ehhez használja az ábrán látható rögzítési pontok egyikét.

Mivel az ilyen módon rögzített gyermekülés nagyobb biztonságot szavatol, ezért amennyiben legalább egy heveder kapható a gyermeküléshez, használja azt. (Ellenőrizze, hogy az ülés gyártója nem kínál- e hevedert is a gyermeküléshez.)

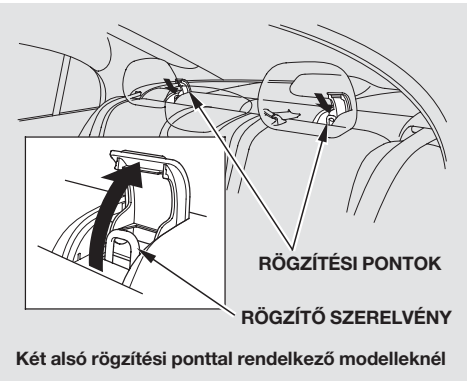

Két alsó rögzítési ponttal rendelkező modelleknél

Hajtsa a borítást hátrafelé a rögzítési pont eléréséhez.

FOLYTATÓDIK

Gyermekülés beszerelése

Rögzítés hvederrel

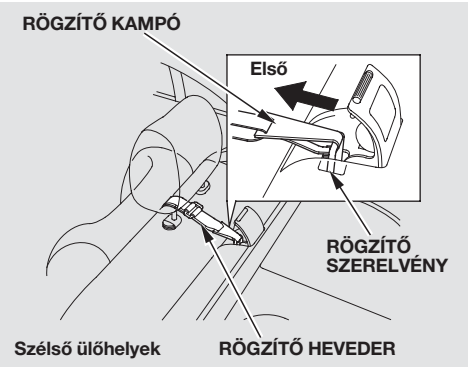

1. A biztonsági gyermekülés helyes rögzítése után (lásd 52 . oldal) húzza a fejtámlát feljebb, majd a fejtámla lábai között vezesse át a hevedert az ülés háttámla mögé.

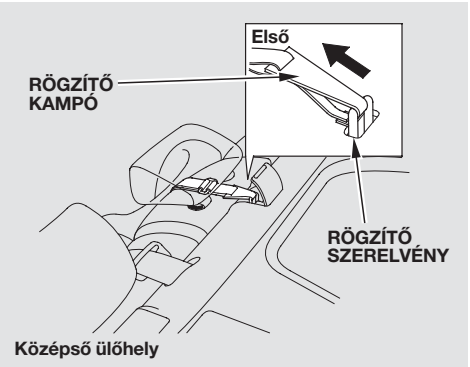

2. Hajtsa fel a takaró fedelet, és akassza a heveder kampóját a rögzítési ponthoz, ügyelve, hogy a heveder ne csavarodjon meg.

3. Feszítse meg a hevedert a gyermekülés gyártó utasítása szerint.

A heveder gyermekülésbe fűzéséhez kövesse a gyerekülés gyártójának beszerelési utasítását, melyet a csomagban talál.

A gyermekülés használatakor kövesse a gyártójának beszerelési utasítását, melyet a csomagban talál.

FIGYELMEZTETÉS: *A gyermekülés rögzítő hevederek és rögzítési pontok a gyermekülés, és a benne ülők súlyának terhelésére vannak méretezve. Semmilyen körülmény között nem alkalmazható felnőtt utasok biztonsági öveként, vagy bármilyen egyéb tárgy rögzítésére.*

Nagyobb gyermekek biztonsága

Amikor a gyermek elérte a gyermekülésre előírt maximális súly, vagy testmagasság értékét, attól kezdve a hátsó ülésen, ülésmagasítón, a hárompontos biztonsági övvel becsatolva utazzon.

A következő oldalakon útmutatásokat olvashat, a hárompontos biztonsági öv használatáról gyermekek esetében. Megismerheti az ülésmagasítót és használatát. Megtudhatja, hogy mi a teendő, ha a gyermeket az első ülésen kell szállítania.

⚠ FIGYELMEZTETÉS

Az első ülésen utazó 12 éves vagy az alatti kisgyermek az első utasoldali légzsák kinyílásakor súlyos sérüléseket szenvedhet, vagy meghalhat.

Ha a kisgyermeknek ez első ülésen kell utaznia, az autó ülését tolja teljesen hátra, szükség esetén használjon biztonsági gyermekülést, a kisgyermek helyesen üljön és a biztonsági övet megfelelően használja.

Oldallégzsákkal szerelt modelleknél

⚠ FIGYELMEZTETÉS

Ha a gyermek ajtóra rádőlve ül az első ülésben, a kinyíló oldallégzsák súlyos sérülését, halálát okozhatja.

Mindig üljön egyenesen, az ülésben hátradőlve.

Egyes modellek esetén

Autójában az első utas oldali oldal légzsákot automatikusan kikapcsoló rendszer található azért, hogy kikapcsolja az utas oldali oldal légzsákot, ha a gyermek feje lecsúszik, vagy oldalra dől a légzsák működési tartományába. Mégha a rendszer így is lett tervezve, a HONDA nem javasolja, hogy gyermek utazzon az első ülésen,

Biztonsági öv bekapcsolásának ellenőrzése

Annak érdekében, hogy eldöntse a biztonsági öv megfelelően rögzíti-e gyermekét, vizsgálja meg a következőket:

1. Eléri-e a gyermek háta hátradőlve az üléstámlát?

2. Eléri-e a gyermek térde az üléslap szélét, és kényelmesen el tud-e helyezkedni?

3. A biztonsági öv a gyermek nyaka és válla közt fut-e?

4. A biztonsági öv alsó ága a csípőjénél keresztezi-e testét?

5. Képes-e gyermeke ilyen helyzetben ülni végig az utazás alatt?

Amennyiben minden kérdésre igennel tud válaszolni, gyermeke ‘‘felnőtt’’ a biztonsági öv viselésére. Amennyiben akár csak az egyik kérdésre is nem a válasz, gyermekének ülésmagasítón kell utaznia.

Az ülésmagasító használata

A gyermek egészen addig használhatja az ülésmagasítót, amíg olyan nagyra nő, hogy füleinek felső széle egy vonalba kerül az üléstámla tetejével. Az ilyen testmagasságú gyermek már elég magas ahhoz, hogy a biztonsági övet üléspárna nélkül megfelelően használni tudja.

FOLYTATÓDIK

Nagyobb gyermekek biztonsága

Az ülésmagasító lehet háttámlás, illetve háttámla nélküli kivitel. Bármelyiket is választja, fontos, hogy rendelkezzen biztonsági jóváhagyással (lásd 44 . oldal), és beszerelésénél kövesse a gyártó utasításait.

Amennyiben — szükség esetén — gyermekének az első ülésen ülésmagasítón kell utaznia, tolja az ülést teljesen hátra, és megfelelően rögzítse a gyermeket a biztonsági övvel.

Az a gyermek, aki kinőtte a hagyományos gyermekülést, ülésmagasítón kell utaznia - megfelelően rögzítve a hátsó ülések valamelyikén, illetve az első középső ülésen - mindaddig, amíg fel nem nő az ülésmagasító nélküli biztonsági öv használatához.

Az EU országokban előírják, hogy hol utazhat ilyen ülésmagasítón ülve a gyermek (lásd 47 . old.)

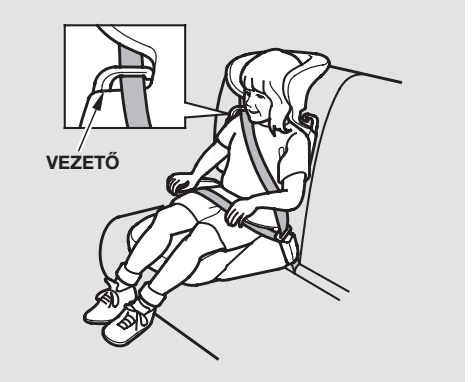

Egyes modellek esetén
Opciós háttámla rendelhető egyes ülésmagasítókhoz. A háttámla könnyen illeszthető az ülésmagasítóhoz a gyártó beszerelési útmutatója alapján. Ügyeljen rá, hogy az öv helyesen legyen átvezetve a háttámla megvezetőjén és hogy az öv nem keresztezi az ülésmagasítón ülő gyermek nyakát. (lásd 17 . oldal).

Mikor utazhat az első ülésen a nagyobb gyermek?
Minden gyermek 12 éves korig a hátsó ülésen üljön, megfelelően becsatolva.

A hátsó ülés a legbiztonságosabb bármilyen korú, vagy magasságú gyermek számára.

Egy ütközés esetén, ha az első ülés nagyon előre van húzva, ha a gyermek feje előrelendül, ha a gyermek nincs megfelelően becsatolva, vagy nem ül a megfelelő üléshelyzetben, a felfújódó légzsák a gyermek súlyos sérüléseit, halálát okozhatja.

Az egyes modellekbe beépített oldallégzsák is veszélyes lehet a gyermekre. Ha a gyermek bármelyik testrésze elzárja az oldallégzsák kinyílásához szükséges teret, az oldallégzsák kipattanásakor súlyos sérüléseket szenvedhet, vagy meghalhat.

Természetesen a gyermekek nagyon különbözőek. Ezért annak eldöntésekor, hogy a gyermek utazhat-e az első ülésen vagy nem, az életkorán kívül még más fontos tényezőket is figyelembe kell venni.

Fizikai méretek
A gyermeknek elég magasnak kell lennie ahhoz, hogy a hárompontos biztonsági övet előírásszerűen tudja használni (lásd 17 ., és 60 . oldal). Ha a gyermek testén a biztonsági övet az előírásoknak megfelelően nem lehet eligazítani, akkor ne üljön az első ülésre.

Érettség
Az első ülésen való biztonságos utazás érdekében a gyermeknek be kaell tartania azokat a szabályokat, melyek a helyes üléspozícióra illetve a biztonsági öv viselésére vonatkoznak.

Ha úgy dönt, hogy gyermekét az első ülésre ülteti:

- Figyelmesen olvassa el a kezelési könyvet és bizonyosodjon meg arról, hogy megértette a biztonsági övre vonatkozó utasításokat és a biztonságra vonatkozó tudnivalókat.
- Tolja teljesen hátra az első ülést.
- Ültesse a gyermeket az ülésbe, egyenesen ülve, az ülésben hátradőlve, lábait a padlóra téve, vagy lelógatva.
- Ellenőrizze, hogy a gyermek biztonsági öve megfelelően van beállítva és rögzítve.
- Amennyiben az autóban van oldal légzsák, figyelmeztesse gyermekét, hogy ne dőljön az ajtónak.
- Fegyelmezze a gyermeket. Még az érett gyermekeket is néha emlékeztetni kell a biztonsági öv becsatolására, a megfelelő üléshelyzet betartására.

Nagyobb gyermekek biztonsága

További biztonsági óvintézkedések

- ***A gyermek soha ne használja úgy a biztonsági övet, hogy a váll-öv ágat a nyaka előtt vezeti el.*** A biztonsági öv ilyen elvezetése súlyos sérüléseket okozhat egy balesetnél.

- ***A gyermek soha ne használja úgy a biztonsági övet, hogy a váll-öv ágát a karja alatt, vagy a háta mögött vezeti el.*** A biztonsági öv ilyen elvezetése súlyos sérüléseket okozhat egy balesetnél. Ugyanakkor megnöveli a kockázatát annak, hogy a balesetnél kicsúszik az öv alól és megsérül.

- ***Két gyermek soha ne használja ugyanazt a biztonsági övet.*** Ellenkező esetben egy balesetnél súlyos sérüléseket szenvedhetnek.

- ***Ne tegyen semmilyen kiegészítőt a biztonsági övre.*** Ezek alkalmazása ugyan növeli a kényelmet - lazán hagyva a bekapcsolt övet -, de jelentősen befolyásolja az öv hatásosságát és növeli a sérülés veszélyét.

Szénmonoxid veszély

Autójának kipufogógáza szén-monoxidot tartalmaz. Ha járművét rendesen karbantartja, akkor a normál autózás mellett nem veszélyezteti az autóban ülőket a szén-monoxid.

Mindig vizsgáltassa meg a kipufogó rendszert:

- Olajcsere alkalmával.
- Ha megváltozik a kipufogó hangja.
- Ha az autó ütközött és megsérülhetett az alsó részre.

⚠ FIGYELMEZTETÉS

A szén-monoxid mérgező gáz. Belégzése eszméletvesztést és halált is okozhat.

Tartózkodjon az olyan zárt tértől s az olyan tevékenységtől, ahol és amikor szén-monoxidot lélegezhet be.

A szén-monoxid gyorsan nagy koncentrációt érhet el olyan zárt terekben, amilyen például a garázs. Ne járassa a motort zárt garázsajtónál, még nyitott ajtók mellett is csak addig, amíg az autóval kihajt a garázsból.

A nyitott csomagtér fedélen keresztül a légáramlás következtében a kipufogógáz bekerülhet az utastérbe, ami igen veszélyes lehet. Ha Önnek mindenképpen nyitott csomagtér fedéllel kell autóznia, engedje le az ablakokat és állítsa be a klíma berendezést az alábbiak szerint.

Ha zárt helyen állva, járó motor mellett az autóban kell ülnie, a következőképpen állítsa be a klíma berendezést:

1. Válassza ki a Friss levegő üzemmódot.
2. Válassza ki a üzemmódot.
3. Állítsa a ventilátort a legerősebb fokozatba.
4. Állítsa be a bejövő levegő hőmérsékletét a szabályzó tárcsával, hogy az kellemes legyen.

Biztonsági címkék

E feliratok az ábrán látható helyeken találhatók. Azokra a potenciális veszélyekre figyelmeztetnek, amelyek súlyos sérülést okozhatnak. Olvassa el figyelmesen a feliratokat.

Ha valamelyik felirat leválik, vagy romlik olvashatósága, kicserélése miatt keresse fel valamelyik HONDA márkaszervizt.

Első légzsákokkal szerelt modelleknél
Az alábbi címkék a motorházfedél belső oldalán találhatóak.

- SRS Légzsák

- SRS Légzsák

- Veszélyre figyelmeztető jelzés

- Pontosan tartsa be a szervizkönyv ide vonatkozó utasításait

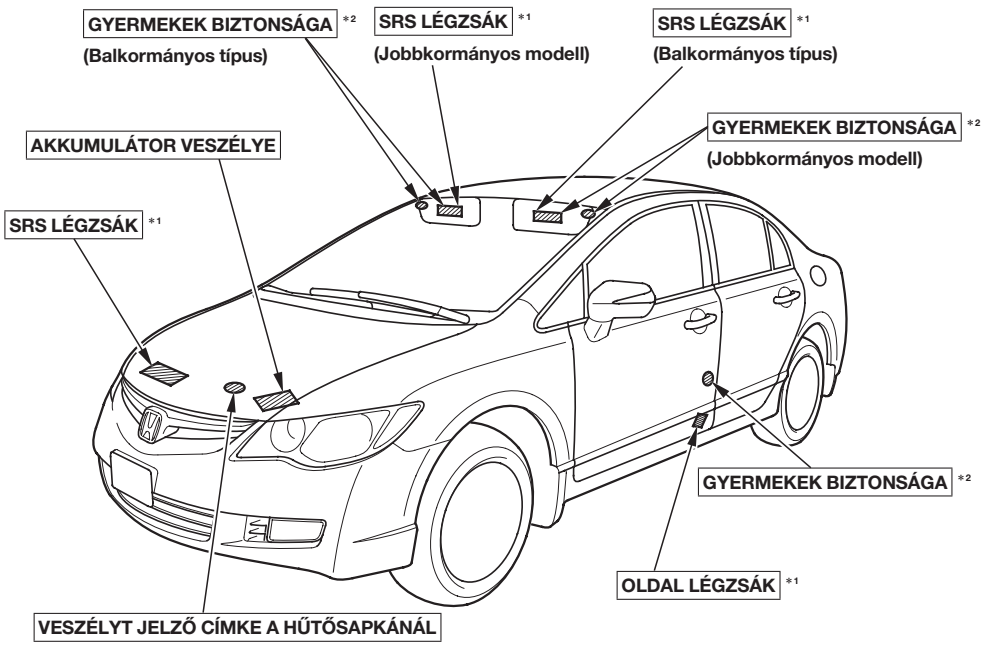

*1 : Amennyiben gyárilag szerelt
*2 : Egyes típusok esetén

Biztonsági címkék

Az oldal légzsákokkal szerelt modellek esetében az alábbi figyelmeztető címkék az egyes első ajtóoszlopokon találhatóak.

- **Oldal légzsák**

- **Veszélyre figyelmeztető jelzés**

- **Pontosan tartsa be a kezelési könyv ide vonatkozó utasításait**

Néhány modell esetén az alábbi figyelmeztető címkék az első szélvédőn és az egyes első ajtóoszlopokon találhatóak.

06/05/29 11:59:44 3WSNBH00_071

Műszerek és Kapcsolók

Ez a fejezet azokról a kapcsolókról és műszerekről tájékoztatja, amelyekre az autója használata során rendszeresen szüksége van. Az összes fontos kapcsoló könnyen elérhető.

Kezelőszervek elhelyezkedése 70
Műszerfal 72
Műszerfal visszajelzői 74
Műszerek 81
Sebességmérő műszer 82
Fordulatszámmérő 82
Kijelző váltó gomb 82
Kilométer számláló 82
Napi kilométer számláló 83
Átlagos üzemanyag fogyasztás 83
Hőmérséklet jelző 83
Üzemanyagszint jelző 84
Külső hőmérséklet kijelző 84
Kezelőszervek a kormánykerék közelében 85
Ablakmosó és törlő berendezés 87
Fényszórók és irányjelzők 88
Első és hátsó ködlámpa 89
Műszerfal világítás fényerő szabályzó 91
Hátsó szélvédő párátlanító 92
Vészvillogó kapcsoló 93
Kormánykerék beállításai 93
Kulcsok és zárak 94
Immobilizer rendszer 96
Gyújtáskapcsoló 97
Ajtózárak 98
Központi zár 98
“Döglött” zár 99
Gyerekzárak 100
Távkapcsoló 101
Csomagtér 105
Ülések 106
Első ülések beállítása 106
Vezetőülés magasságának állítása 107
Fejtámlák 107
Könyöklők 109
Hátsó ülés ledöntése 109
Ülésfűtés 112
Fényszóró magasság állítás 113
Elektromos ablakok 114
Napfénytető 116
Tükrök 118
Kézifék 120
Belső kényelmi berendezések 121
Kesztyűtartó 122
Pohártartók 122
Középső tárolózseb 124
Középső tárolórekesz 124
Kabátakasztó 124
Csomaglekötöző horog 125
Napellenző 125
Piperetükör 126
Kiegészítő elektromos aljzat 126
Szivargyújtó 127
Hamutartó 127
Belső világítás 128

Kezelőszervek elhelyezkedése

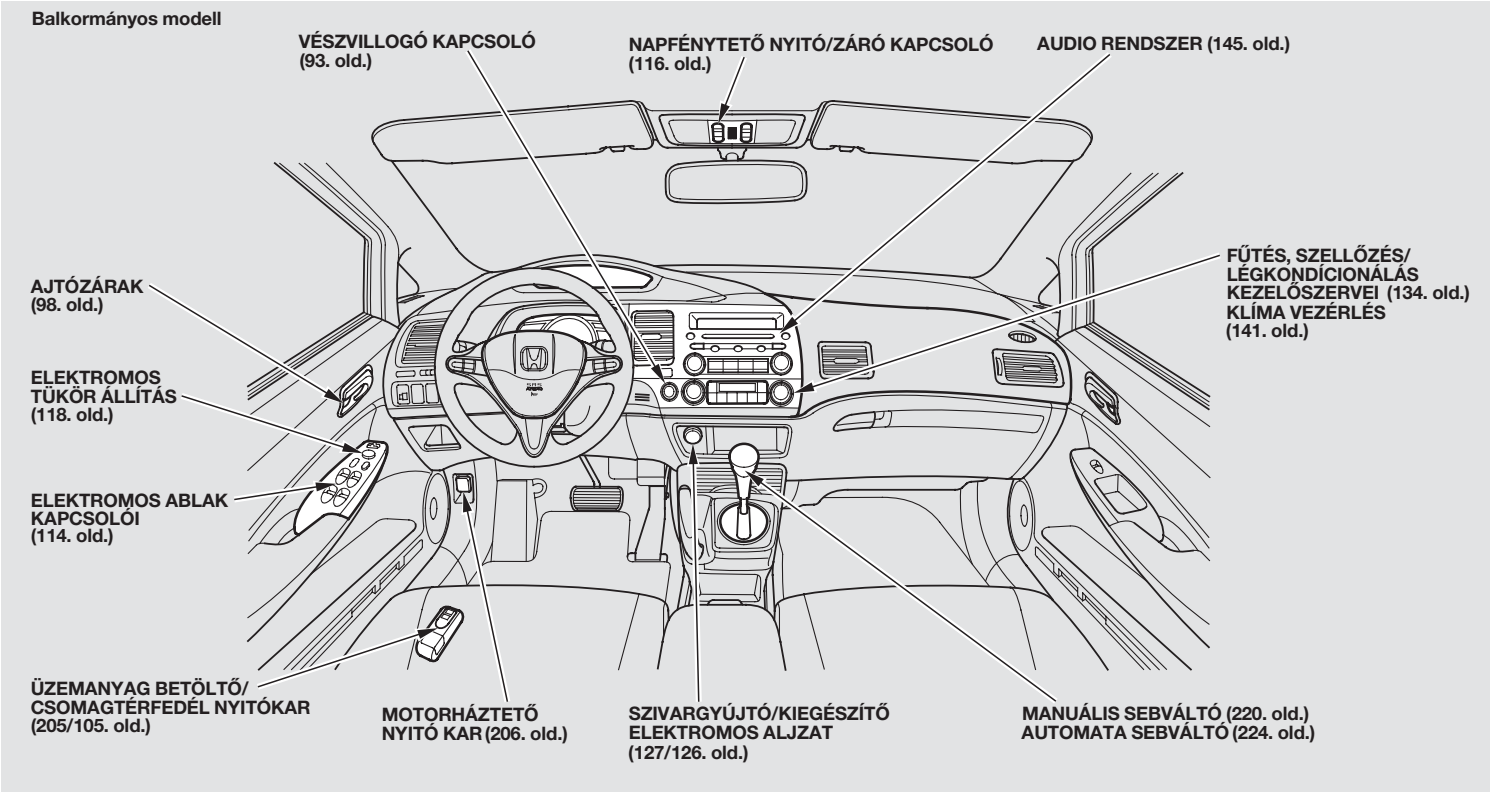

06/05/29 12:00:01 3WSNBH00_074

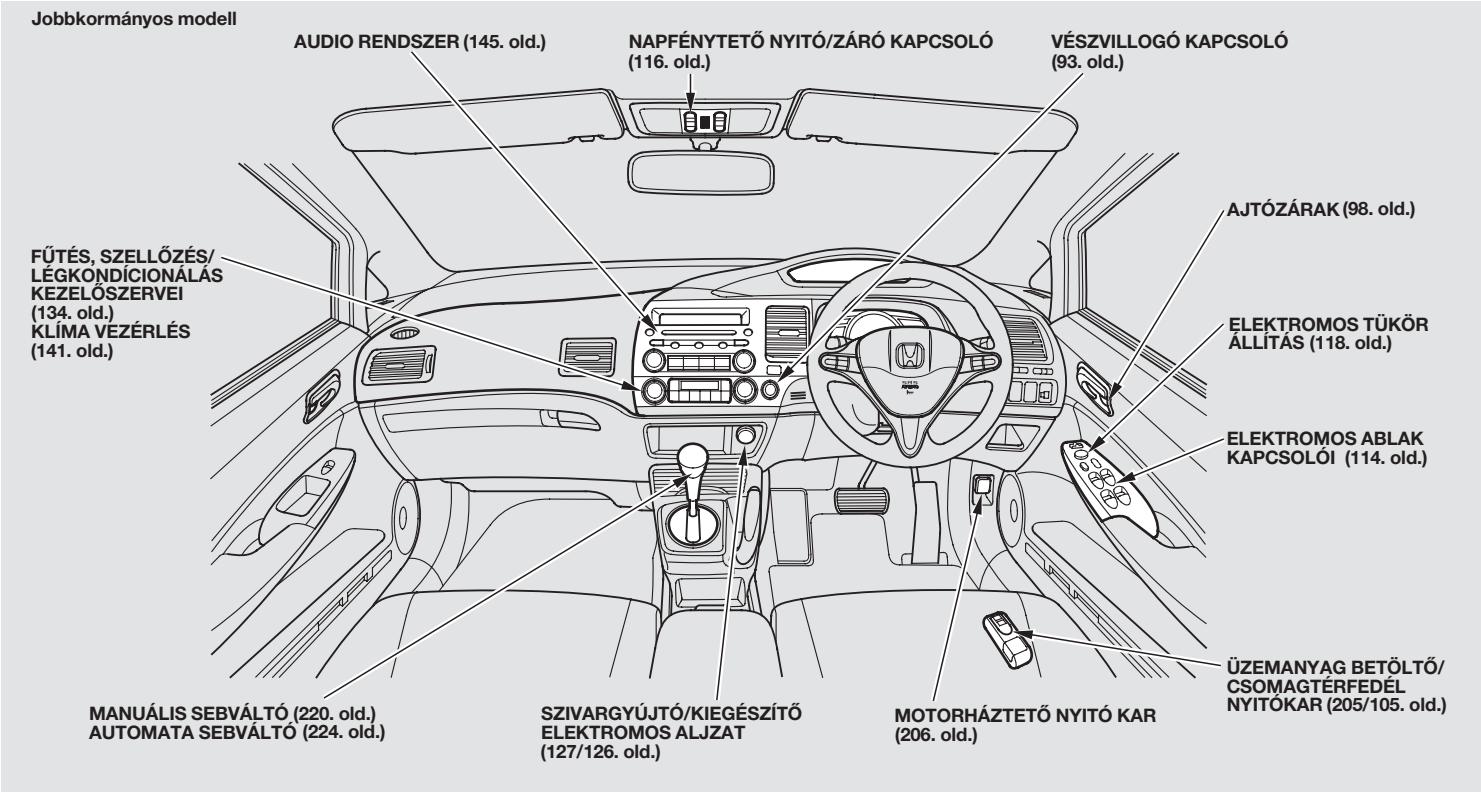

Műszerfal

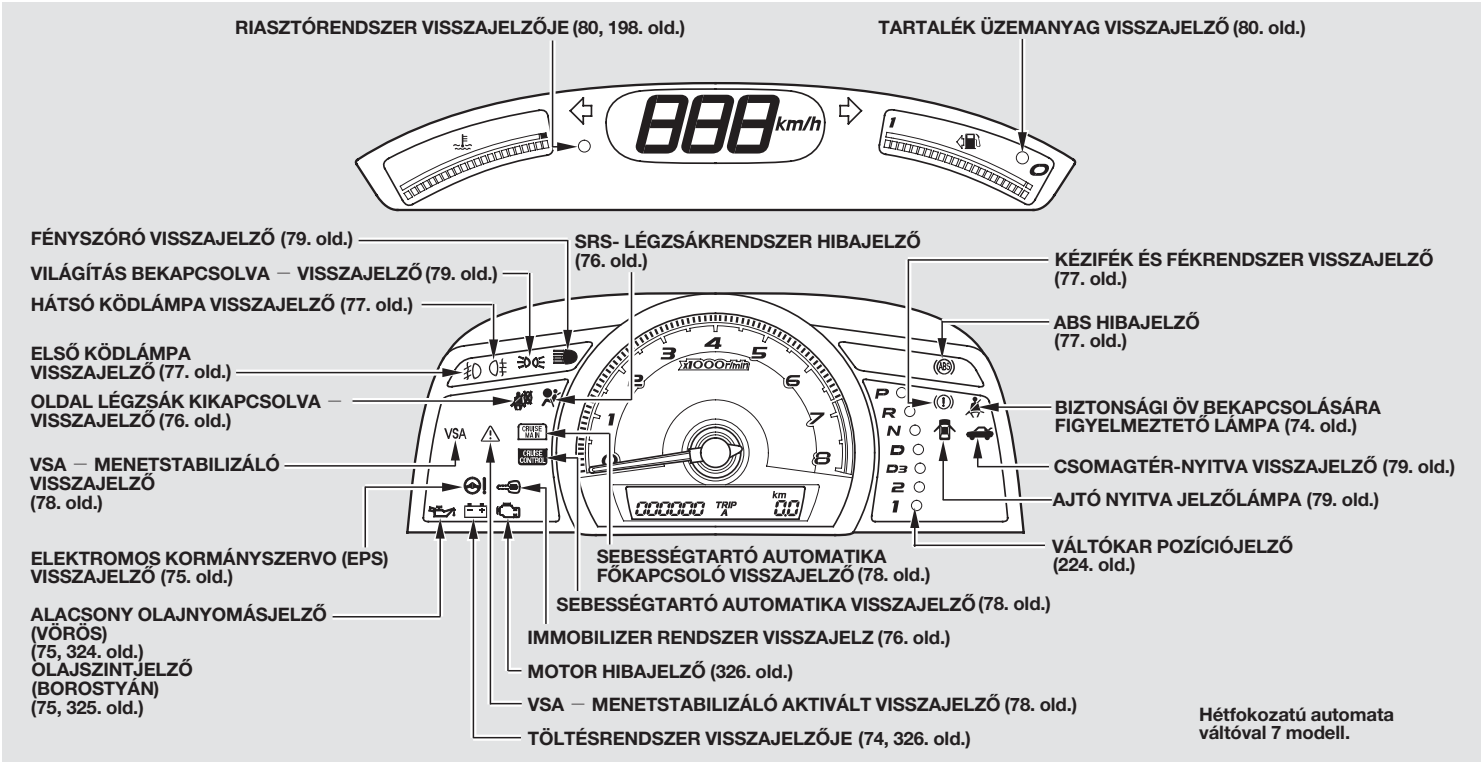

Mivel a visszajelzők különböznek a modell felszereltségének függvényében, ezért elképzelhető, hogy néhányat nem talál az Ön autójában.

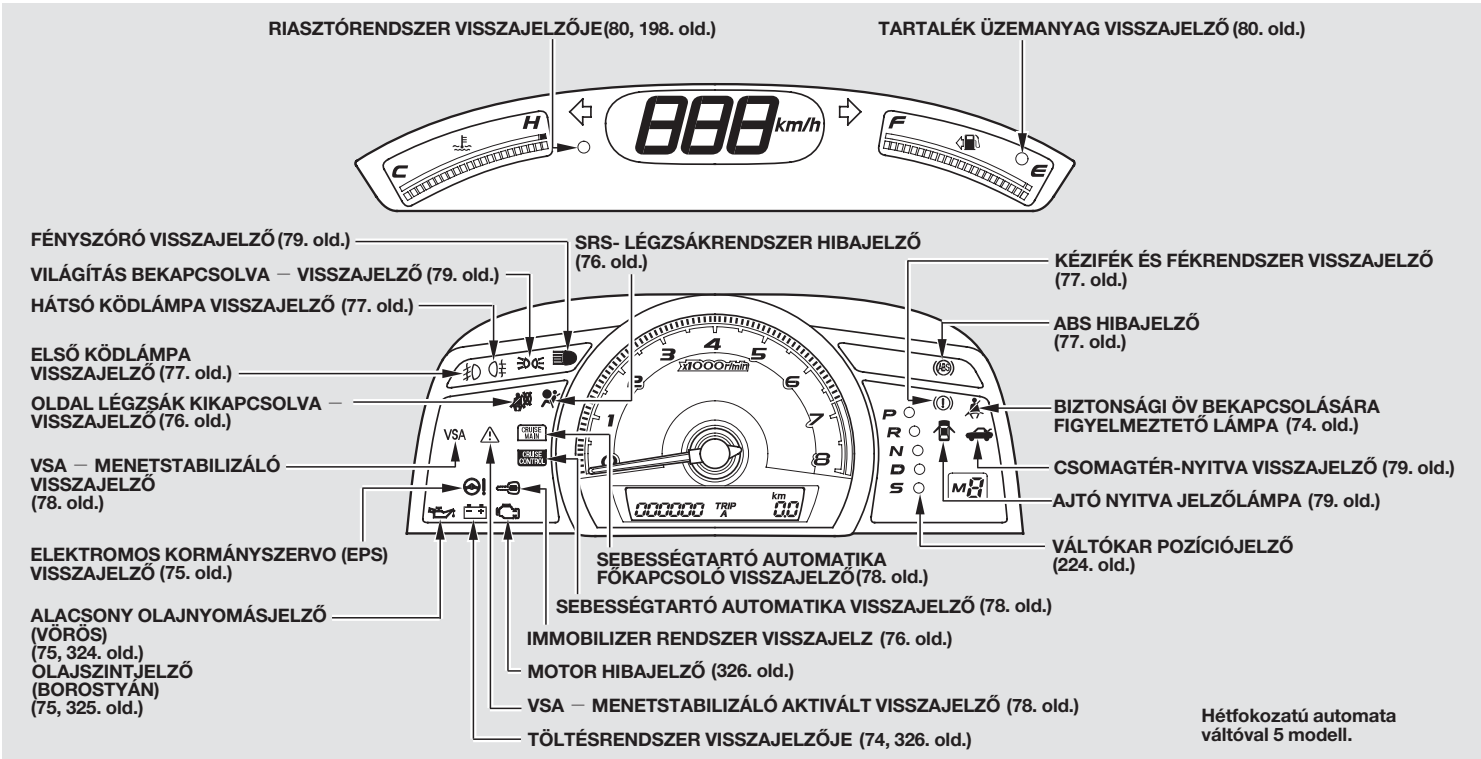

Mivel a visszajelzők különböznek a modell felszereltségének függvényében, ezért elképzelhető, hogy néhányat nem talál az Ön autójában.

Műszerfal visszajelzői

A műszerfalon több visszajelző lámpa van beépítve azért, hogy fontos információkat adjanak Önnek az autójáról.

Motorhiba ellenőrző lámpa

Lásd 326 . oldal.

Töltés ellenőrző lámpa

Ha a motor üzeme alatt ez az ellenőrző lámpa kigyullad, akkor az akkumulátor töltőfeszültsége alacsony, vagy egyáltalán nincs. Bővebb információkat olvashat a 326 . oldalon.

Biztonsági öv bekapcsolására figyelmeztető lámpa

Ha a vezető és utasa biztonsági öve nincs becsatolva majd ráadja a gyújtást ON (II), a visszajelző lámpa felgyullad, és hangjelzés válik hallhatóvá, figyelmeztetőül a biztonsági öv bekapcsolására.

Ha a biztonsági öv nincs becsatolva a gyújtás bekapcsolásakor ON (II), a visszajelző lámpa felgyullad, villogni kezd, és hangjelzés válik hallhatóvá. Ha ezután sem kapcsolja be a biztonsági övet, a hangjelzés néhány másodperc múlva megszűnik, de visszajelző lámpa a biztonsági öv becsatolásáig égve marad.

Európai modellek kivételével
Amennyiben nem bekapcsolt biztonsági övvel autózik, a figyelmeztető hang és a visszajelző lámpa rendszeres időközönként figyelmeztetni fogja a biztonsági öv bekapcsolására.

Európai modelleknél
A biztonsági öv rendszer az első utas biztonsági övének állapotát is ellenőrzi.

Ha az első utas nem kapcsolja be az övét, a gyújtás bekapcsolása ON (II) után hat másodperccel a figyelmeztető jelzés felgyullad.

Ha autózás közben akár a vezető, akár utasa nincs bekötve a hangjelzés, és a visszajelző felgyulladása bizonyos időközönként figyelmezteti az öv viselésére. További információk, lásd 21 . oldal.

Alacsony olajnyomás visszajelző (Vörös)

A motor súlyosan károsodhat, ha ez a visszajelző lámpa pirosan kigyullad, villog vagy pirosan égve marad vezetés közben. További információk a 324 . oldalon.

Olajszint visszajelző (Borostyánszínű)

Európai modelleknél

Ha ez a visszajelző lámpa borostyán színben világít a motor járása közben, akkor a motorolaj szintje alacsony. Ellenőrizze a motorolaj szintjét és töltsön utána. További információk a 325 . oldalon.

Ez a visszajelző lámpa két különböző információt szolgáltat.

1. Borostyán szín világít — Alacsony motorolaj szint az alábbiak szerint.

2. Piros szín világít — Alacsony motorolaj nyomás. Ha a visszajelző lámpa pirosan világít, a motor súlyosan károsodhat.

Ne tévessze össze a két különböző visszajelző lámpa jelentését.

MEGJEGYZÉS

A motor súlyosan károsodhat, ha ez az ellenőrző lámpa járó motornál felvillan, vagy világít, de Ön ezt figyelmen kívül hagyva tovább vezet.

Elektromos kormányszervo (EPS) visszajelző (Néhány modell esetén)

Normális esetben ez a visszajelző lámpa felgyullad a gyújtáskapcsoló ON (II) állásában, majd a motor beindulása után kialszik. Ha menetközben felgyullad, az elektromos szervokormány meghibásodását jelzi. Amennyiben ez előfordulna, biztonságos helyen állítsa félre autóját állítsa le a motort, majd indítsa újra. A lámpa nem fog rögtön kialudni, ezért induljon el újra, és pár kilométer múlva ellenőrizze. Ha nem aludt ki, vagy kialudt, de újra felgyulladt, keresse fel a Honda márkakereskedőjét. A jelzőlámpa felgyulladásával a szervo rásegítés kikapcsolhat, ezért a kormányzás nagyobb erőkifejtést igényel.

FOLYTATÓDIK

Műszerfal visszajelzői

Amennyiben álló helyzetben, vagy lépésben haladva többször végállásig tekeri a kormányt, mindeközben nehezebbé válik a rásegítés, mivel a rásegítő motor árama leszabályoz, elkerülendő a túlzott felhevülését a rendszernek.

SRS (Légzsák) visszajelző (Néhány modell esetén)

Az SRS visszajelző lámpa a gyújtáskulcs ON (II) állásában világít. Ha bármilyen másik esetben kigyullad, akkor az első légzsák rendszer vagy az automata övfeszítő rendszer meghibásodására figyelmezteti a vezetőt. Oldal légzsákkal felszerelt modellek esetén az SRS ellenőrző lámpa kigyulladása jelzi az oldal légzsákok, első utas pozíció felismerő és légzsák kikapcsoló rendszer (ha felszerelés) vagy a függöny légzsákok meghibásodását is. További tudnivalókat olvashat a 31 . oldalon.

Oldal légzsák kikapcsolva jelzőlámpa (Néhány modell esetén)

Csak utas oldali légzsák automatikus kikapcsoló rendszerrel szerelt modelleknél

Ez a visszajelző lámpa a gyújtáskulcs ON (II) állásában világít, majd kialszik. Amennyiben menetközben bármikor felgyullad, az azt jelzi, hogy az első utas oldali oldal légzsák automatikusan kikapcsolt. További tudnivalókat olvashat a 32 . oldalon.

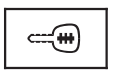

Immobilizer rendszer visszajelző

Az ellenőrző lámpa a gyújtás bekapcsolásakor ON (II) kigyullad egy pár másodpercre. Ha a megfelelő kóddal ellátott gyújtáskulcs került a gyújtáskapcsolóba, akkor az immobilizer ellenőrző lámpa kialszik. Ha nem a megfelelő gyújtáskulccsal próbálják elindítani az autót, akkor az ellenőrző lámpa villogni kezd és a motor nem indul el (lásd 96 . oldal).

Kézifék és fékrendszer visszajelző

A visszajelző lámpának kettős feladata van:

1. Figyelmeztet a behúzott kézifékre. A gyújtás bekapcsolásakor ON (II) néhány másodpercre felgyullad, majd elalszik, ha a kézifék ki van engedve. Amennyiben behúzott kézifékkel elindulna, hangjelzés figyelmezteti a kétifék teljes kioldására. A behúzott kézifékkel való autózás megrongálja a fékeket, a gumikat.

2. A fékrendszer meghibásodását jelzi, ha a kézifék kiengedése után égve marad, vagy a motor beindítása után kigyullad. További tudnivalókat olvashat a 327. oldalon.

Blokkolásgátló (ABS) rendszer visszajelző (Néhány modell esetén)

Ez a lámpa a gyújtás bekapcsolásakor ON (II) kigyullad, majd a motor beindítása után nem sokkal elalszik. Ha bármilyen másik esetben kigyullad, akkor az ABS rendszer meghibásodott. Ilyen esetben forduljon márkaszervizhez, ahol megvizsgálják a rendszert. Az ABS ellenőrző lámpa világításakor, az ABS rendszer ugyan nem működik, de a jármű üzemi fékrendszere funkcionál. Lásd 235. oldal.

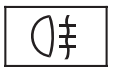

Hátsó ködlámpa visszajelző (Néhány modell esetén)

A jelzőlámpa világít, ha felkapcsolja a hátsó ködfényt. Olvassa el a 89. oldalon hogyan kapcsolja be a hátsó ködfényt.

Első ködlámpa visszajelző (Néhány modell esetén)

A jelzőlámpa világít, ha felkapcsolja az első ködlámpát. Olvassa el a 89. és 90. oldalon hogyan kapcsolja be az első ködlámpát.

Műszerfal visszajelzői

VSA

Menetstabilizáló rendszer (VSA) visszajelző (Néhány modell esetén)

Az ellenőrző lámpa a gyújtás bekapcsolásakor ON (II) kigyullad egy pár másodpercre.

Bármilyen másik esetben kigyullad, vagy nem gyullad fel a gyújtás rátétele után akkor a VSA rendszer meghibásodott. Ilyen esetben forduljon márkaszervizhez, ahol megvizsgálják a rendszert. A VSA ellenőrző lámpa világításakor, a menetstabilizáló rendszer ugyan nem működik, de a jármű normál vezetési körülmények között teljes biztonsággal irányítható. Nem rendelkezik azonban, a rendszer nyújtotta biztonsági kontrollal kipörgés, illetve megcsúszás miatti stabilitás vesztés esetén. Lásd 237 . oldal.

Menetstabilizáló rendszer (VSA) aktivált visszajelző (Néhány modell esetén)

A jelzőlámpának hármas jelentése lehetséges:

1. Kigyullad, ha kikapcsolta a VSA — menetstabilizáló — kontroll rendszert.
2. Villog a VSA — menetstabilizáló rendszer beavatkozása közben. (Lásd 237 . oldal.)
3. Felgyullad — a VSA hibajelzővel együtt — a VSA rendszer hibája esetén.

Ez a lámpa a gyújtás bekapcsolásakor ON (II) kigyullad, majd néhány másodperc múlva kialszik. További információk a VSA rendszer működéséről a 237. oldalon.

CRUISE MAIN

Sebességtartó automatika visszajelzője (Néhány modell esetén)

Ez a visszajelző felgyullad, ha a sebességtartó funkciót aktiválta a CRUISE főkapcsolóval. A sebességtartó automatika kezelését a 200. oldalon olvashatja.

CRUISE CONTROL

Sebességtartó automatika visszajelző (Néhány modell esetén)

Világít, ha a sebesség tartó funkció éppen üzemel. A sebesség tartó automatika kezelését a 200. oldalon olvashatja.

Villogó és vészvillogó visszajelző

A bal vagy a jobb oldali irányjelző visszajelző lámpa akkor villog, ha az irányjelző be van kapcsolva. Ha a visszajelző lámpa, nem ég, vagy túl gyorsan villog, általában azt jelenti, hogy valamelyik irányjelző lámpa izzója kiégett. A lehető leghamarabb cserélje ki a kiégett izzót (lásd 277 . oldal), különben nem tudja jelezni a közlekedés többi résztvevőjének irányváltoztatási szándékát.

A vészvillogó kapcsoló bekapcsolásakor villogtatja mindkét irányjelző visszajelző lámpát a műszerfalon és az összes irányjelző fényt az autó karosszériáján.

Fényszóró visszajelző

Ez a lámpa az országúti fényszóró bekapcsolásakor világít. A országúti fényszóró kapcsolásáról a 82 . oldalon olvashat.

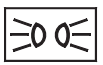

“Világítás bekapcsolva” jelzőlámpa

A jelzőlámpa figyelmezteti Önt a világítás bekapcsolt állapotára. A világításkapcsoló bármely kapcsolt vagy pozíciójában felgyullad, és világít míg a világítást ki nem kapcsolta. Ha a gyújtáskapcsolót ACCESSORY (I), vagy LOCK (0) állásba fordítja, a visszajelző továbbra is világítani fog. Ha leveszi a gyújtást, és kinyitja a vezető oldali ajtót, további hangjelzés figyelmezteti, hogy ne felejtse a világítást bekapcsolt állapotban.

Ajtó - nyitva jelzőfény

Ez a visszajelző lámpa akkor világít, amikor valamelyik ajtó nyitva van, illetve nincs megfelelően becsukva.

Csomagtartó nyitva visszajelző

Ez a visszajelző lámpa akkor világít, amikor a csomagtartó ajtaja nyitva van, illetve nincs megfelelően becsukva.

Műszerfal visszajelzői

Tartalék üzemanyag jelző

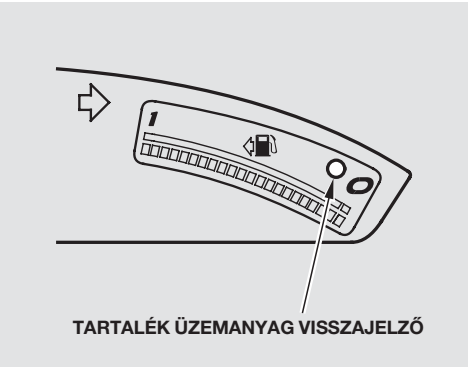

A visszajelző az üzemanyag mérő műszer része. Figyelmezteti időben a tankolás szükségességére.

Amikor az üzemanyag visszajelző lámpa kigyullad, akkor kevesebb, mint 7,5 ℓ üzemanyag van a tankban. Amikor az üzemanyag szint mérő eléri a 0 (E) értéket, akkor már csak nagyon kevés tartalék üzemanyag maradt az üzemanyag tankban.

Riasztó rendszer visszajelző (Néhány modell esetén)

A riasztó rendszer bekapcsolásakor felgyullad ez a lámpa. A 198 . oldalon teljes képet kap a riasztó működéséről

06/06/01 09:44:41 3WSNBH00_084

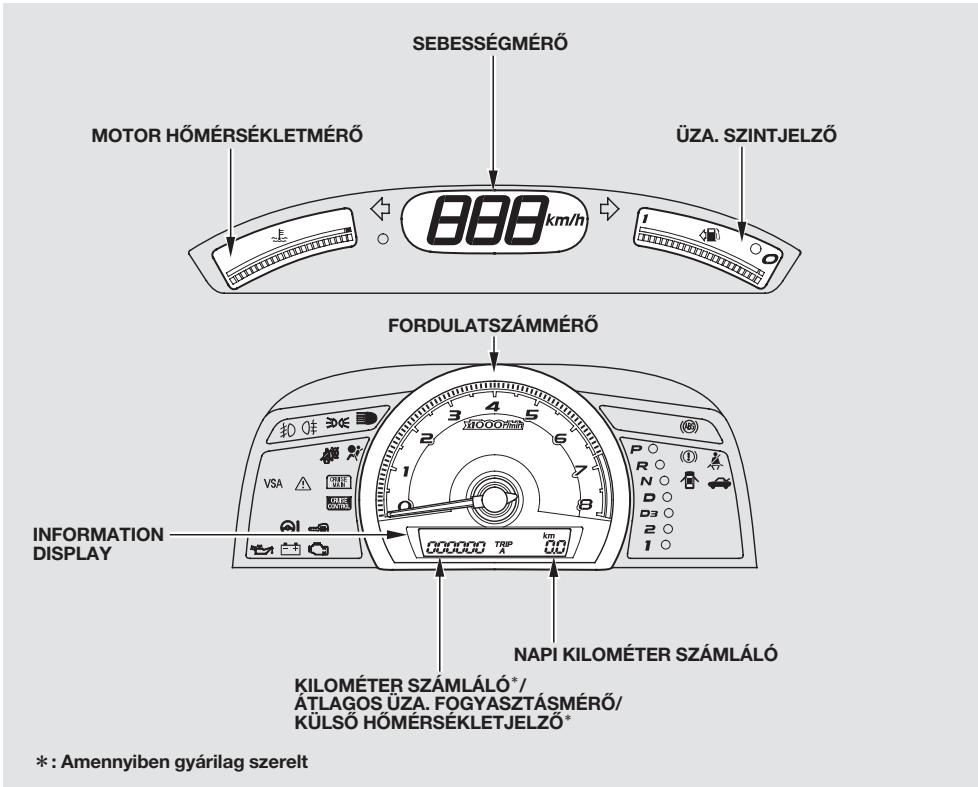

*: Amennyiben gyárilag szerelt

Műszerek

Sebességmérő műszer
Modelltől függően a sebesség értéke km/h, vagy mérföld/h mértékegységben megjelenítve. Néhány modell esetén a sebesség mértékegységét átválthatja a kijelzőn km/h-ról, mérföld/h-ra.

Néhány modell esetén, hangjelzés figyelmezeteti, ha túllépi a 120km/h sebességet.

Fordulatszámmérő
A motor fordulatszámát mutatja fordulat/percben. A motor kímélése érdekében vezessen úgy, hogy a fordulatszámmérő mutatója ne kerüljön a vörös zónába.

Kijelző váltó gomb
(Néhány modell esetén)

Nyomja meg, és tartsa lenyomva a hangjelzésig, a mértékegység váltó gombot. Minden egyes gombnyomásra válthat a sebességmérő, napi kilométerszámláló, és a kilométer számláló mértékegységén km/h-ról, mp/h- ra, és vissza.

A kiválasztott mértékegységtől függően (mph vagy km/h), az átlagos üzemanyag fogyasztás mpg vagy l/100 km formátumban jelenik meg.

Kilométer számláló
A kilométer számláló az autóval összesen megtett kilométerek számát mutatja.

A napi kilométerszámláló, az átlagos üzemanyag fogyasztás és a külső hőmérséklet megjelenítésére ugyanaz a kijelző szolgál. Az egyes kijelzési módok közötti váltáshoz nyomja meg a KIVÁLASZTÁS/VISSZÁLLÍTÁS (SEL/RESET) gombot ismételten. Amikor a gyújtáskapcsoló kulcsot ON (II) állásba fordítja, akkor a kijelzőn a legutoljára kiválasztott kijelzési mód látható.

Napi kilométer számláló
A napi kilométer számláló az utolsó nullázás óta megtett utat mutatja.

Két különböző napi kilométerszámláló van: A és B napi kilométerszámláló. Ezek megjelenítése között a KIVÁLASZTÁS/ VISSZÁLLÍTÁS (SEL/RESET) gomb ismételt megnyomásával tud váltani. Mindegyik napi kilométerszámláló egymástól független, ezért segítségükkel két külön távolságot is nyilván tud tartani.

A gyújtás bekapcsolása ON (II) után a legutóbb kiválasztott funkció kerül kijelzésre.

A választógombot tartsa lenyomva, amíg a mutatott érték nullára nem vált.

Átlagos üzemanyag fogyasztás (Néhány modell esetén)
Bármelyik (A vagy B) résztávolság kijelzése esetén az átlagos üzemanyagfogyasztás kijelzője az utolsó nullázás óta megtett távolságból kalkulkálja az értéket. Az átlagos üzemanyagfogyasztás értékét a rendszer minden 10 másodpercben újra számolja. A kijelző értékének váltásához nullázáshoz nyomja meg a nullázó (SEL/RESET) gombot ismételten.

A résztávolságmérő nullázása esetén, az átlagfogyasztás értéke is törlődik.

Hőmérséklet jelző
Ez a motor hűtőfolyadék hőmérsékletét mutatja. Normális működés során többnyire középső állásban van. Fokozott igénybevétel esetén, mint például ha nagy melegben emelkedőn vezet, feljebb kúszik. Ha eléri a vörös mezőt, az rendellenességnek számít, ezért meg kell keresni az okát. Húzódjon az út szélére. Olvassa el a 322 . oldalt, mit kell tennie, illetve milyen szükséges elővigyázatossági teendők vannak a motor hűtőrendszerének ellenőrzése során.

Üzemanyagszint jelző
Ez az üzemanyag tartályban található üzemanyag mennyiségét mutatja. Előfordulhat, hogy az éppen aktuális mennyiségnél kicsit többet, vagy kicsit kevesebbet mutat.

MEGJEGYZÉS

Kerülje el az üzemanyag teljes kifogyását, ugyanis ezenközben a motor rendszertelen járása a katalizátor tönkremenetelét okozhatja.

Külső hőmérséklet kijelző (Néhány modell esetén)
Ez a kijelző a külső hőmérsékletet Celsius fokban jeleníti meg. A külső hőmérséklet megjelenítéséhez nyomja meg és engedje el KIVÁLASZTÁS/VISSZÁLLÍTÁS (SEL/RESET) gombot, amíg a kijelzőn a hőmérsékleti érték nem látható.

A hőmérséklet érzékelő az első lökhárító alá van szerelve, ezért pontosságát befolyásolja az aszfalt felől érkező hőhatás, az előttünk haladó kipufogógázának hőmérséklete, illetve a karosszéria felmelegedése. Ezért 30 km/h alatti autózásnál ezen tényezőket vegye figyelembe az érték leolvasásánál.

Miután elindul, néhány percbe telik, míg a szenzor alkalmazkodik a külső hőmérséklethez, ezért addig fals értéket mutathat.

Amennyiben a külső hőmérsékletmérő fals értéket mutat ±3°C − ot kalibralhat rajta.

FIGYELEM: Mielőtt a kalibráláshoz kezd, várja meg amíg a hőmérséklet stabilizálódik (míg a karosszéria átveszi a külső hőmérsékletet).

Válassza a külső hőmérséklet megjelenítését, majd nyomja meg a KIVÁLASZTÁS/VISSZÁLLÍTÁS (SEL/RESET) gombot 10 másodpercig. Az alábbi értékek jelennek meg sorrendben a kijelzőn, egyenként egy másodpercig: 0, 1, 2, 3, −3, −2, −1, 0.

Amikor eléri a kiválasztott értéket, akoor engedje el a KIVÁLASZTÁS/VISSZÁLLÍTÁS (SEL/RESET) gombot. A kijelzőn a külső hőmérséklet új értékét kell látnia.

Kezelőszervek a kormánykerék közelében

Balkormányos modell

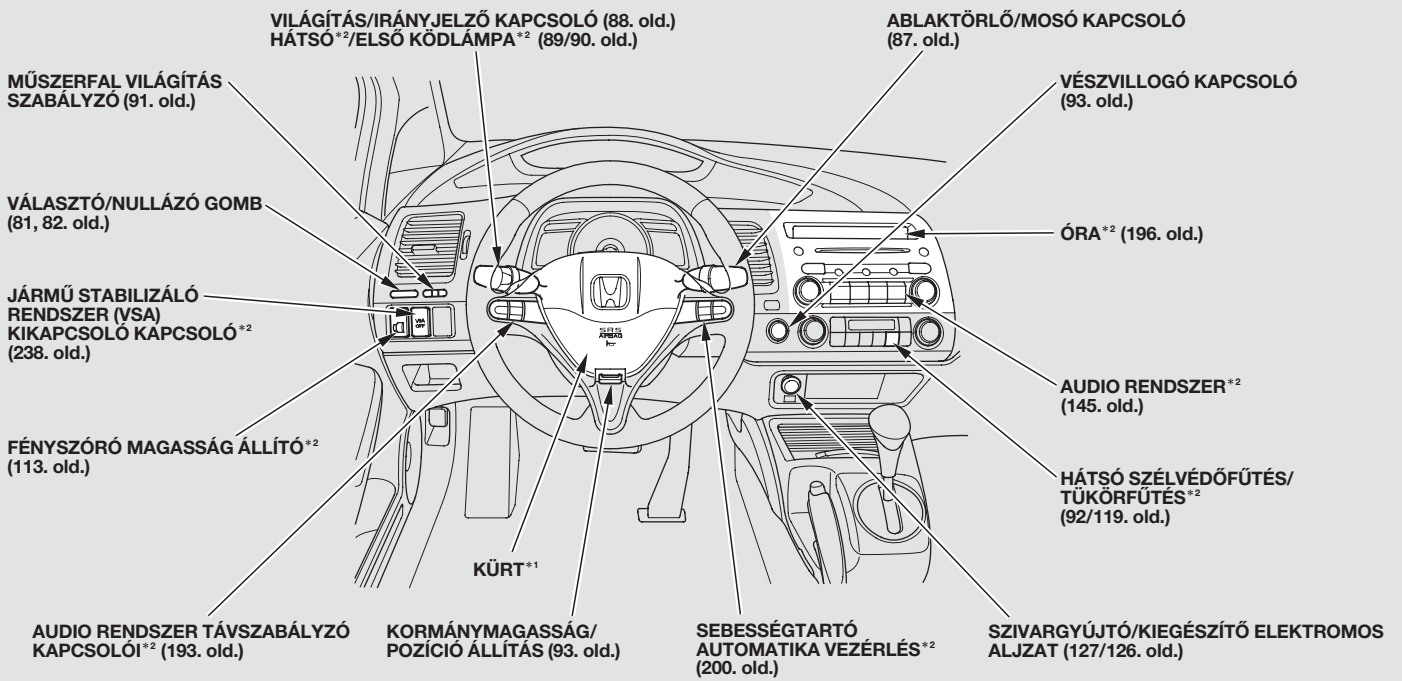

*1 : A kürt megszólaltatásához nyomja meg a középső betétet a kormányküllők közelében.
*2 : Ha felszerelés

Kezelőszervek a kormánykerék közelében

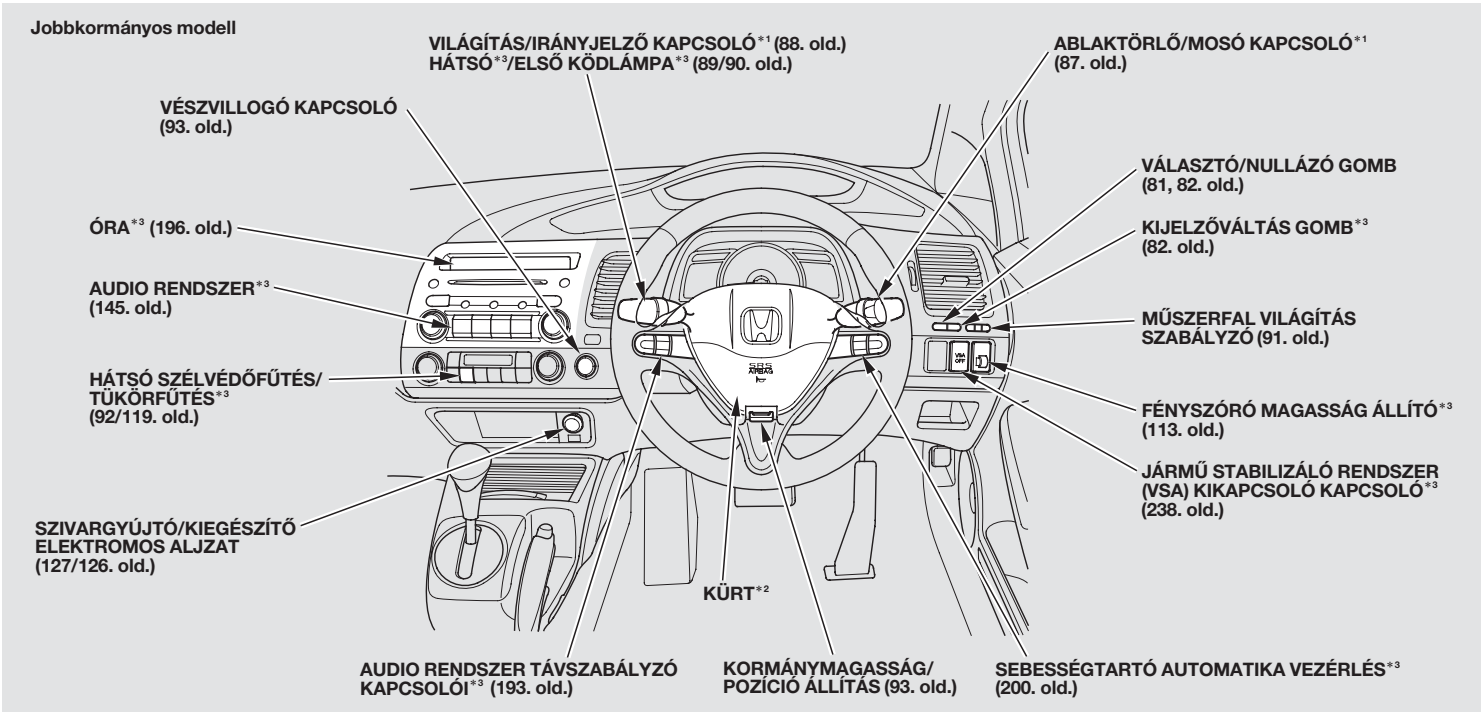

*1 : Európai modellek kivételével, ezek a kapcsolók az ellentétes oldalon találhatóak.
*2 : A kürt megszólaltatásához nyomja meg a középső betétet a kormánykullők közelében.
*3 : Ha felszerelés

Ablaktörlők

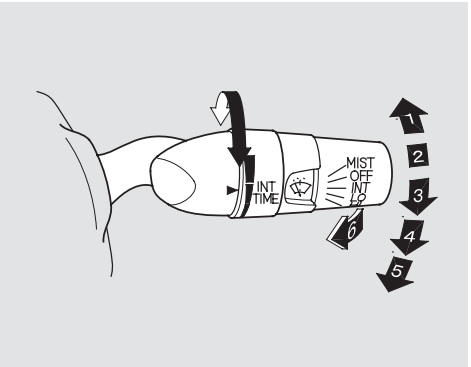

1. MIST: Köd
2. OFF: Ki
3. INT: Szakaszos üzemmód
4. LO: Lassú fokozat
5. HI: Gyors fokozat
6. Szélvédő mosó

A megfelelő fokozat kiválasztásához nyomja le, vagy tolja fel a kart.

MIST (Köd) — Egyszeri ablaktörlésre tolja fel a kart. Az ablaktörlő lapátok addig járnak gyors fokozaton, amíg el nem ereszti a kart.

OFF (Ki) — Kikapcsolt állapot

INT (Szakaszos) — A szakaszos üzemmódban az ablaktörlő néhány másodpercenként töröl egyet. A lassú és gyors fokozatban folyamatos a működés.

Egyes modellek esetén
Az ablaktörlő idő intervallumok hossza automatikusan alkalmazkodik a jármű sebességéhez.

Módosíthatja a szakaszos üzem törlési gyakoriságát a karon lévő ‘‘INT TIME’’ szabályzó gyűrű forgatásával.

Ha a legkisebb idő intervallumra kapcsolja az ablaktörlőt, majd sebessége meghaladja a 20km/h-t, az ablaktörlő automatikusan átvált a folyamatos lassú törlési üzemmódra.

LO (Lassú fokozat) — A lapátok lassú sebességgel törölnek

HI (Gyors fokozat) — A lapátok nagy sebességgel törölnek

Szélvédő mosó — A szélvédő tisztításához húzza hátra a kapcsolókart. Az ablakmosó folyadék addig spriccel a szélvédőre, amíg a kart hátrahúzva tartja. Az ablaktörlő lapátok lassú fokozatban működnek ilyenkor és a mosás befejezése után, ha a kapcsolókart elengedi, még plusz egy teljes törlést végeznek.

Fényszórómosó
(Néhány modell esetén)
A fényszóró bekapcsolt állapotában meghúzva a kart a fényszóró mosó és a szélvédő mosó egyidőben működik.

Mindkét mosóberendezés ugyanazon tartályból használja fel a mosófolyadékot.

Fényszórók és irányjelzők

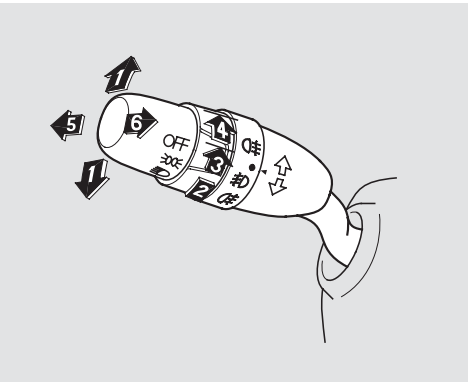

1. Villogó
2. Ki
3. Helyzetjelző világítás
4. Tompított világítás be
5. Fényszórók
6. Fénykürt

Irányjelzők — A kanyarodást és sávváltást ezzel a kapcsolókarral jelezze. A kapcsolókart felfelé és lefelé mozgathatja, attól függően, hogy jobbra vagy balra akar kanyarodni. Ha teljesen le- vagy felnyomja, az elengedett kapcsolókar működésben tartja az irányjelzőt. A kapcsolókar a kanyarodás befejezte után magától visszatér az alaphelyzetbe és kikapcsolja az irányjelző fényeket. Sávváltoztatáskor finoman nyomja meg a kapcsolókart a kívánt iránynak megfelelően és tartsa ebben a helyzetben. Amint elengedi, az irányjelzők és a kapcsolókar visszatérnek alapállapotba.

Világítás bekapcsolás — Ha a kapcsolót “ ” állásba fordítja, akkor bekapcsolja a helyzetjelző világítást, hátsó világítást, műszerfal világítást és a hátsó rendszámtábla világítást.

Ha a kapcsolót “ ” állásba fordítja, akkor bekapcsolja a fényszórót. Ha a világítást bekapcsolva hagyja, miközben a gyújtás kapcsoló kulcsot kiveszi, akkor a vezető ajtajának nyitásakor figyelmeztető hangjelzést hall.

Amikor a világítás kapcsoló a “ ” vagy “ ” állásban van, akkor a világítás bekapcsolva visszajelző lámpa is kigyullad emlékeztetőül.

Távolsági fényszórók — Nyomja meg a kapcsolókart előre, amíg a távolsági fényszóró bekapcsolásakor egy kattanó hangot nem hall. A fényszórókkal együtt világít a kék fényszóró visszajelző lámpa is a műszerfalon (lásd 79 . oldal). A tompított fényszóróra való visszaváltáshoz húzza vissza a kart.

Fénykürt: Az irányjelző kar enyhe meghúzásával és elengedésével működtethető. Ekkor a fényszórók felvillannak, majd kialszanak. A fényszórók addig maradnak égve, amíg a kapcsolókart meghúzva tartja attól függetlenül, hogy a világításkapcsoló melyik helyzetben áll.

Nappali világítás
(Néhány modell esetén)
A nappali világítás automatikusan felkapcsolódik a gyújtás bekapcsolásakor ON (II). A normál világítás felkapcsolásakor (világítás kapcsoló elfordításával) a nappali világítás funkció kikapcsolódik automatikusan.

Hátsó ködlámpa
(Néhány modell esetén)

A hátsó ködfény kapcsolója a világításkapcsoló mellett helyezkedik el. Akkor tudja használni a ködlámpát, ha a világítás be van kapcsolva (kapcsoló pozíció).

A ködlámpa bekapcsolásához forgassa el OFF (•) helyzetből előre a kapcsolót. A jelzőfény kigyulladása jelzi a hátsó ködlámpa működését.

Ki tudja kapcsolni – az első ködlámpától külön – csak a hátsó ködlámpát amennyiben a kapcsolót újra felfelé fordítja el.

A világítás lekapcsolásakor a hátsó ködlámpa is lekapcsolódik. Az ismételt bekapcsoláshoz, felkapcsolt világítás mellett újra forgassa el a hátsó ködlámpa kapcsolóját.

Első és hátsó ködlámpák
(Néhány modell esetén)

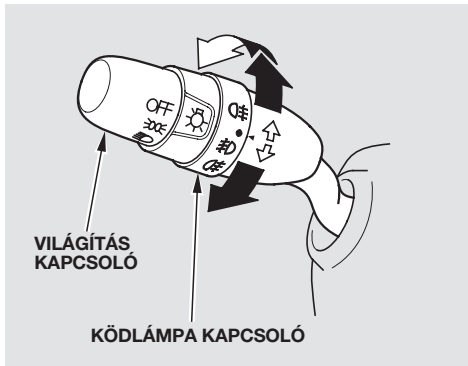

A ködlámpa kapcsolója a világításkapcsoló mellett helyezkedik el. Akkor tudja használni a ködlámpát, ha a világítás be van kapcsolva – világításkapcsoló vagy pozíció-.

Akkor tudja használni a hátsó ködlámpát, ha a tompított világítás be van kapcsolva (kapcsoló pozíció), vagy az első ködlámpát már felkapcsolta.

FOLYTATÓDIK

Első és hátsó ködlámpa

Ha csak a hátsó ködlámpát akarja bekapcsolni, forgassa a kapcsolót lefelé az off (•) kikapcsolt állásból. A műszerfalon a visszajelző lámpa kigyullad, jelezve, hogy a hátsó ködlámpa be van kapcsolva.

A hátsó ködlámpa kikapcsolásához a kapcsolót forgassa újra lefelé.

Csak az első ködlámpa bekapcsolásához forgassa az off kikapcsolt (•) állásból felfelé a kapcsolót állásba. A műszerfalon a visszajelző lámpa kigyullad. Ha az első ködlámpa bekapcsolt állapotában be kívánja kapcsolni a hátsó ködlámpát, akkor forgassa eggyel tovább felfelé a kapcsolót állásba.

Ha az első ködlámpa bekapcsolt állapotában ki akarja kapcsolni a hátsó ködlámpát, akkor újra forgassa el felfelé a kapcsolót.

Ha a világítás kapcsolót kikapcsolja, akkor az első és hátsó ködlámpa is kikapcsol. Ha csak a hátsó ködlámpa van bekapcsolva, akkor az akkor kapcsolódik le, ha a világítást teljesen lekapcsolja.

Ha újra felkapcsolja a világítást, az első ködlámpa is bekapcsol. Kikapcsolásához forgassa lefelé a (•) állásba a kapcsolót.

A hátsó ködlámpa ismételt bekapcsoláshoz, felkapcsolt világítás (állásban) vagy felkapcsolt első ködlámpa mellett újra forgassa el a hátsó ködlámpa kapcsolóját.

Első ködfényszórók (Néhány modell esetén)

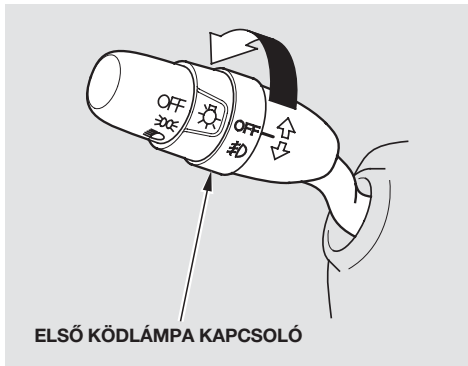

ELSŐ KÖDLÁMPA KAPCSOLÓ

Az első ködlámpa kapcsolója a világításkapcsoló mellett helyezkedik el. Akkor tudja használni a ködlámpát, ha a világítás be van kapcsolva (kapcsoló vagy pozíciója).

Az első ködlámpa bekapcsolásához forgassa OFF helyzetből felfelé a kapcsolót. A jelzőfény kigyullad a műszerfalon.

Műszerfal világítás fényerő szabályzó

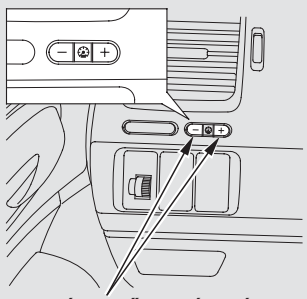

MŰSZERFAL FÉNYERŐSZABÁLYZÓ GOMBOK

A vezető oldali légbefúvó alatti gombokkal szabályozhatja a műszerfal fényerősségét.

Néhány típus esetén csak az alsó és felső központi műszeregység fényereje szabályozható.

A fényerő hat fokozatban szabályozható, mely fokozatok a kijelzőn megjelennek állítás közben. A napi kilométer számlálón állítás közben megjelenő körök száma jeleníti meg a beállított fokozat aktuális értékét. A max., illetve a min. érték elérésekor hangjelzést hall. A kijelző a művelet megszakítása után öt másodpercen belül visszatér eredeti funkciójához.

Éjszaka a világítás bekapcsolásakor — világításkapcsoló vagy pozíciója — a műszerfal fényereje a beállított szintre csökken. A műszercsoport megvilágításának mértékét külön tudja beállítani világítás nélkül, illetve bekapcsolt világítás mellett. Végezze el a fentebb leírt műveletet mindkét esetben, és a beállítások memorizálódnak mindaddig, míg legközelebb újra nem állítja.

Bekapcsolt világítás mellett teljes fényerőre állíthatja a kijelzőt, ha lenyomva tartja a + gombot. A fényerő csökkentéséhez nyomja meg a — gombot.

A vezető oldali ajtó nyitásakor a központi kijelző (alsó és felső műszeregység) világítása csökkentett fénnyel felgyullad, majd a gyújtás bekapcsolása ON (II) után beáll az előzőleg beállított értékre.

Ha a gyújtáskapcsolóba behelyezte a kulcsot, de nam kapcsolta be a gyújtást — ON (II) — a műszeregység megvilágítása 7 másodpercen belül kialszik.

Hátsó szélvédő párátlanító

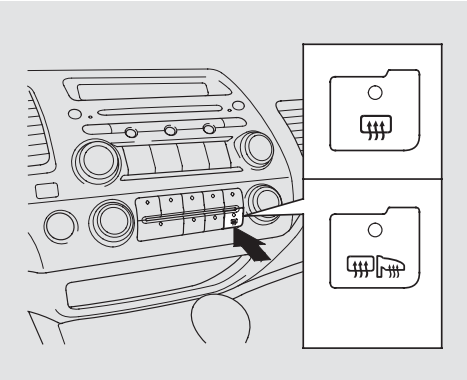

A hátsó ablak páramentesítője eltünteti a párát, fagyot és vékony jégréteget az ablakról. Adja rá a gyújtást, majd a ki- és bekapcsolás a páramentesítő gomb megnyomásával történik. A gombon található lámpa világít, ha a jégmentesítő be van kapcsolva.

Néhány típus esetén a szélvédő fűtés automatikusan kikapcsol 15 illetve 25 percnyi üzem után, illetve ha a gyújtást lekapcsolja. Amennyiben a motort újraindítja — és szükséges — kapcsolja be

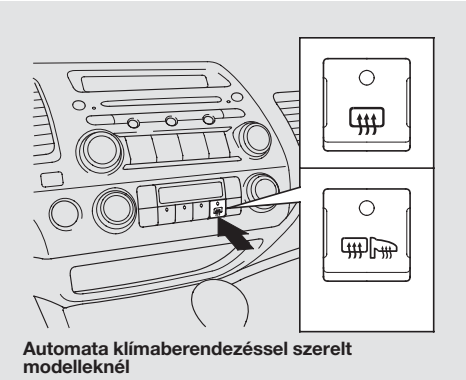

Automata klímaberendezéssel szerelt modelleknél

újra a szélvédőfűtést.

Mielőtt elindulna, győződjön meg, hogy a hátsó szélvédő tiszta és megfelelően kilát rajta.

A hátsó szélvédő fűtés és az audio rendszer antenna vezetékei az üvegre belülről vannak felragasztva. Vigyázzon, nehogy véletlenül megsértse a vezetékhálózatot. Ha az üveget tisztítja, mindig oldalirányba töröljön.

Egyes modellek esetén
A külső tükör fűtésének ki és bekapcsolásához nyomja meg a szélvédő fűtés gombját lásd 119 . oldal.

Vészvillogó kapcsoló

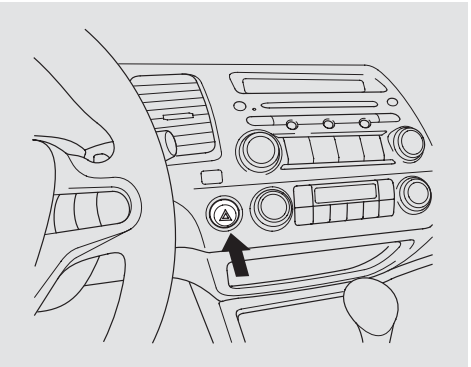

A vészvillogó bekapcsolásához nyomja meg a — kormánykerék mellett elhelyezett-vészvillogó piros gombját. Ez működésbe hozza az összes irányjelzőt és ezek műszerfali visszajelzőit. Ezzel a jelzéssel figyelmezteti autóstársait, hogy az ön autója meghibásodott, illetve veszélyben van.

Kormánykerék beállításai

A kormánykerék bármilyen állítását elindulás előtt végezze el.

⚠ FIGYELMEZTETÉS

Az autó kormányozhatatlanná válhat és súlyos balesetet okozhat, ha a kormánykerék magasságát menetközben állítja.

A kormánykerék magasságát mindig csak álló autóban állítsa be.

1. A kormányoszlop rögzítő karját húzza le ütközésig.

2. Állítsa be a kormánykerék magasságát, és távolságát úgy, hogy a kormánykerék középpontja a mellkasára mutasson, és ne az arcára. Győződjön meg arról, hogy a beállított kormánykerék helyzetben zavartalanul látja a műszereket, és az ellenőrző lámpákat a műszerfalon.

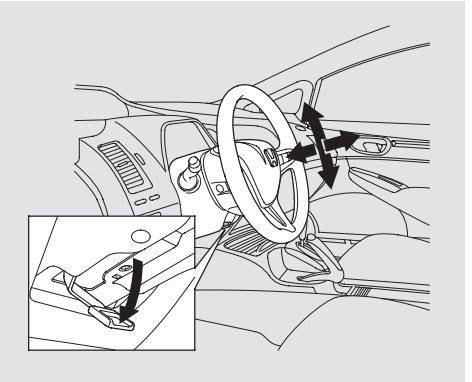

3. Nyomja a rögzítő kart felfelé a kormánykerék helyes pozícióban való rögzítéséhez.

4. Próbálja meg a kormánykereket le — fel, ki — be mozgatni azért, hogy ellenőrizze a kormányoszlop biztonságos rögzítését.

Kulcsok és zárak

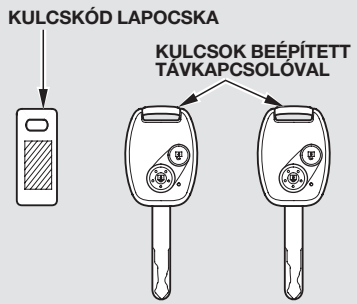

Két távkapcsolóval szállított modelleknél

Két egyforma kulcsot kap az autóhoz. Az egyiket tartsa biztos helyen — ne az autóban — tartaléknak.
A kulcsok nyitják az összes zárat az autóban.

Távkapcsolóval rendelkező modelleknél

Az autó kulcsaival együtt egy lapocskát is kell kapnia, amely a kulcskódot tartalmazza. A kulcskód ismeretére új kulcs rendelésénél van szüksége, ha elveszíti valamelyik kulcsát az autóhoz. Ha új kulcsra van szüksége, csak gyári Honda kulcsot vásároljon.

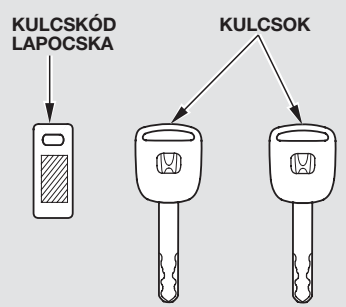

Távkapcsoló nélküli modelleknél

Távkapcsoló

Amennyiben gyárilag szerelt

Egyes modellekhez gyárilag egy, vagy két távkapcsolót adnak. A távkapcsoló használatát a 101 . oldalon olvashatja.

Az immobilizer rendszerrel ellátott autók gyújtáskulcsai egy apró elektronikát tartalmaznak. Ha ez a kulcsban lévő parányi elektronika megsérül, akkor a motort nem lehet elindítani.

- Ne tartsa a kulcsot tűző napon, magas hőmérsékletű, vagy nagy páratartalmú helyen.
- Ne dobálja a kulcsot és ne ejtsen rá nehéz tárgyakat.
- Tartsa távol a kulcsot mindenféle folyadéktól. Ha a kulcs nedves lesz, rögtön törölje szárazra egy darab ronggyal.

A távirányító nélküli kulcsok elem nélkül működnek. Ne kísérletezzen a szétszerelésével.

Immobilizer rendszer

Az immobilizer rendszer megakadályozza, hogy az autót illetéktelen személy elindíthassa. Ha nem a megfelelően kódolt kulcsot (vagy más egyéb eszközt) használnak az autó indításához, a motor üzemanyag ellátási rendszere letilt.

A gyújtáskapcsoló kulcs ON (II) állásba fordításakor az immobilizer rendszer ellenőrző lámpája néhány másodpercre felgyullad, majd elalszik. Ha a visszajelző lámpa villog, akkor a rendszer nem ismerte fel a gyújtáskulcsot. Kapcsolja le a gyújtást LOCK (0) állásba, a kulcsot húzza ki a gyújtáskapcsolóból, majd tolja vissza és ismét adja rá a gyújtást ON (II).

Ha a gyújtáskapcsoló közelében egynél több immobilizer kóddal rendelkező gyújtáskulcs van, akkor előfordulhat, hogy az immobilizer rendszer nem ismeri fel, az egyébként a rendszerhez kódolt kulcsot.

Ha a rendszer többszöri próbálkozás után sem ismeri fel a kulcsot, akkor lépjen kapcsolatba az Ön HONDA márkaszervizével.

Ne kísérletezzen a rendszer átalakításával, egyéb egységek beépítésével. Az ilyen beavatkozások által okozott elektromos hibák, az autó mozgásképtelenségét okozhatják.

Ha elveszíti valamelyik gyújtáskulcsát és nem tudja autóját beindítani, lépjen kapcsolatba a Márkakereskedőjével.

(EU modellek)
Európai Közösség előírásai
Ez a rendszer megfelel a R&TTE előírásainak.

CE 0523

Gyújtáskapcsoló

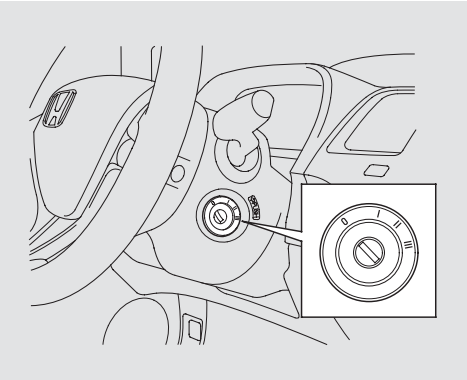

A gyújtáskapcsoló a kormányoszlop jobb oldalán található. Négy állása van: ZÁRVA (LOCK 0), KÉSZENLÉT (ACCESSORY I), BE (ON II), INDÍTÁS (START III).

LOCK(0) — Csak ebben a helyzetben teheti be vagy húzhatja ki a kulcsot a gyújtáskapcsolóból. A kulcs elfordításához enyhén be kell nyomni. Automata váltóval szerelt modelleknél a váltókarnak P állásban kell lennie.

Ha az első kerekek nem egyenesen állnak, a bezárt kormányzár miatt nehéz a gyújtáskulcsot elfordítani. Ilyenkor egy kicsit jobbra vagy balra fordítsa el a kormánykereket és így forgassa a gyújtáskulcsot.

ACCESSORY (I) — Ebben az állásban használhatja az audio rendszerét (néhány modell esetén) és a szivargyújtót.

GYÚJTÁS BE — ON (II) — Ez a kulcs állása menetközben. Ebben az állásban minden berendezés, felszerelés használható. Amikor a gyújtáskulcsot az ACCESSORY (I) pozícióból az ON (II) pozícióba fordítja, ellenőrzés céljából a visszajelző lámpák kigyulladnak a műszerfalon.

Néhány modellnél ebben az állásban a fényszórók automatikusan felkapcsolódnak.

INDÍTÁS — START (III) — Ezt az állást csak a motor indítására használja. He elengedi a kulcsot, a gyújtáskapcsoló visszaugrik az ON (II) pozícióba.

Egyes típusoknál hangjelzés figyelmezteti, ha a gyújtáskulcsot a gyújtás levétele után — LOCK (0) vagy ACCESSORY (I) — a kapcsolóban felejti, és a vezető ajtaját kinyitja. Húzza ki a kulcsot, és a hangjelzés megszűnik.

Automata váltóval szerelt modelleknél a váltókarnak P állásban kell lennie, csak így tudja kihúzni a kulcsot.

⚠ FIGYELMEZTETÉS

Ha a gyújtáskulcsot kihúzza a gyújtáskapcsolóból a kormányzár bezár.
Ha menetközben lezár a kormányzár, elveszítheti az uralmát a gépkocsi fölött.

Csak álló helyzetben húzza ki a gyújtáskulcsot a gyújtáskapcsolóból.

Ajtózárak

Központi zár

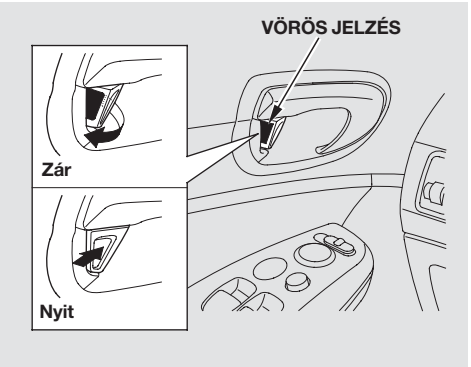

Minden ajtón a belső kilincs mellett egy záró gomb található. A vezető oldali záró gomb az összes ajtózárat működteti. Minden utas ülés esetén a záró gomb előre nyomása csak az adott ajtót zárja vagy nyitja.

Ha az ajtózár nyitva, a záró gombon a vörös jelölés látható.

A vezető oldali ajtó kulccsal történő zárása, vagy nyitása esetén az összes többi ajtó is záródik, vagy nyílik.

Távkapcsoló nélküli modelleknél
Az utas oldali első ajtó is zárható, nyitható kívülről a kulccsal.

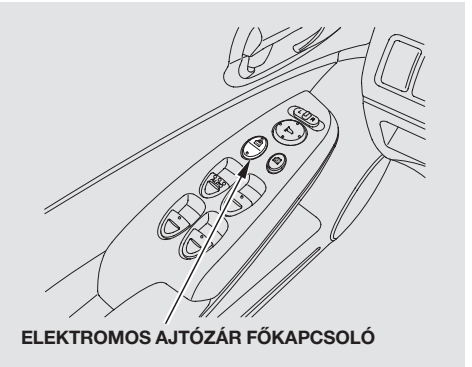

A vezető oldali könyöklőbe épített központi zár főkapcsolóval szerelt modelleknél
Az ajtók bezárásához nyomja le a központi zár főkapcsoló felső részét. A központi zár főkapcsoló alsó részének megnyomásával kinyitja az összes ajtót.

Az autóból való kiszálláskor bármelyik ajtó egyszerűen bezárható, ha a zárgombot benyomja, majd az ajtót becsukja. A vezető oldali ajtó bezárásához húzza fel a kilincset, nyomja be a zárgombot, majd engedje el a kilincset és csukja be az ajtót.

A központizár kapcsolóval szerelt modelleknél a vezető oldali ajtó bezárásához vegye ki a gyújtáskapcsoló kulcsot, húzza fel és tartsa így a kilincset, húzza a záró gombot hátrafelé vagy nyomja le a központi zár főkapcsoló felső részét, majd csukja be az ajtót.

Ha az ajtókat és a csomagtartót kulccsal vagy távirányítóval bezárta, akkor mindegyik irányjelző és a műszerfali irányjelző visszajelzők háromszor villognak egymás után. Ez a megerősítése annak, hogy a riasztó rendszer (amennyiben gyárilag tartozék) élesítve van, illetve az ajtók és a csomagtér ajtó zárva vannak (lásd 198. oldal).

A riasztórendszer élesedik (amennyiben gyárilag szerelt), ha az ajtókat és a csomagtér ajtót a vezető ajtajának záró gombjával vagy a központi zár kapcsolóval (amennyiben gyárilag szerelt) zárta le — lásd 198. oldal.

Kizáródás megelőzése
(Néhány modell esetén)

Ha a vezető ajtaja nyitva van és a gyújtáskulcs a gyújtáskapcsolóban található, akkor a központi zár főkapcsolója nem működik. Ha a vezető ajtaja zárva van, akkor működik. Ha a vezető ajtajának a záró gombját hátrafelé húzza, illetve a külső kilincset felhúzza és így a nyitva lévő vezető ajtót megpróbálja lezárni, akkor az összes ajtón található záró gomb kipattan a helyéről.

"Döglött" zár
(Néhány modell esetén)

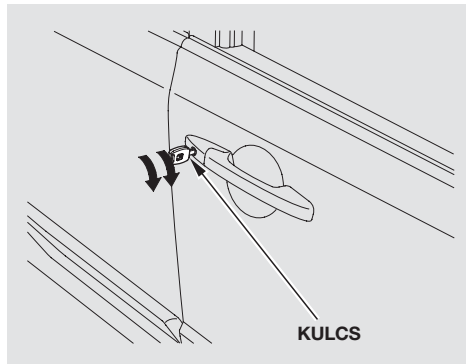

A zár ezen funkciója segít megőrizni értékeit a lezárt autóban. A nagyobb biztonság érdekében a zár bezárása után öt másodpercen belül fordítsa rá még egyszer a kulcsot.

FOLYTATÓDIK

Ajtózárak

A biztonsági zár reteszelődik attól függetlenül, hogy az ablakok és a tetőablak zárva vannak, vagy nyitva, azonban nem működik, ha valamelyik ajtó nincs teljesen becsukva. Győződjön meg az ajtók állapotáról, mielőtt aktiválná a biztonsági zár funkciót.

A döglött zár aktiválása után a központi zár kapcsolója a belső kilincs szerelvényen nem működteti tovább a zárakat.

A döglött zár funkció a távkapcsolóval is aktiválható. Ehhez nyomja meg a távkapcsolón található LOCK (ZÁRÓ) gombot kétszer, 5 másodpercen belül (lásd 101 . oldal).

A döglött zár funkció törléséhez nyissa ki a vezető ajtaját kulccsal vagy távkapcsolóval.

⚠ FIGYELMEZTETÉS

Ha utasok tartózkodnak az autóban és a döglött zár funkció aktiválódott, akkor belülről nem tudják kinyitni az ajtókat.

A döglött zár funkció aktiválása előtt győződjön meg arról, hogy az autóban nem található senki.

Gyerekzárak

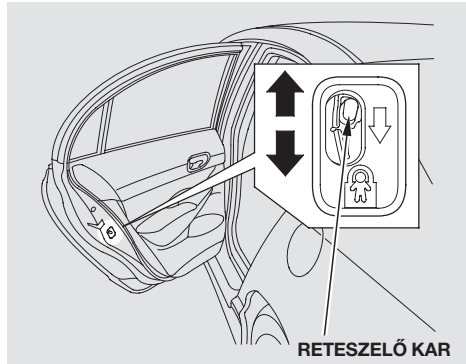

A gyerekzárak azt a célt szolgálják, hogy gyermekek a hátsó ajtókat ne tudják menetközben véletlenül kinyitni. Mind a két hátsó ajtó külön-külön fel van szerelve gyerekzár kapcsoló karral, az ajtó szélének közelében. A kar LOCK (a kar alsó pozíciója) pozícióba állításával az ajtó a továbbiakban nem nyitható belülről, az ajtó záró gomb állásától függetlenül. Az ajtó kinyitásához nyomja az ajtó záró gombot előrefelé, és nyissa ki az ajtót kívülről.

Távkapcsoló (Néhány modell esetén)

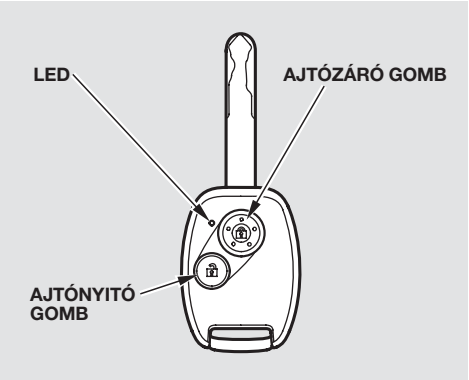

LOCK (ZÁRÓ GOMB) – A LOCK zárógomb megnyomásakor az összes ajtó és a csomagtér ajtó bezáródik. Ilyenkor az összes irányjelző és azok műszerfali visszajelzői hármat villognak, jelezve, hogy az összes ajtó és a csomagtartó bezáródott, illetve a riasztórendszer (ha felszerelés) élesedett. A távkapcsolóval nem lehet zárni az ajtókat, ha valamelyik ajtó nincs rendesen becsukva, vagy a gyújtáskulcs a gyújtáskapcsolóban van.

UNLOCK (NYITÓ GOMB) – A nyitógomb megnyomásakor az összes ajtózár kinyílik, valamint az összes irányjelző és azok műszerfali visszajelzői egyet villognak.

Az utastér világítás (ha a kapcsolója középső állásban van) felkapcsolódik az UNLOCK (NYITÓ) gomb lenyomásakor. Ha ezután egyik ajtót sem nyitja ki körülbelül 30 másodpercig, az utastér világítás fokozatosan elhalványul. Ha azonban ezen 30 másodpercen belül a távkapcsolóval bezárja az ajtókat, az utastér világítás rögtön elalszik.

Ha 30 másodpercen belül nem nyitja ki egyik ajtót sem, akkor az ajtók automatikusan visszazárnak és a riasztórendszer (ha felszerelés) élesedik.

Nem lehet nyitni az ajtókat, ha a gyújtáskulcs a gyújtáskapcsolóban van.

FOLYTATÓDIK

Távkapcsoló (Néhány modell esetén)

"Döglött" zár
(Néhány modell esetén)
A távkapcsolóval is tudja aktiválni a "döglött" zár funkciót. A nagyobb biztonság érdekében a zár bezárása után öt másodpercen belül nyomja meg még egyszer a távkapcsoló zárógombját.

A döglött zár funkciót nem lehet aktiválni, ha valamelyik ajtó vagy a csomagtér ajtó nincs rendesen becsukva. Ugyanakkor aktiválni lehet, ha a motorháztető vagy bármelyik ablak nyitva van.

A nyitáshoz nyomja meg a távkapcsoló nyitógombját vagy egyszerűen használja a kulcsot.

A 99 . oldalon bővebb információkat talál a "döglött zár" működéséről.

⚠ FIGYELMEZTETÉS

Ha utasok tartózkodnak az autóban és a döglött zár funkció aktiválódott, akkor belülről nem tudják kinyitni az ajtókat.

A döglött zár funkció aktiválása előtt győződjön meg arról, hogy az autóban nem található senki.

Távkapcsoló karbantartása

- A távkapcsolót gondosan használja, ne dobálja, lehetőleg ne ejtse le.
- Óvja a túl magas és túl alacsony hőmérséklettől.
- Ne érje víz a távkapcsolót. Amennyiben ez mégis megtörténik, azonnal törölje szárazra egy puha ronggyal.
- Ha elveszíti a távkapcsolót, az Ön HONDA márkakereskedőjénél szerezzen be egy újat. Az új távkapcsolót hozzá kell kódolni az autó központi zár rendszeréhez.

Távkapcsoló elemének cseréje
Amikor a távkapcsoló eleme kezd kimerülni, egyre többször kell lenyomni a gombjait az ajtók és a csomagtér ajtó nyitásához vagy zárásához. Ilyenkor mihamarabb cserélje ki a távkapcsoló elemét.

Elem típusa: CR1616

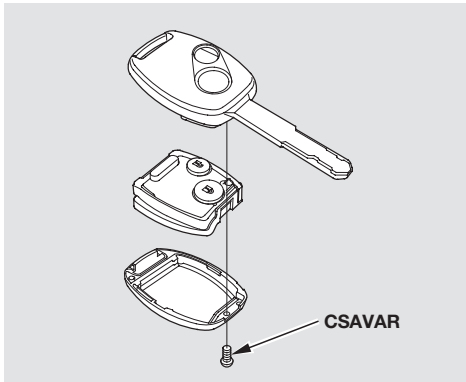

A távkapcsoló elemének kiszerelése:

1. Csavarja ki kisméretű csillagfejű csavarhúzóval a fedélrögzítő csavart a házból.

2. A kulcsfejről pattintsa le távkapcsoló hátsó fedelét, és a középső részt vegye ki.

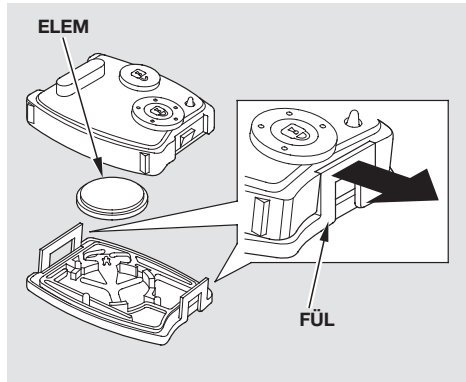

3. Pattintsa le a középső rész hátlapját, a rögzítő fülek óvatos szétfeszítésével.

FOLYTATÓDIK

Távkapcsoló (Néhány modell esetén)

4. Vegye ki a régi elemet a belső borítás hátsó részéből. Tegye be az új elemet belső borítás hátsó részébe, miközben ügyeljen a helyes polaritásra (+ polaritás lefelé).

5. Szerelje össze a kulcsot a szétszerelés fordított sorrendjében.

MEGJEGYZÉS

A helytelenül eldobott elem szennyezi a környezetet.
Az elemek kidobásánál vegye figyelembe a helyi előírásokat.

(Európai modellek)
Európai Közösség előírásai
A központi zár rendszer távkapcsolója megfelel a R&TTE előírásainak.

CE0523

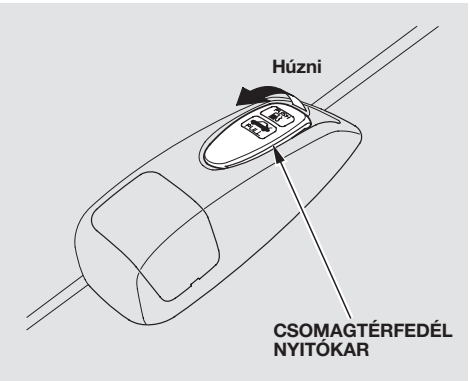

A csomagtartót kétféleképpen nyithatja:

- Húzza meg a vezető ülés külső szélénél lévő nyitókart.
- Használja a kulcsot a nyitáshoz.

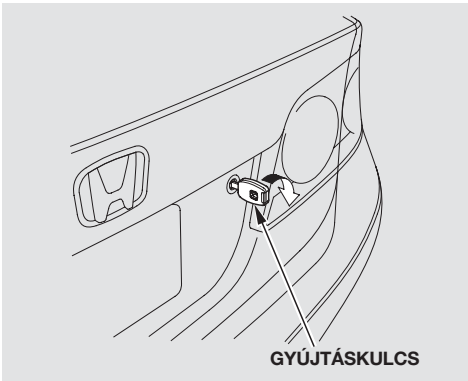

Zárásakor csukja le a fedelet határozottan a pereménél fogva.

A csomagtér fedél sérülésének, illetve a kipufogó gáz utastérbe való jutásának elkerülése végett vezetés közben mindig tartsa a csomagtér ajtót zárva. Lásd **Szénmonoxid veszély** a 65 . oldalon.

Ülések

Első ülések beállítása

Lapozzon a 14. — 15. oldalakra és olvassa el a leírt utasításokat, biztonsági figyelmeztetéseket a helyes üléshelyzet beállításával kapcsolatban.

Még az elindulás előtt állítsa be a megfelelő helyzetbe az ülését.

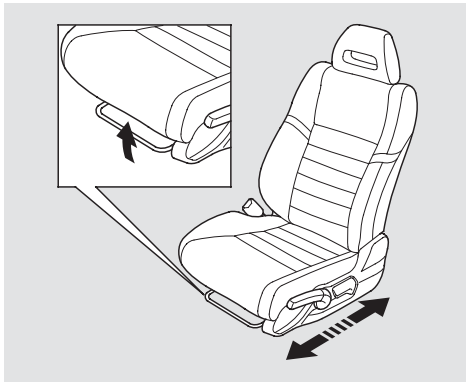

Az ülés előre- ill. hátra állításához húzza fel az ülőpárna alatt található kart. Tolja az ülést a kívánt helyzetbe és engedje el a kart. Próbálja meg mozgatni az ülést, hogy meggyőződjön az ülés biztonságos rögzítéséről.

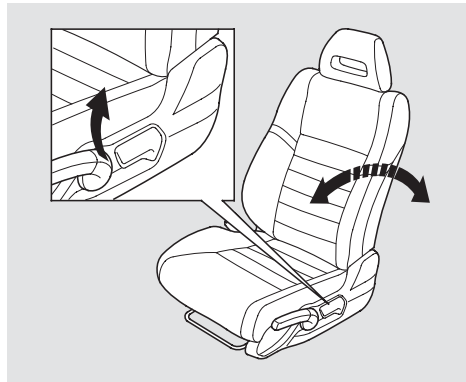

A háttámla dőlésszögének beállításához húzza fel az ülés külső oldalán található kart.

Ha már az ülése megfelelően be van állítva, az ülést előre - hátra mozgatva győződjön meg a beállított helyzet biztonságos rögzítéséről.

Vezetőülés magasságának állítása

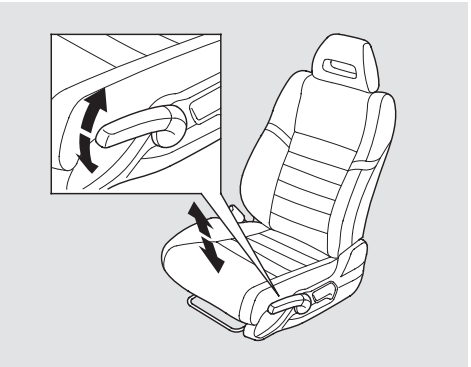

A vezető ülésének magassága állítható. Az ülés magasságának fokozatos beállításához húzza fel ismételten többször az ülés külső oldalán található kart. Leeresztéséhez lefele tolja a kart ismételten többször, a kívánt fokozat eléréséig.

Még az elindulás előtt állítsa be a megfelelő helyzetbe az ülését.

Fejtámlák

Lapozzon a 16 . oldalra és olvassa el a leírt utasításokat, biztonsági figyelmeztetéseket a helyes fejtámla beállításával kapcsolatban.

Az Ön autójában elöl állítható magasságú fejtámlákat talál. Néhány modell esetén a hátsó fejtámlák magassága állítható.

A fejtámlák megvédik Önt és utasát balesetnél a nyaktöréstől és egyéb sérülésektől.

Akkor védenek a leghatékonyabban, ha a fejtámlák teteje nagyjából a fülek felső részének magasságában vannak.

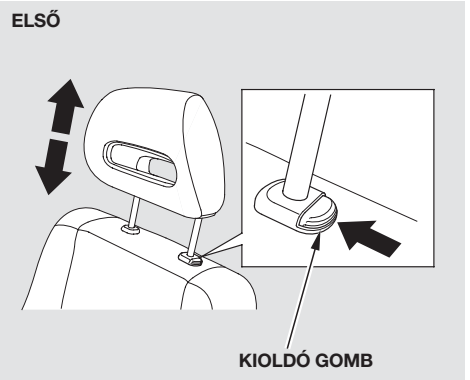

A fejtámlák magassága állítható. Mindkét kezére szüksége lesz a fejtámla beállításához, ezért ne tegye vezetés közben. Feljebb állításhoz húzza felfelé, míg lejjebb állításhoz nyomja az ábrán jelölt irányba a kioldó gombot, miközben a fejtámlát tolja lefelé.

FOLYTATÓDIK

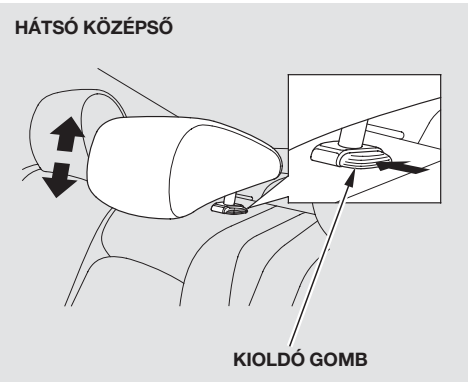

Ha a hátsó középső ülésen utast szállít, akkor állítsa a hátsó középső fejtámlát a legmagasabb állásba.

A fejtámlák eltávolításához, takarításnál vagy javításnál, húzza ki a fejtámlát amíg lehet, majd a kioldógomb megnyomásával húzza ki azokat a helyükről.

⚠ FIGYELMEZTETÉS

Azonnal szerelje vissza a fejtámlákat, mihelyt a háttámlákat visszahajtotta függőleges pozícióba

Könyöklők
(Néhány modell esetén)

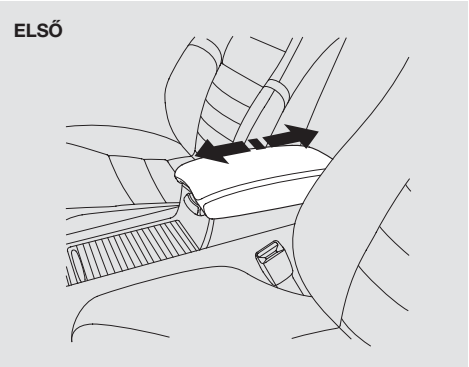

A középső konzol fedele könyöklőként is használható.

Győződjön meg arról, hogy a könyöklő lehajtása során az utasok kezei és ujjai nincsenek útban.

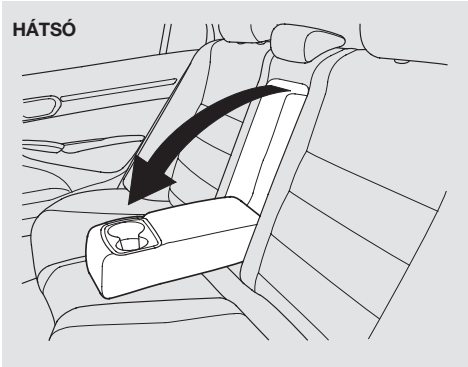

Egyes modellek esetén
A hátsó könyöklő a hátsó ülés közepén található. Használatához hajtsa ki.

A könyöklőben pohártartó található.

Hátsó ülés ledöntése
(Néhány modell esetén)

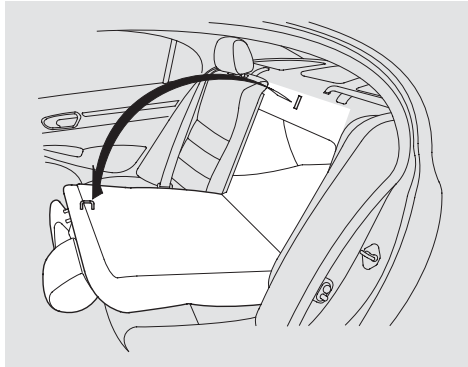

A hátsó ülések előre dönthetőek a csomagtér megnövelése érdekében. A csomagtartó hátsó falánál található hevedert meghúzva kioldhatja az ülések háttámláinak reteszét. Nyomja előre a támlákat. Egyes modelleknél a hátsó üléstámlák külön-külön is lehajthatóak. Ha csak az egyik felét hajtja le, a megmaradó hátsó ülésen utast szállíthat.

FOLYTATÓDIK

Ülések

Ha a hátsó fejtámla fennakad az első ülés háttámláján és nem tudja a háttámlát teljesen lehajtani, akkor távolítsa el a hátsó fejtámlát (lásd 107 . oldal).

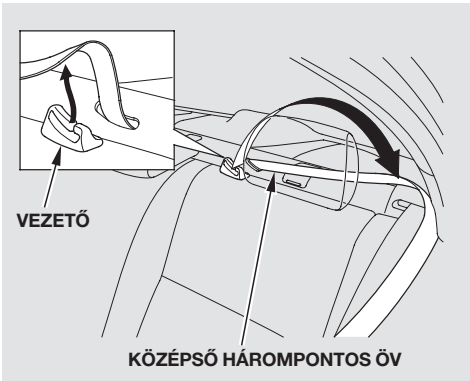

A csomag behelyezésekor távolítsa el a középső öv váll ágát kivéve a megvezetőből.

Mielőtt lehajtaná az üléstámlát, távolítson el minden tárgyat az üléspárnáról.

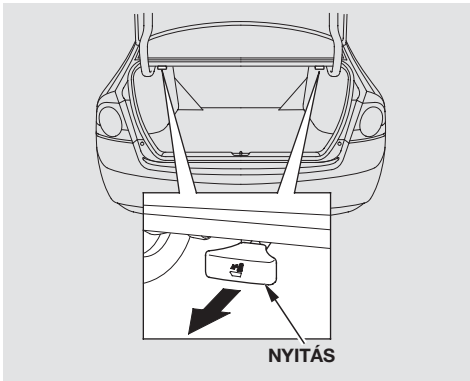

A csomagtartó hátsó falánál található hevedert meghúzva kioldhatja az ülések háttámláinak reteszét. Nyomja előre a támlákat.

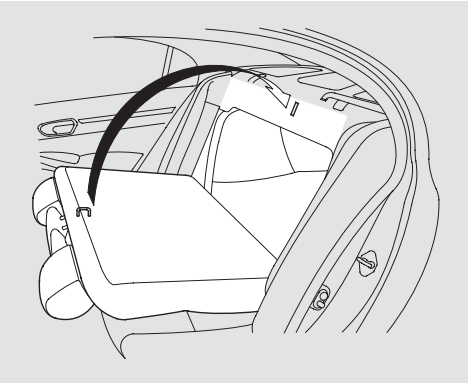

A háttámla biztonságos rögzítéséhez nyomja meg határozottan a kalaptartó felé. Rángatással győződjön meg biztonságos rögzítettségéről.

Ha az ülés háttámla le van hajtva, ne tegyen rá nehéz tárgyakat.

Győződjön meg róla, hogy az összes biztonsági öv elérhető mindenki számára, nem csavarodtak-e meg, illetve a középső öv váll ágát rögzítse a vezetőben.

Győződjön meg róla, hogy a csomagtartóból kinyúló tárgyak biztonságosan rögzítettek-e. A nem megfelelően rögzített tárgyak menetközben — erős fékezéskor — előre repülve sérülést okozhatnak. Lásd **Csomagok szállítása** fejezet 213. oldalon.

Soha ne autózzon lehajtott üléslappal, miközben a csomagtartófedél nyitva van. Lásd **Szénmonoxid veszély** fejezet 65. oldal.

⚠ FIGYELMEZTETÉS

Azonnal szerelje vissza a fejtámlákat, mihelyt a háttámlákat visszahajtotta függőleges pozícióba

Ülésfűtés (Néhány modell esetén)

Mindkét első ülés fűtéssel rendelkezik. Az ülésfűtés használatához a gyújtáskapcsoló kulcsnak ON(II) állásban kell lennie.

Nyomja meg a kapcsoló elülső részét (HI) az ülés gyors felfűtéséhez. Amikor az ülés hőmérséklete eléri a megfelelő értéket, nyomja meg a kapcsoló hátsó részét (LO). Ezzel az ülést melegen tudja tartani.

HI állásban a fűtés kikapcsol, ha az ülés túl meleg és újra bekapcsol, ha az ülés hőmérséklete lecsökken.

“LO” — alacsony — fokozatban a fűtés folyamatosan működik.

Egyes modellek esetén
Mivel az oldallégzsák érzékelői nyertek elhelyezést az utas oldali ülés háttámlájában, ezért ezen ülés háttámlája nem fűtött.

Kérjük használat közben kövesse az alábbi instrukciókat:

- A HI beállítást csak az ülések gyors felfűtésére használja, mert igen nagy az áramfelvétele az akkumulátorból.
- Ne használja az ülésfűtést, még LO állásban sem, amikor a motor nem jár vagy amikor sokáig csak alapjáraton üzemel, mert ilyenkor túlterhelheti az akkumulátort, megnehezítve az indítást.

Fényszóró magasság állítás (Néhány modell esetén)

FÉNYSZÓRÓ MAGASSÁG ÁLLÍTÓ

A tompított fényszóró világítási magassága az autóban ülő személyek száma, a szállított teher súlyának megfelelően függőlegesen beállítható.

Adja rá a gyújtást ON (II), majd a kapcsoló mozgatásával válassza ki a megfelelő világítási magasságot.

0: Vezető az első ülésen.
1: Vezető és egy utas az első ülésen.
2: Öt személy az első és hátsó üléseken és a csomagtartó megpakolva a megengedett súlyhatárig.
3: Vezető és a csomagtartó megpakolva a megengedhető tengelynyomás és terhelhetőségi értékig.

Modellek - nagyfeszültségű gázkisüléses fényszóró izzóval szerelve

Az Ön autójába szerelt automata fényszóró magasság állító berendezés — figyelembe véve autója pillanatnyi terhelését — folyamatosan tartja a tompított fényszórók megfelelő világítási magasságát.

Elektromos ablakok

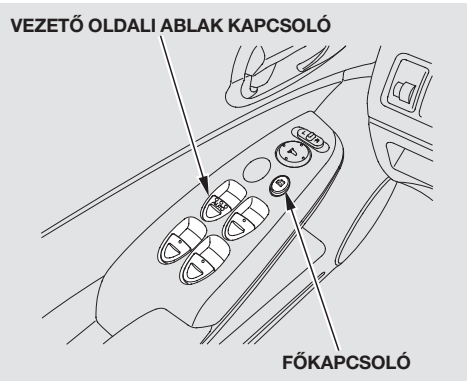

Az ablaküvegeket elektromos ablakmozgató szerkezettel szerelték fel. A gyújtás bekapcsolása ON (II) után működtethető a rendszer. Az ablak kinyitásához nyomja a kapcsolót lefele és tartsa úgy. A kívánt helyzet elérésekor engedje el a kapcsolót, s az ablak megáll. Az ablak becsukását a gomb felfelé húzásával érheti el.

Egyes modellek esetén
A gyújtás lekapcsolása után 10 percig működtethető a rendszer. Ezt a funkciót azonban kikapcsolja, ha bármelyik első ajtót kinyitja időközben.

⚠ FIGYELMEZTETÉS

Ha az ablakot rázárja valaki kezére vagy ujjára, az súlyos sérüléseket okozhat.

Mielőtt az ablakokat bezárná, győződjön meg róla, hogy senki sem tartózkodik az ablakok közelében.

FIGYELMEZTETÉS: *Mindig vigye magával a kulcsot, ha kiszáll az autójából, ne bízza kulcsát a bennülőkre.*

A vezető ajtajának könyöklőjén helyezték el az elektromos ablakemelők központi vezérlését. Az utasok ablakának kinyitásához nyomja le a szükséges kapcsolót, s tartsa úgy míg az ablak a kívánt pozíciót el nem éri. Az ablak felemeléséhez húzza felfelé az ablakmozgató kapcsolót. Amikor az ablak elérte a kívánt helyzetet engedje el a kapcsolót.

AUTO — A vezető ablakának teljes kinyitását elérheti, ha határozottan megnyomja — vagy felemeli — a kapcsolót,-majd elengedi. Az ablak automatikusan lemegy. Az ablak menet közbeni megállításához mindig ellenkezőleg húzza, vagy nyomja meg a kapcsolót.

A vezető oldali ablak teljes felhúzásához húzza fel határozottan a kapcsolót. Az ablak automatikusan elindul felfelé. Ha útközben meg kívánja állítani, nyomja le a gombot újra.

Amennyiben csak részben kívánja az ablakot nyitni, illetve zárni, finoman nyomja le, illetve húzza fel a gombot. Az ablak megáll a kívánt helyzetben, ha elengedi a gombot.

Az AUTO (illetve néhány típus esetén az összes) kapcsoló a gyújtás bekapcsolásával – ON (II) – megvilágítódik.

A MAIN (fő) kapcsoló az utasok ablakait irányítja. Ha ez a kapcsoló OFF állásban van, az utasok ablakait nem lehet nyitni-zárni. Amennyiben ki akarja kapcsolni a tiltást, nyomja meg a gombot, míg az kiugrik pozíciójából. Tartsa a kapcsolót benyomott állásban, ha gyermek utazik az autóban, hogy ne sebesítse meg magát az ablakemelő helytelen használatával.

AUTO REVERSE – Ha a vezető oldali ablak automatikus felhúzása közben akadályba ütközik, automatikus visszaeresztésbe kezd. Az ablak teljes bezárásához, távolítsa el az akadályt, és húzza meg újra a kapcsolót felfelé.

Ezen funkció ellenére ügyeljen rá, hogy utasainak keze, vagy bármilyen tárgy kellő távolságban legyen felhúzás közben. Ha az üveg már a teljesen felhúzott állapot közelében van, esetleg ez a funkció nem működhet.

Ha az akkumulátor lemerült vagy a sarut levették, illetve az elektromos ablak biztosítékát kihúzták, a vezető ablakának AUTO – felhúzás és visszaeresztés – funkciója törlődik. Ezért az előbbi műveletek visszaállítása után memorizálni kell azt az alábbi lépésekben:

1. Indítsa el a motort. Eressze le teljesen a vezető oldali ablakot úgy, hogy közben lenyomja a kapcsolót.

2. Húzza fel teljesen az ablakot úgy, hogy közben felfelé húzza a kapcsolót. A teljes záródás után tartsa legalább két másodpercig így a kapcsolót.

Amennyiben ezután sem üzemel megfelelően, ellenőriztesse az ablakemelő rendszert a márkaszervizben.

Napfénytető (Néhány modell esetén)

A naptető nyitásának két lehetősége van. A szellőzéshez kibillentheti a hátulját, vagy teljesen hátrahúzhatja az egészet. A kapcsolót a tetőkonzolon találja. A naptető a gyújtás bekapcsolása ON (II) után működtethető.

A naptető kibillentéséhez nyomja meg a kapcsoló közepét. Amennyiben csak részben kívánja a naptetőt kibillenteni, engedje el a kapcsolót a kívánt pozícióban.

A naptető nyitásához húzza hátra finoman a kapcsolót. A kívánt helyzetnél engedje el a kapcsolót. Záráshoz finoman nyomja meg előre a kapcsolót. Ha menetközben elengedi, a naptető megáll a kívánt helyzetnél.

⚠ FIGYELMEZTETÉS

A napfénytető rázárása valakinek a kezére vagy ujjára, súlyos sérüléseket okozhat.

Mielőtt bezárná a napfénytetőt, győződjön meg róla, hogy nincs senkinek a keze a napfénytető közelében.

AUTO — A napfénytető teljes kinyitását elérheti, ha határozottan meghúzza a kapcsolót,- majd elengedi. A naptető automatikusan kinyílik. A menet közbeni megállításához mindig ellenkezőleg nyomja meg a kapcsolót.

A naptető teljes zárásához határozottan tolja előre a kapcsolót. A naptető teljesen bezáródik. Ha menetközben meg akarja állítani, nyomja meg újra a kapcsolót.

A naptető részbeni nyitásához, vagy zárásához húzza hátra, illetve tolja előre finoman a kapcsolót. A naptető mozgatása abban a pillanatban megáll, ahogy elengedi a kapcsolót.

AUTO REVERSE — Ha a napfénytető automatikus behúzása közben akadályba ütközik, automatikus visszaeresztésbe kezd. A naptető teljes bezárásához, távolítsa el az akadályt, és nyomja meg újra a kapcsolót.

Ezen funkció ellenére ügyeljen rá, hogy utasainak keze, vagy bármilyen tárgy kellő távolságban legyen behúzás közben. Ha a naptető már a teljesen behúzott állapot közelében van, esetleg ez a funkció nem működhet.

Egyes modellek esetén
A napfénytető mozgatása elektromos késleltetés funkcióval rendelkezik. A gyújtás lekapcsolása után 10 percig működtethető a rendszer. Ezt a funkciót azonban kikapcsolja, ha bármelyik első ajtót kinyitja időközben.

MEGJEGYZÉS

Ne próbálja meg nyitni a tetőt hideg, jeges időben,- vagy amikor hó borítja — mert megrongálhatja azt, vagy annak mozgató motorját.

FIGYELMEZTETÉS: *Mindig vigye magával a kulcsot, ha kiszáll az autójából, ne bízza kulcsát a bennülőkre.*

FIGYELMEZTETÉS: *A mozgásban lévő autóból a nyitott naptetőn kidugott kar, fej, esetleg egyéb testrészek súlyos balesetekhez, esetleg halálos sérüléshez vezethetnek.*

Tükrök

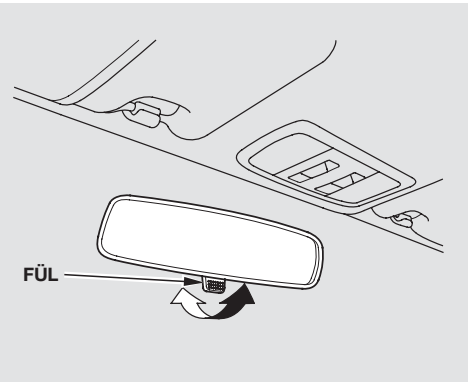

Tartsa a belső és a külső tükröket tisztán, és úgy állítsa be őket, hogy mindenkor a legjobban lásson hátra. Elindulás előtt mindig ellenőrizze a tükrök beállítását.

A belső tükör kétállású: nappali és éjszakai helyzetbe állítható. Az éjszakai állás tompítja a hátulról közeledő autók fényszórójának fényét. A kívánt helyzetet a billentyű átváltásával érheti el.

Az elektromos tükrök állítása (Néhány modell esetén)

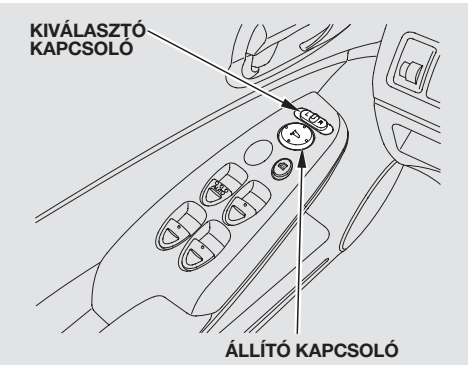

1. Fordítsa a gyújtáskapcsolót ON (II) pozícióba.

2. Tolja a választókapcsolót bal (L), vagy jobb (R) állásba.

3. A gomb megfelelő irányba történő megnyomásával mozgassa a tükröt jobbra, balra, le, fel.

4. Ha befejezte, állítsa a választókapcsolót a középső állásba. Ezzel kikapcsolta tükörállító gombot, nem tudja elállítani véletlenül a tükröket.

Tükörfűtés
(Néhány modell esetén)

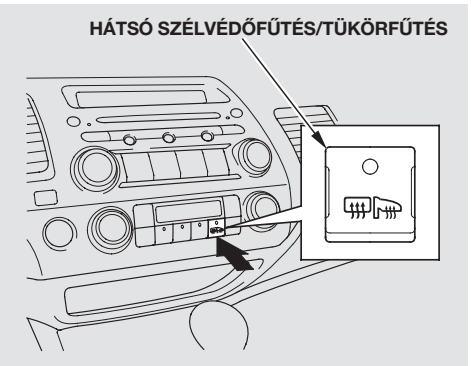

A gyújtás bekapcsolása ON (II) után a külső tükrök fűtését bekapcsolhatja a kapcsolóval, a tükörlapokon keletkezett pára és jég eltávolításához. Működés közben világít a kapcsoló visszajelzője. Ezzel párhuzamosan a hátsó szélvédő fűtése is működésbe lép. A tükörfűtés kikapcsolásához nyomja meg újra a gombot, ezzel párhuzamosan a hátsó szélvédő páramentesítő is kikapcsol.

Behajtható külső tükör
(Néhány modell esetén)

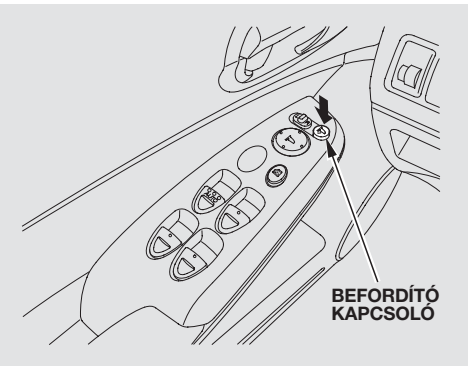

Szűk parkoló helyeken nagy hasznát veheti. A beállító gombok mellett levő behajtó kapcsoló megnyomásával mindkét tükör befordul. Mielőtt elindul hajtsa vissza a tükröket, a gomb újra megnyomásával. A gyújtás bekapcsolása után ON (II) nyomja meg a gombot, hogy kihajtsa a két tükröt. Behajtásához nyomja meg újra a gombot.

Soha ne autózzon behajtott tükrökkel.

Kézifék

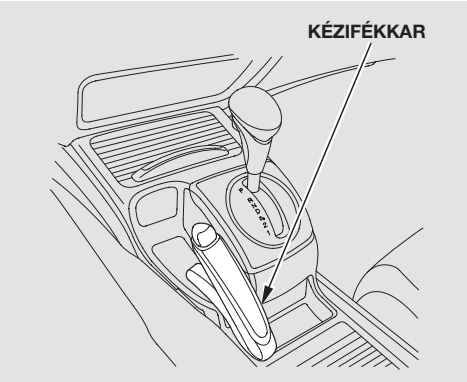

A kézifék használatához húzza fel teljesen a kart. Kioldásához emelje fel a kart enyhén majd nyomja meg a gombot a végén, és eressze vissza a kart teljesen. A kézifék visszajelző lámpájának ki kell aludnia a műszerfalon, ha a kéziféket teljesen kiengedte (lásd 77 . oldal).

MEGJEGYZÉS

Ha úgy vezeti az autót, hogy előtte nem engedi ki a kéziféket teljesen, megrongálhatja a hátsó fékeket és tengelyeket. Elindulás után hangjelzés figyelmezteti a behúzott kézifékre.

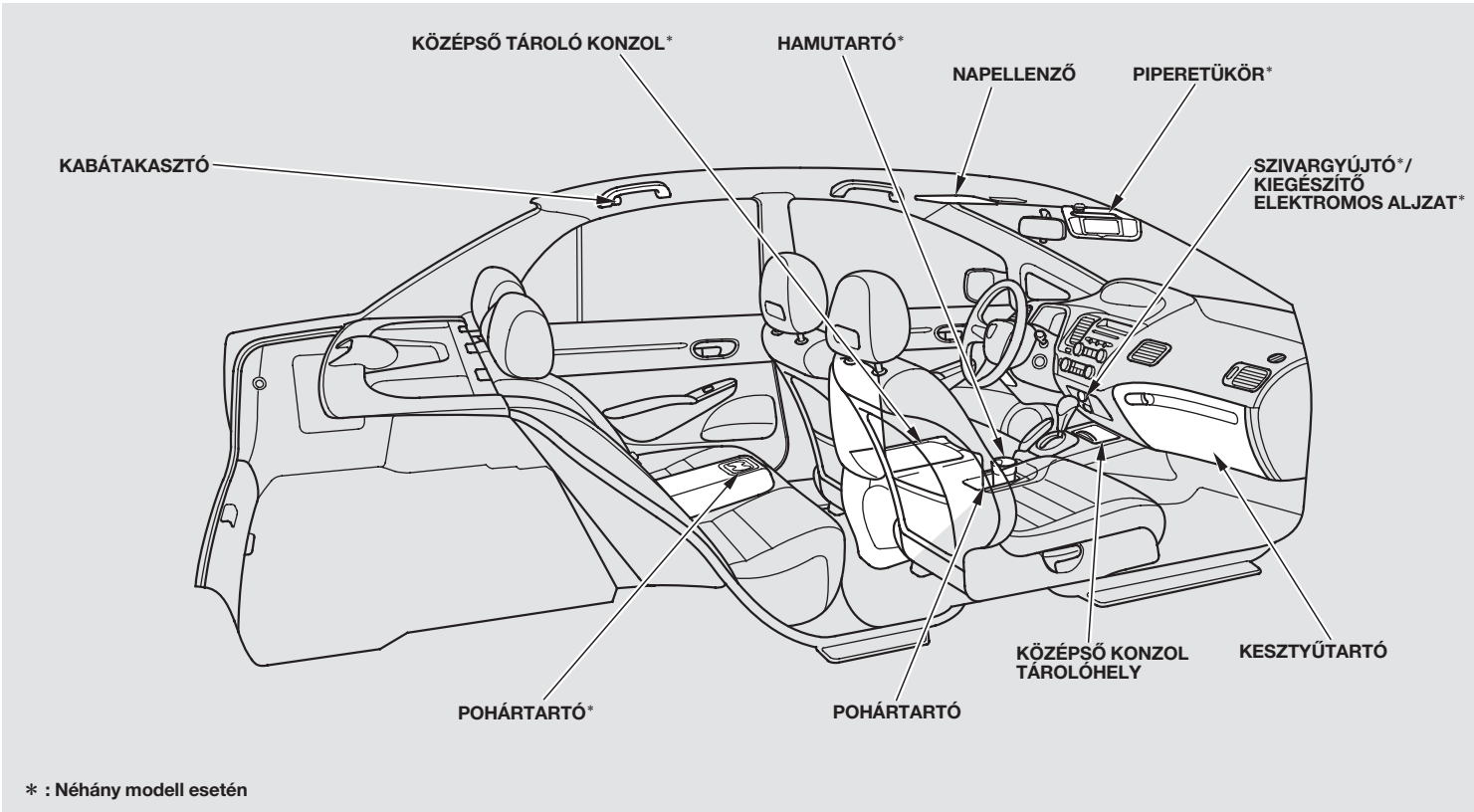

* : Néhány modell esetén

Belső kényelmi berendezések

Kesztyűtartó

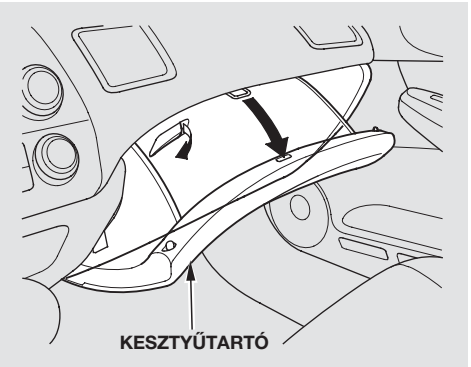

Húzza meg a kilincset a nyitásához, majd egy határozott mozdulattal feltolva az ajtaját becsukhatja.

Egyes modellek esetén
A világítás bekapcsolásakor világít a kesztyűtartó világítás is.

⚠ FIGYELMEZTETÉS

A nyitva felejtett kesztyűtartó fedél egy balesetnél megsértheti az utast, még ha az viseli is a biztonsági övet.

Mindig tartsa becsukva vezetés közben a kesztyűtartó fedelet.

Pohártartók

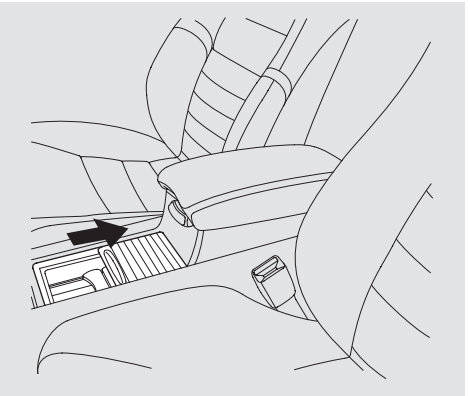

A pohártatró használatához húzza el a fedelet.

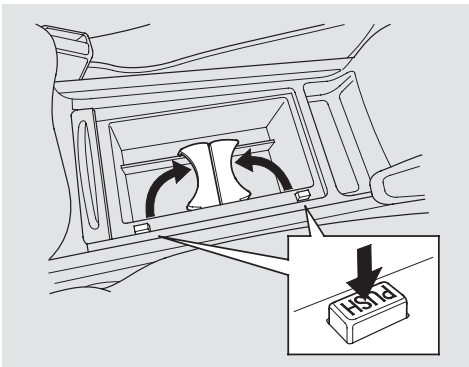

Egyes modellek esetén
A fedél elhúzása után nyomja meg az egyik gombot, majd az előugró elválasztó kar pohártartóként funkcionál.

Legyen óvatos, hiszen a poharakban lévő, esetlegesen forró folyadék kiömölve leforrázhatja Önt és utasait is. Az ajtók nyitásakor, csukásakor nyomot hagyhat a kárpitokon a kiömlő folyadék, ezért csak visszazárható palackokat helyezzen az ajtózsebekbe.

Úgyszintén kárt tehet az elektromos berendezésekben, vagy nyomot hagyhat a kárpitokon a kiömlő folyadék.

Hátsó könyöktámasszal szerelt modelleknél
A hátul ülők számára a középső könyöklőben vannak kiképezve pohártartók. Használatukhoz hajtsa le a könyöklőt.

Belső kényelmi berendezések

Középső tárolózseb

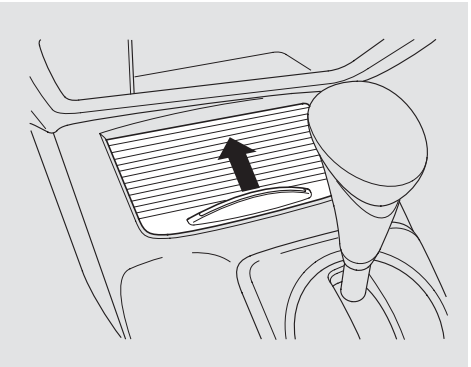

A rekesz nyitásához tolja előre a fedelet.

Középső tárolórekesz

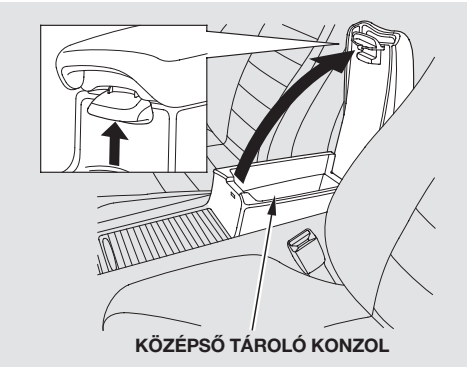

A középső konzol nyitásához húzza fel a könyöklő fogantyúját, és hajtsa fel a könyöklőt.

Zárásához hajtsa le a könyöklő fedelét annak teljes záródásáig.

Kabátakasztó

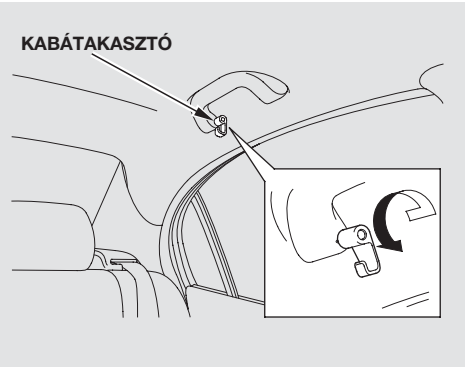

Használatához az akasztót húzza ki oldalra, majd hajtsa le.

Ellenőrizze, hogy használat után a horgot visszahajtotta a helyére. Ne feledje, a csomag akasztó csak kis súlyokkal terhelehető.

Csomaglekötöző horog (Néhány modell esetén)

Az első ülések háttámláján csomagakasztó horgokat talál. Használatához hajtsa le.

Csak könnyű súlyokkal terhelhető. Amit ráakaszt ne legyen több mint 3kg, ellenkező esetben könnyen letörik. Ha nem használja hajtsa fel a helyére.

Napellenző

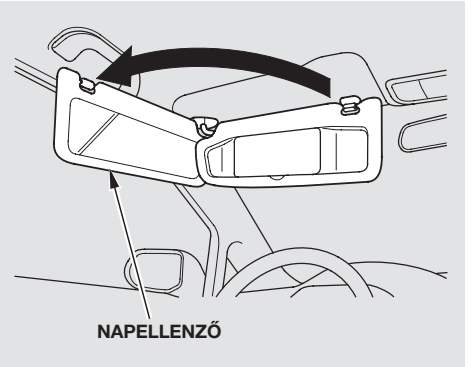

Használatához egyszerűen hajtsa le. Oldalra is kihajthatja, ha a rögzítését kipattintja a fülből és kihajtja az oldalsó üveg felé.

Mielőtt kiszáll az autóból, hajtsa vissza a helyére a napellenzőt.

Belső kényelmi berendezések

Piperetükör

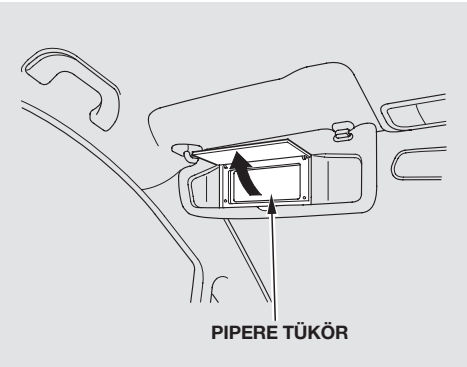

A piperetükör használatához hajtsa le a napellenzőben lévő fedelet.

Egyes modellek esetén
A fedél lehajtása után a benne lévő világítás felgyullad.

Kiegészítő elektromos aljzat (Néhány modell esetén)

Használatához hajtsa fel a fedelét.

Az aljzat egynáramú feszültséget biztosít, Max. terhelhetősége 120W 12 V DC. (10 A).

Az aljzat tápellátása a gyújtáskapcsoló ACCESSORY (I), vagy ON (II) állásában biztosított.

Normál szivargyújtó nem üzemeltethető róla.

Szivargyújtó
(Néhány modell esetén)

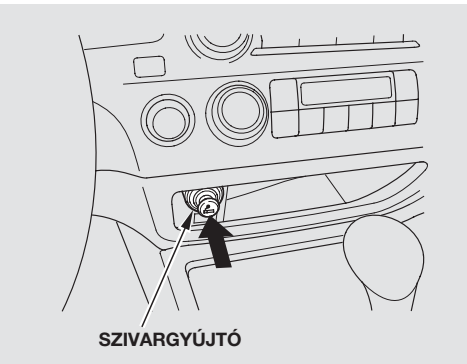

A gyújtáskapcsoló ACCESSORY (I) vagy ON (II) állásában működik. A gyújtó felhevítéséhez nyomja be. Amikor felmelegedett, kiugrik. Ne tartsa erőszakkal benyomva, mert ezzel túlhevítheti.

Hamutartó
(Néhány modell esetén)

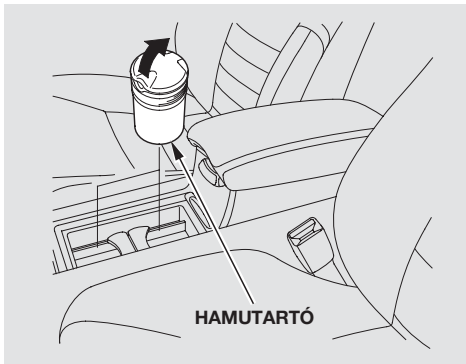

Autójába kivehető hamutartót helyeztünk. A hamutartót az italtartóval rögzítheti a helyén. Nyitásához hajtsa fel a fedelét.

MEGJEGYZÉS

A hamutartót csak dohányzás céljából használja. Megelőzve az esetleges tüzeket ne tegyen papírt és más éghető anyagokat a hamutartóba.

Belső világítás

Mennyezetvilágítás

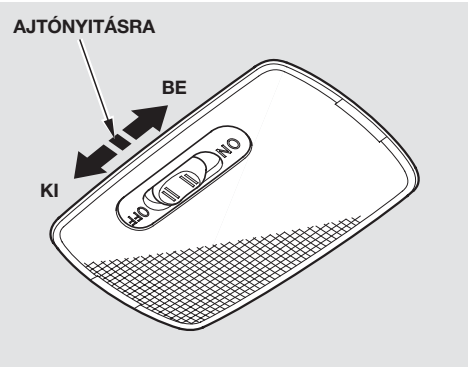

A hátsó mennyezetvilágítást egy háromállású kapcsoló vezérli, BE, Ajtónyitásra és KI pozíciókban. A középső (Ajtónyitásra) állásban a lámpa felgyullad:

- Kinyitja bármelyik ajtót.
- Kihúzza a gyújtáskapcsolót a helyéről, de ha nem nyitja ki ezután az ajtót kb. harminc másodpercen belül kialszik.
- A távkapcsoló, vagy a kulcs nyitási jelére.

Miután minden ajtó becsukódott, a világítás folyamatosan halványulva kb. 30 másodpercen belül kialszik. Ugyancsak kialszik 30 másodpercen belül, ha a gyújtáskulcsot behelyezte a gyújtáskapcsolóba.

Ha véletlenül nyitva felejti bármelyik ajtót — és a gyújtáskulcsot kivette a gyújtáskapcsolóból — a lámpa kb. három perc múlva lekapcsol az akkumulátor védelme érdekében.

Spotlámpák

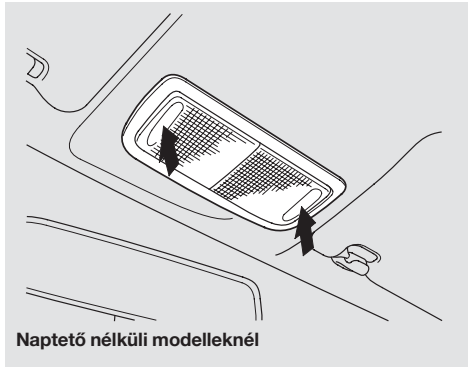
Naptető nélküli modelleknél

Autójába különálló térképolvasó lámpákat szereltek. A lencséjüket megnyomva be, illetve kikapcsolhatja ezeket.

Naptetővel szerelt modelleknél
A mennyezetlámpának kétállású kapcsolója van. Ha a (DOOR) állásba kapcsolja, az ajtók nyitására felgyullad. OFF pozícióban kikapcsolhatja.

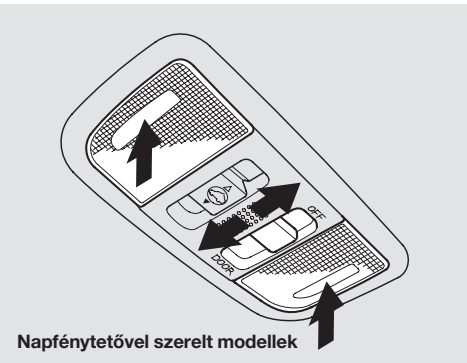

Napfénytetővel szerelt modellek

Amennyiben a mennyezet világítás kapcsolója (DOOR) középállásban van, a gyújtáskulcs kihúzására, illetve a távkapcsoló, vagy a kulcs nyitási jelére a lámpa felgyullad.

Irányítófények
(Néhány modell esetén)

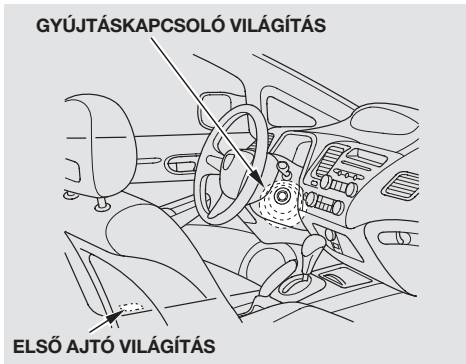

A gyújtáskapcsoló jelzőfény felgyullad, ha kinyitja a vezető oldali ajtót, majd 30 másodpercen belül folyamatosan halványodva kialszik.

Néhány modell esetén
Mindkét első ajtóban lévő irányítófény kigyullad az ajtók nyitására, majd ha becsukja az ajtót, a lámpák kialszanak.

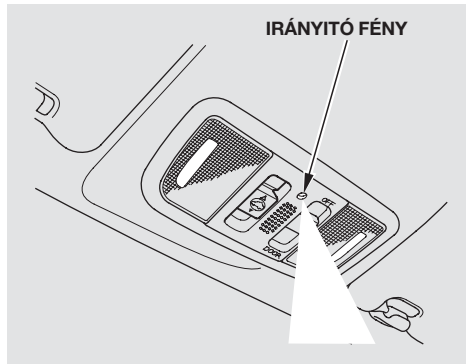

Egyes modellek esetén
Az irányítófény a napellenzők között felgyullad, ha felkapcsolja a világítást. Fényerejét szabályozhatja a műszerfal fényerősségszabályzó (+ vagy −) gombbal.

06/05/29 12:08:08 3WSNBH00_133

Kiegészítő berendezések

Az Ön autójába szerelt fűtő és légkondícionáló* rendszer minden időjárási körülmények között biztosítják Önnek a komfortos környezetet a vezetéshez.

*A légkondícionáló berendezés standard felszereltsége az autónak.

Az audio rendszer alapfelszereltség része egyes típusoknál. Ez a fejezet ismerteti kezelésüket. (Amennyiben ezektől eltérő berendezést választott, kérjük, olvassa el a készülékkel szállított kezelési könyvet.)

Néhány modell esetén biztonsági kód védi a lopástól a készüléket.

Egyes modellek esetén
A riasztórendszer segít elriasztani a vandál elemeket és a tolvajokat az autójától.

Szellőzés, Fűtés és Légkondícionálás..... 132
Légkondícionálás..... 137
Automata klíma szabályzó rendszer 139
Napsütés szenzor és belső hőmérséklet érzékelő..... 144
Audio rendszer..... 145
Audio rendszer távvezérlők 193
Opciós audio rendszerek 194
Rádió lopás elleni védelme 195
Az óra beállítása..... 196
Riasztórendszer..... 198
Sebességtartó automatika..... 200

Szellőzés, Fűtés és Légkondícionálás

A fűtés és hűtés kombinációjának helyes megválasztásával mindig komfortos, száraz, páramentes belsőteret teremthet. Elkerülheti az ablakok párásodását, így mindig a legnagyobb biztonságban autózhat.

A fűtés és klíma rendszer működtetéséhez a motornak járnia kell.

Ha légkondícionáló berendezés nélküli modellt vásárolt, márkakereskedőjénél bármikor szereltethet bele eredeti Honda légkondícionálót. A berendezést az Ön autójához tervezték, s minősége megfelel a HONDA szigorú minőségi követelményeinek. Kérjük, hogy további felvilágosításért forduljon márkakereskedőjéhez.

Légbefúvok szabályzása

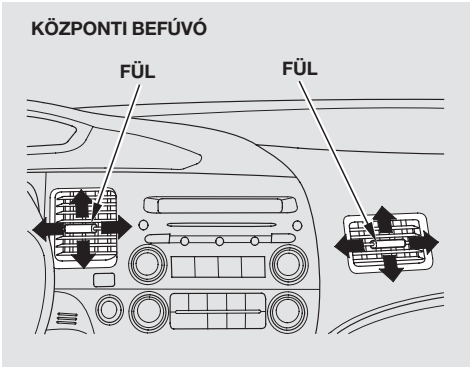

A belépő levegő irányát a központi és a szélső befúvónyílásokon egyaránt szabályozhatja.

A befúvás irányát a karocska megfelelő irányba tolásával beállíthatja.

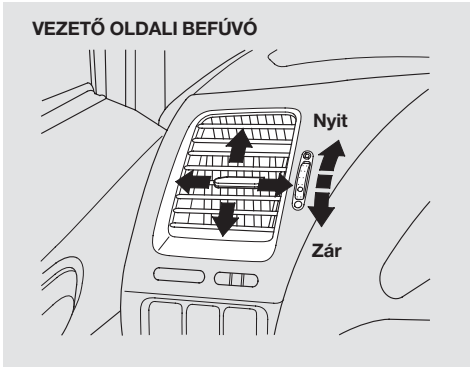

A szélső levegő befúvók nyithatóak és elzárhatóak a mellettük található forgatógombok segítségével.

06/05/29 12:08:28 3WSNBH00_136

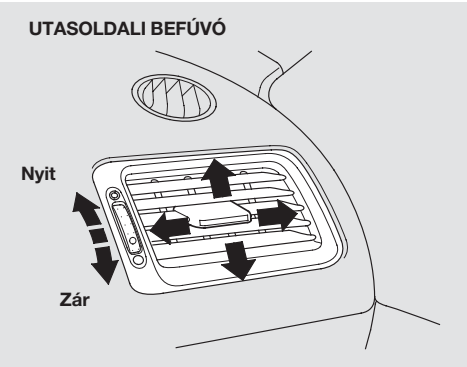

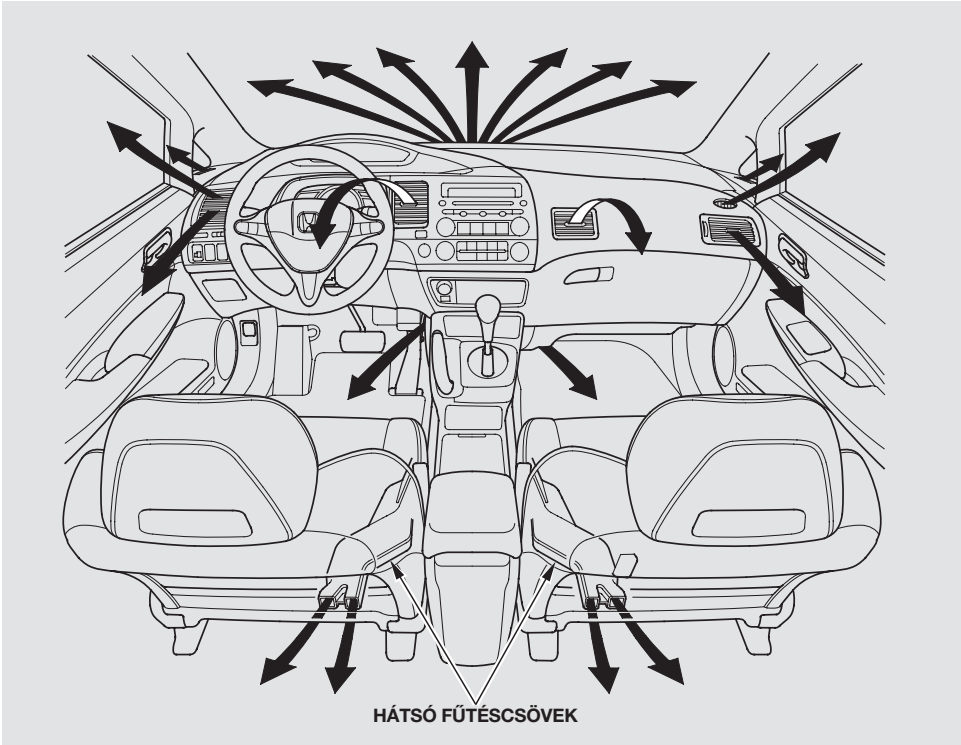

Néhány modell esetén a hátsó üléssornál is találhatóak levegő befúvó nyílások.

Szellőzés, Fűtés és Légkondícionálás

Modelltől függően két különböző típusú fűtési és klíma rendszer lehetséges.

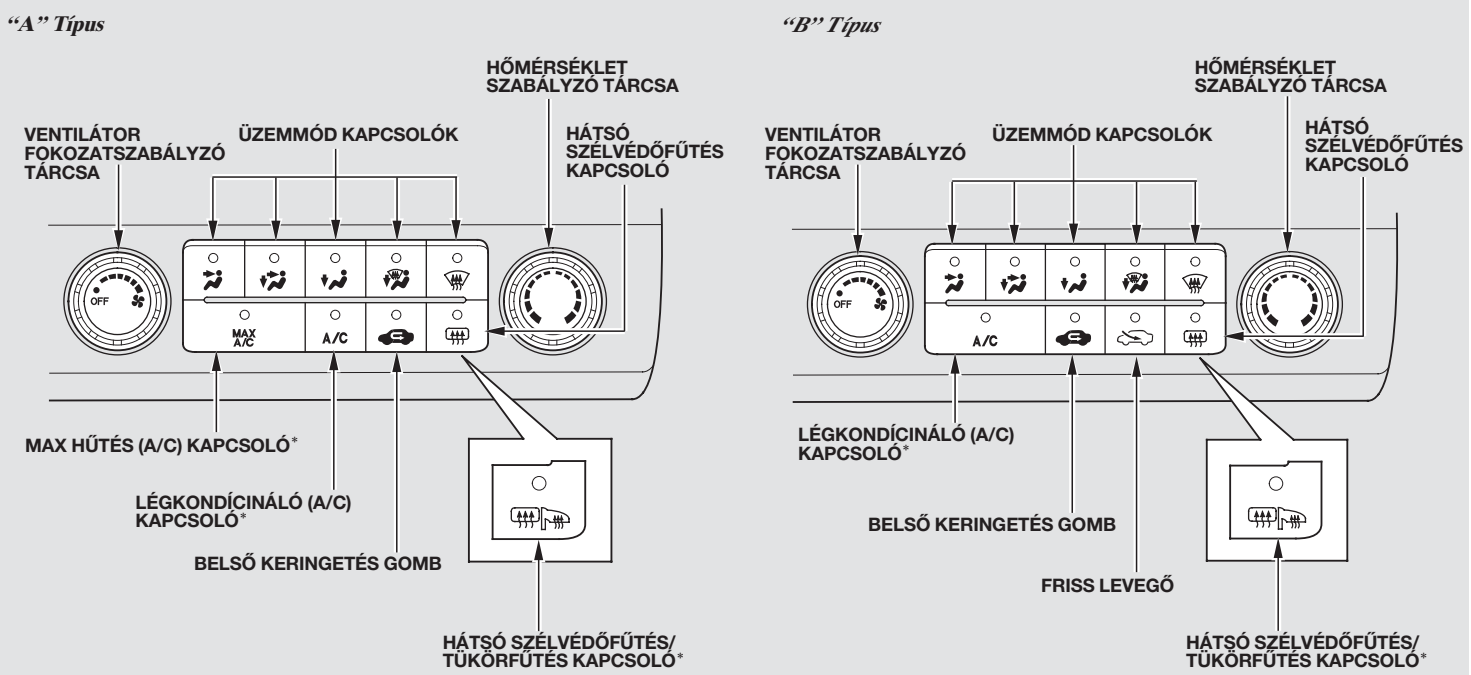

* : Amennyiben gyárilag szerelt

Automata klímaberendezéssel szerelt modellekről a 139 .oldalon olvashat bővebben.

Ventilátor szabályzó tárcsa
Forgassa a szabályzótárcsát az óramutató járásának megfelelően a ventillátor teljesítményének növelésére. A légáramlás csökkentéséhez forgassa ellenkező irányba.

Levegő hőmérséklet szabályzó tárcsa
A tárcsa jobbra forgatásával növelheti a beáramló levegő hőmérsékletét.

Légkondícionáló berendezés (A/C) kapcsoló (Néhány modell esetén)
Megnyomva ezt a gombot tudja ki és bekapcsolni a légkondícionáló berendezést. A kapcsolóban lévő visszajelző felgyullad, ha a légkondícionálót (A/C) bekapcsolja.

MAX Légkondícionálás (A/C) Gomb (Néhány modell esetén)
MAX A/C A rendszer automatikusan bekapcsolja a légkondícionáló berendezést, és belső keringetésre vált. A levegő a középső és a szélső légbefúvók felöl érkezik. Az A/C gombot megnyomva törölheti a MAX A/C (MAX HŰTÉS) funkciót.

Hátsó szélvédő párátlanító kapcsoló
Ez a gomb kapcsolja ki, illetve be a hátsó szélvédő fűtését.(lásd 92 . oldal)

ONéhány modell esetén ugyanezzel a gombbal kapcsolhatja a külső tükör fűtését (lásd 119 . old.).

Belső keringetés kapcsoló
“A” típus esetén
Ha a kontrollámpa világít, a rendszer az autó belső terének levegőjét keringeti vissza. (Visszaáramoltatott mód). Ha a lámpa nem világít (a kapcsoló másik állása), a rendszer engedi áramlani a külső levegőt (friss levegő mód).

Friss levegő és Belső keringetés gombok
“B” típus esetén
Ezzel a két gombbal szabályozhatja az utastér levegő beáramlását. Ha a Friss Levegő módot választja a rendszer engedi áramlani a külső levegőt. Belső Keringetés módban lezárhatja a külső levegő beáramlását az autóba.

FOLYTATÓDIK

Szellőzés, Fűtés és Légkondícionálás

A rendszer külső levegő belépőnyílása az első szélvédő előtti csatornában található. Tartsa ezt mindig tisztán, szükség szerint takarítsa meg a behullott falevelektől, és egyéb szennyeződésektől.

Ajánlott a rendszert mindig Friss levegő áramoltatási módban üzemeltetni. Ellenkező állásban,- belső keringetés mellett — kikapcsolt légkondícionálónál — az ablakok gyakran bepárásodnak.

Ezért a belső keringetést csak ideiglenesen válassza, ha a külső légköri viszonyok leromlottak (pl: füst). Kapcsolja a lehető leghamarabb vissza a Friss levegő módra, ha kitisztult a külső levegő.

Üzemmód gombok
A mód gombok megnyomásával válassza ki a levegő áramlás irányát. Némi levegő az összes beállítási módban érezhető a szélső befúvók felöl.

A levegő a műszerfal középső és szélső befúvó nyílásain érkezik.

A levegő megosztva,: a műszerfal és a padló beáramló nyílásai között lép be az utastérbe.

A levegő a padló belépő nyílásán érkezik.

Néhány modell esetén mód kiválasztásával a rendszer automatikusan friss levegő módra vált.

A levegő a padló és a műszerfali szélvédő párátlanító befúvó nyílásain megosztva érkezik.

A levegő a műszerfali szélvédő párátlanító befúvó nyílásain érkezik.

Néhány modell esetén ha a vagy módot választja, a rendszer automatikusan friss levegő módra vált, és bekapcsolja a légkondícionáló — A/C — (amennyiben gyárilag szerelt) berendezést. Ilyenkor nem tudja kikapcsolni a légkondícionálót.

Szellőzés
Az autó fűtés/hűtés ventillátora a teljes utastéren képes átáramoltatni a bejutott levegőt. A levegő a szélvédő előtti rácson keresztül jut a rendszerbe. Ezután áthalad a belső téren, majd a hátsó szélvédőhöz közeli rejtett nyílásokon távozik.

1. Állítsa a hőmérséklet szabályzót minimumra.
2. Kapcsolja ki a légkondícionáló berendezést.
3. Válassza a és a Friss levegő módot.
4. Állítsa tetszőleges fokozatra a ventillátort.

Fűtés
A fűtőrendszer a motor hűtőfolyadékát használja a levegő felmelegítésére. Ha a motor hideg, több percig is eltart, mire érezhetővé válik a fűtés melege.

1. Válassza a és a Friss levegő módot.
2. Állítsa tetszőleges fokozatra a ventillátort.
3. Állítsa be a kívánt hőmérsékletet.

Légkondícionálás
(Néhány modell esetén)
A klíma külön terhelést jelent a motornak. Ha a klíma működik, kérjük figyelje a hűtővíz hőmérséklet jelzőjét (lásd 83 . old.), főleg nagy forgalomban, vagy ha sokáig hegymenetben autózik. Ha a mutató megközelíti a vörös mezőt, kapcsolja ki a légkondícionálót, míg a hűtőfolyadék le nem hűl normális hőmérsékletre.

1. Kapcsolja be a légkondícionáló berendezést az A/C gomb megnyomásával. A kapcsolóban lévő visszajelző kigyullad, ha bekapcsolja a ventillátort.
2. Állítsa a hőmérsékletet max. hűtésre.
3. Válassza .
4. Ha a külső levegő párás, válassza a belső keringetés funkciót. Ha a külső levegő száraz, váltson át a friss levegő üzemmódra.
5. Kapcsolja be a ventillátort a kívánt fokozatra.

A napsütésben parkolva felmelegedett autót a következőképpen lehet gyorsan lehűteni: Kicsit engedje le az ablakokat, válassza a Friss levegő módot. Kapcsolja be a légkondícionálót és állítsa a ventilátort a legerősebb fokozatba.

A belsőtér gyors lehűtése MAX A/C fokozaton:
1. Kapcsolja a ventillátort a kívánt fokozatra.
2. Válassza a MAX A/C (MAX HŰTÉS) módot.
3. A rendszer automatikusan elindítja a légkondícionálót, kiválasztva , és belső keringetésre kapcsol.
4. Ellenőrizze, hogy a hőmérséklet a legalacsonyabbra van-e beállítva.

A belsőtér párátlanítása
Légkondícionáló berendezéssel szerelt modelleknél
A légkondícionáló működés közben csökkenti a levegő páratartalmát. A következő beállítás teremti meg a legkedvezőbb vezetési körülményeket:

1. Kapcsolja be a ventilátort.
2. Kapcsolja be a légkondícionáló berendezést.
3. Válassza a és a Friss levegő módot.
4. Állítsa be a kívánt hőmérsékletet.

Ez a beállítás használható mindaddig, míg a külső hőmérséklet nem csökken 0°C alá.

Szellőzés, Fűtés és Légkondícionálás

Párátlanítás és jégtelenítés
A pára eltávolítása az ablakok belső felületéről:

1. Kapcsolja a ventilátort a legnagyobb fokozatra.
2. Válassza a és a Friss levegő módot. Néhány modell esetén a szélvédő párátlanítás üzemben automatikusan elindul a klímaberendezés (ha gyárilag szerelt), és a Friss levegő módra vált a rendszer.
3. Állítsa be a bejövő levegő hőmérsékletét, hogy az a párátlanító nyílásoknál ellenőrizve meleg legyen.
4. Kapcsolja be a hátsó szélvédő párátlanító kapcsolóját, hogy mentesítse a párától a szélvédőt.
5. Zárja le a szélső befúvókat, növelve szélvédőre jutó levegő mennyiségét.

Egyes modellek esetén
Ha módból más üzemmódra vált, a légkondícionáló bekapcsolva marad. Kikapcsolásához nyomja meg az A/C gombot.

Az ablakok felületének jégmentesítése és párátlanítása
1. Válassza és a Friss levegő módot. Egyes típusoknál a rendszer automatikusan átvált a friss levegő módra és bekapcsolja a légkondícionáló (A/C) berendezést (amennyiben gyárilag szerelt).
2. Válassza .
3. Állítsa a ventillátort és a hőmérsékletet maximum fokozatra.

A jégtelenítés felgyorsításához elzárhatja a műszerfali oldalsó levegő befúvókat a befúvók melletti egyes tárcsák elforgatásával. Ezáltal megnövekszik a szélvédőhöz áramló levegő mennyisége. Ha már az első szélvédő tiszta, kapcsoljon át Friss levegő üzemmódra, hogy elkerülje az ablakok bepárásodását.

Az Ön biztonsága érdekében indulás előtt ellenőrizze, hogy minden ablak kellően tiszta, jól átlátható.

A rendszer kikapcsolása
Ha a ventilátor fokozat szabályzó tárcsát teljesen elforgatja balra, akkor a rendszer kikapcsol.

- A rendszert csak rövid ideig tartsa kikapcsolva.
- A ventilátort minden alkalommal tartsa bekapcsolva, hogy megakadályozza az állott levegő és a pára kialakulását.

Automata klímaberendezéssel szerelt modelleknél
Az automata klíma szabályzó rendszer minden esetben automatikusan választja ki a hűtés vagy a fűtés helyes kombinációját, illetve a ventiláció mértékét (néhány modell esetén) sebességét, az Ön által beállított hőmérséklet mielőbbi elérése érdekében. A rendszer szintén szabályozza a ventilátor sebességét és a levegő áramlás irányát.

A belépő levegő irányát a központi és a szélső befúvónyílásokon egyaránt szabályozhatja.

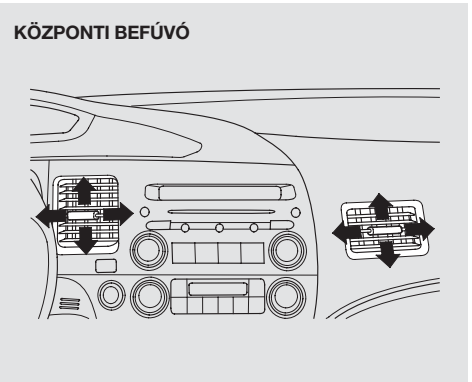

A befúvás irányát a karocska megfelelő irányba tolásával beállíthatja.

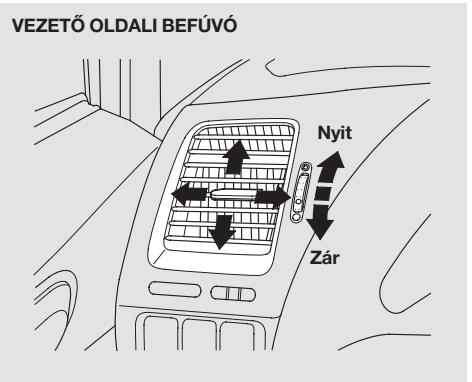

A szélső levegő befúvók nyithatóak és elzárhatóak a mellettük található forgatógombok segítségével.

FOLYTATÓDIK

Automata klíma szabályzó rendszer

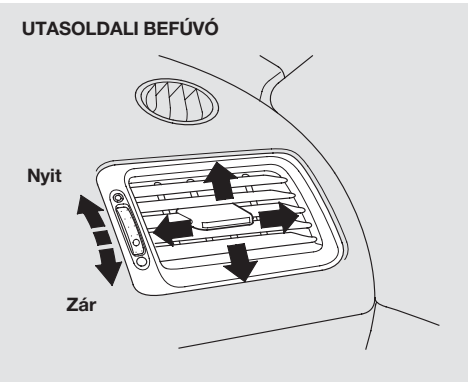

Hőmérséklet szabályzó tárcsa
A tárcsa jobbra forgatásával növelheti a beáramló levegő hőmérsékletét.

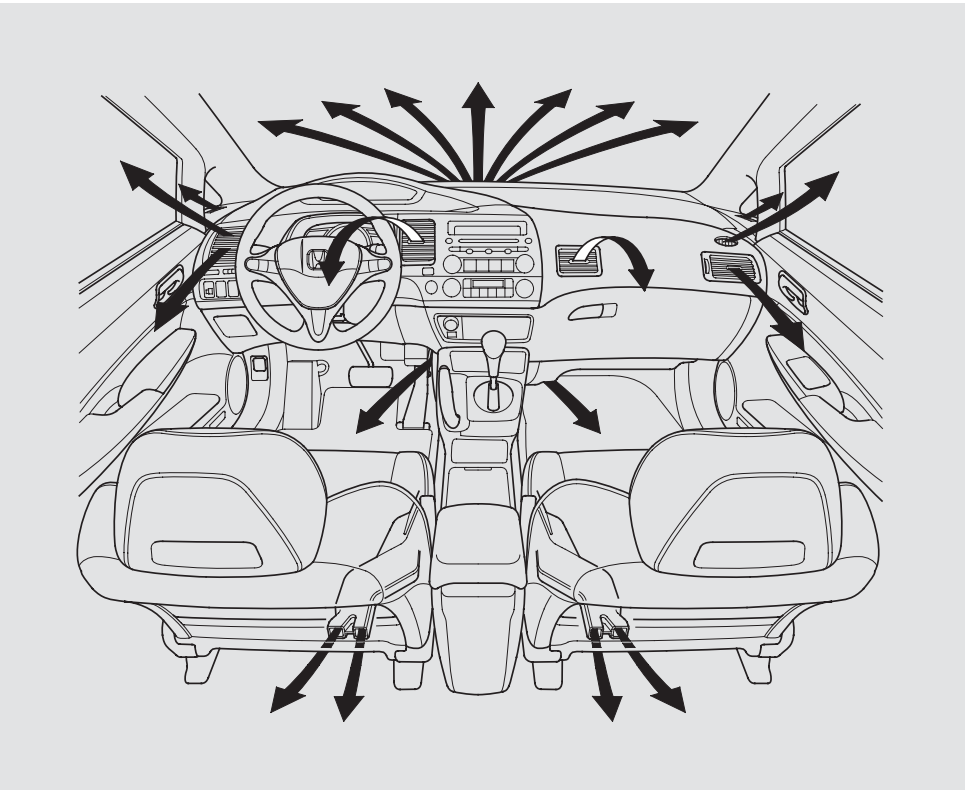

Automata légkondícionáló vezérlés
Teljesen automata üzemmód kiválasztása:

1. Nyomja meg az AUTO gombot.

2. Állítsa be a kívánt hőmérsékletet a hőmérséklet szabályzó tárcsa elforgatásával. A kijelzőn megjelenik az AUTO felirat.

A rendszer minden esetben automatikusan választja a hűtés vagy a fűtés helyes kombinációját, az Ön által beállított hőmérséklet mielőbbi elérése érdekében.

Ha a hőmérsékletet a minimum (LO) alá, illetve a maximum (HI) fölé állította, a rendszer teljes hűtés vagy teljes fűtés módban fog működni. Ekkor működését nem befolyásolja a belsőtér hőmérséklete.

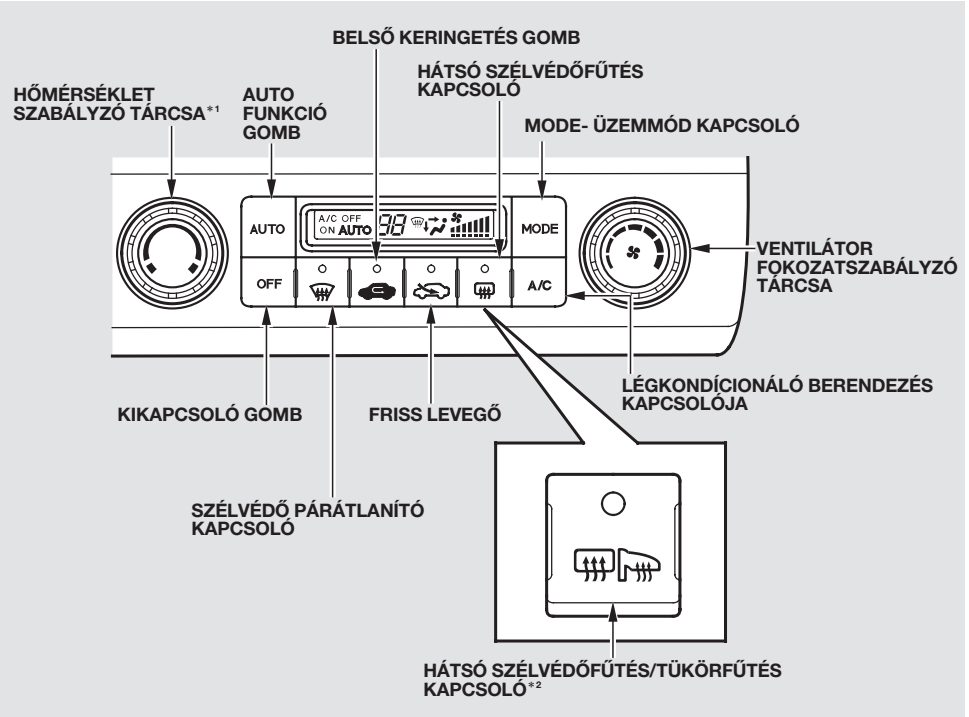

∗1 : A beállítható hőmérsékleti tartomány modellenként különböző lehet.
∗2 : Amennyiben gyárilag szerelt

FOLYTATÓDIK

Automata klíma szabályzó rendszer

Hideg időben elinduláskor a ventillátor csak a hűtővíz felmelegedése után, a fűtés elindulásakor kapcsol be automatikusan.

A rendszer kikapcsolása
A KIKAPCSOLÁS (OFF) gomb segítségével a klíma szabályzó rendszer teljesen kikapcsolható.

- A rendszert csak rövid időszakokra kapcsolja ki teljesen.
- A ventilátort minden alkalommal tartsa bekapcsolva, hogy megakadályozza az állott levegő és a pára kialakulását.

Félautomata működési mód
Ön is beállíthat, vagy megváltoztathat különböző paramétereket a rendszer beállításától függetlenül, AUTO módban. Ettől függetlenül a többi paramétert a rendszer automatikusan vezérli. Bármilyen változtatásra az AUTO felirat eltűnik a kijelzőről.

Légkondícionáló berendezés (A/C) kapcsolója
A légkondícionáló berendezést az A/C kapcsolóval tudja ki, vagy bekapcsolni. A kijelzőn — állapotának megfelelően — A/C ON vagy A/C OFF (A/C BE, illetve A/C KI) felirat jelenik meg.

Ha kikapcsolja a légkondícionáló berendezést, és a hőmérséklet szabályzó tárcsát a külső hőmérséklet alá állítja be, a rendszer nem fogja tudni szabályozni a belső tér hőmérsékletét.

Friss levegő és Belső keringetés gombok
Ezzel a két gombbal szabályozhatja az utastér levegő beáramlását. Ha a Friss Levegő módot választja a rendszer engedi áramlani a külső levegőt. Belső Keringetés módban lezárhatja a külső levegő beáramlását az autóba.
A rendszer külső levegő belépőnyílása az első szélvédő előtti csatornában található. Tartsa ezt mindig tisztán, szükség szerint takarítsa meg a behullott falevelektől és egyéb szennyeződésektől.
Ajánlott a rendszert mindig Friss levegő áramoltatási módban üzemeltetni. Ellenkező állásban,- belső keringetés mellett — kikapcsolt légkondícionálónál — az ablakok gyakran bepárásodnak.
Ezért a belső keringetést csak ideiglenesen válassza, ha a külső légköri viszonyok leromlottak (pl: füst). Kapcsolja a lehető leghamarabb vissza a Friss levegő módra, ha kitisztult a külső levegő.

Ventilátor szabályzó tárcsa
A tárcsa jobbra forgatásával növeli a beáramló levegő mennyiségét. A ventillátor fokozatáról a kijelzőn növekvő függőleges oszlopok tudósítanak.

Üzemmód gomb
A MODE (MÓD) gomb megnyomásával válassza ki a levegő áramlás irányát. Némi levegő az összes beállítási módban érezhető a szélső befúvók felöl.

A MODE gomb megnyomásával a kijelzőn megjeleinik az aktuálisan választott érték.

A levegő a műszerfal középső és szélső befúvó nyílásain érkezik.

A levegő megosztva,: a műszerfal és a padló beáramló nyílásai között lép be az utastérbe.

A levegő a padló belépő nyílásán érkezik.

A levegő megosztva, a műszerfal szélső, a szélvédő párátlanító és a padló beáramló nyílásai között lép be az utastérbe. Néhány modell esetén mód kiválasztásával a rendszer automatikusan friss levegő módra vált, és bekapcsolja a légkondícionáló berendezést.

Hátsó szélvédő párátlanító gomb
Ez a beállítás a teljes levegőmennyiséget a szélvédő aljában található jégtelenítő fúvókákhoz irányítja. A korábbi beállításokat ezen utasítás felülírja.

A mód kiválasztásával a rendszer automatikusan friss levegő módra vált (néhány modell esetén), és bekapcsolja a légkondícionáló berendezést. A gyorsabb párátlanítás érdekében állítsa a ventillátort a legnagyobb fokozatra. A szélvédőre jutó levegőmennyiséget fokozhatja a szélső befúvók lezárásával.

Kikapcsolásához nyomja meg újra a gombot, és a rendszer visszatér az eredeti beállításhoz.

Az Ön biztonsága érdekében indulás előtt ellenőrizze, hogy minden ablak kellően tiszta, jól átlátható.

Hátsó szélvédő párátlanító kapcsolója
Ezzel a gombbal kapcsolhatja a hátsó szélvédő fűtését (lásd 92 . old.).

Néhány modell esetén, ha bekapcsolja a hátsó szélvédő páramentesítőt, a külső tükrök fűtése is bekapcsol automatikusan.

Automata klíma szabályzó rendszer

Napsütés szenzor és belső hőmérséklet érzékelő

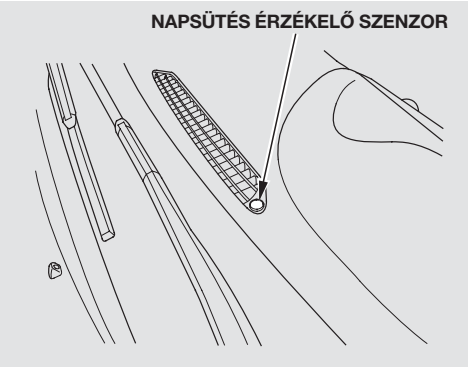

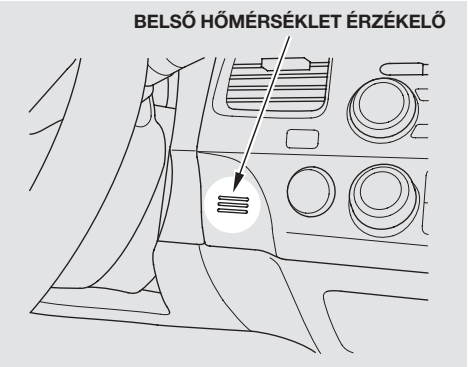

A klíma szabályzó rendszer működését két alapvető szenzor határozza meg. A napsütés érzékelő a műszerfal tetején, míg a belső hőmérséklet érzékelő a műszerfal kormányoszlop melletti részén van. Zavartalan működésükhöz ne takarja el, illetve ne áztassa vagy permetezze bármilyen anyaggal.

Néhány modellben az ebben a fejezetben található audio rendszerek egyike alapfelszereltség. Az autójában található audio rendszer működésének leírásához olvassa el a megfelelő oldalakat ebben a fejezetben.

- 148 oldaltól 161 oldalig A, B és C típusú audio rendszerek
- 164 oldaltól 192 oldalig D, E, F és G típusú audio rendszerek

Amennyiben az Ön autójában ettől eltérő készülék van, olvassa el annak kezelési utasításait.

Az A, B és C típusú audióval szerelt modelleknél
Az Ön audio rendszere működésképtelenné válik, ha bármilyen okból megszakítják az elektromos tápellátását. Újra üzembe helyezéséhez egy meghatározott kódszámot kell megadnia (lásd 193 . oldal).

"A" Típus

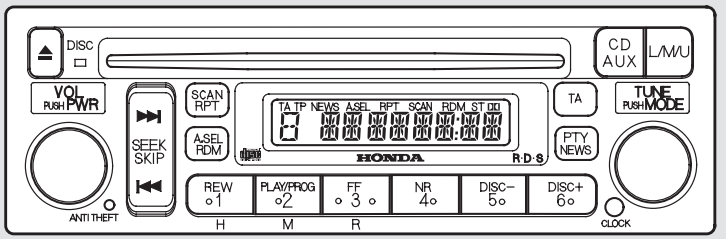

"B" Típus

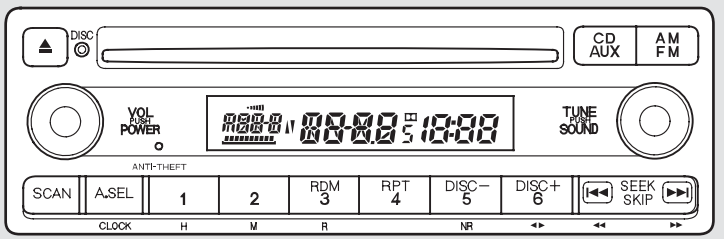

FOLYTATÓDIK

Audio rendszer

“C” Típus

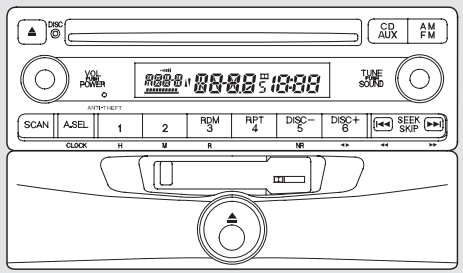

“D” Típus

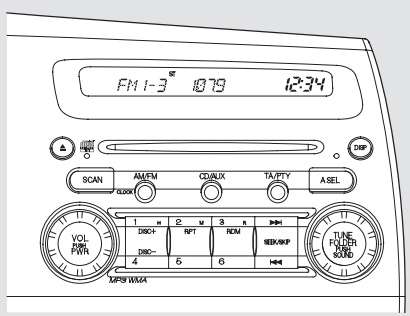

“E” Típus

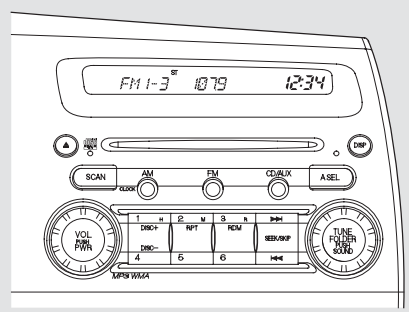

“F” Típus

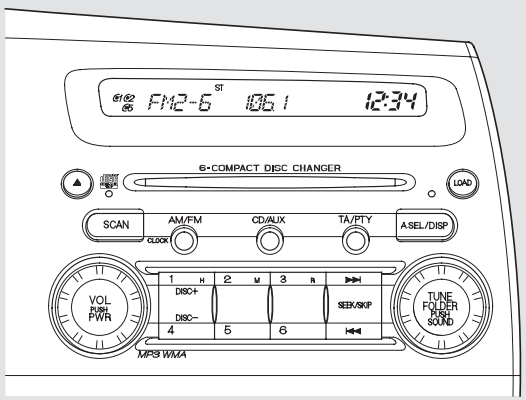

“G” Típus

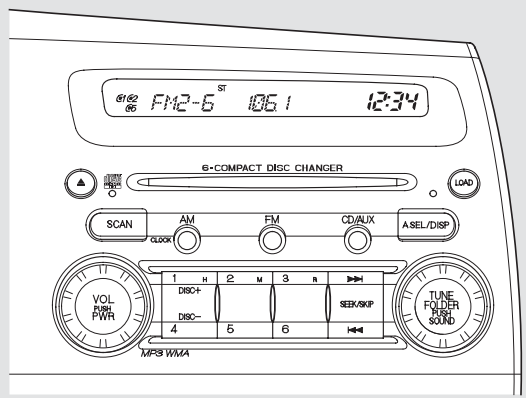

Audio rendszer (A, B, és C típus)

A rádió bekapcsolása

"A" Típus

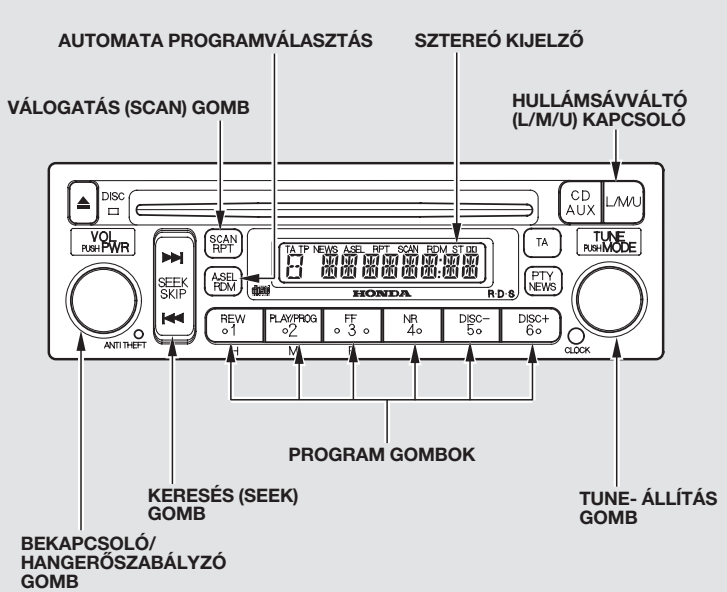

B és C típusoknál

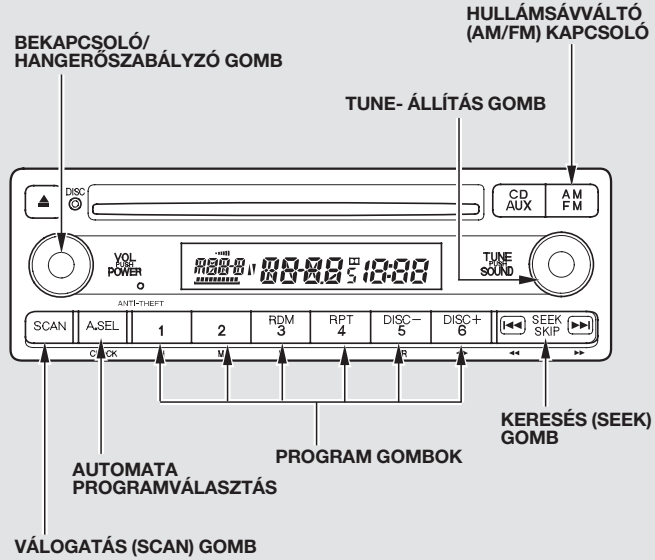

A rádió bekapcsolása
A gyújtáskapcsolónak ACCESSORY(I) vagy ON(II) gyújtás állásban kell lennie. A BE- ÉS KIKAPCSOLÓ/ HANGERŐSZABÁLYZÓ gomb (power/ volume), vagy a hullámsávváltó kapcsoló megnyomásával tudja bekapcsolni. A hangerőt a BE- ÉS KIKAPCSOLÓ/ HANGERŐSZABÁLYZÓ gomb (power/ volume) elforgatásával tudja beállítani.
A hangerő szabályzó a kijelző bal alsó részén található.
A legutóbb beállított hullámsáv és frekvencia megjelenik a kijelzőn. A hullámsáv váltáshoz nyomja meg a HULLÁMSÁVVÁLTÓ gombot. URH (FM) csatornán megjelenik a SZTEREÓ (ST) jel a kijelzőn, ha az adás sztereóban hallható. Sztereo hangzás középhullámon nem lehetséges.

Állomás kiválasztása
Öt különböző módszer létezik a kiválasztott hullámsávon rádió állomás keresésére: ÁLLÍTÁS (TUNE), KERESÉS (SEEK), SCAN (Válogatás), a program gombok és az Automata program (AUTO SELECT) választás.

ÁLLÍTÁS: — Az ÁLLÍTÁS (TUNE) gomb segítségével be tudja állítani a kívánt rádióállomást. A gomb jobbra tekerésével magasabb frekvenciára, míg a gomb balra tekerésével alacsonyabb frekvenciára állíthatja a készüléket.

KERESÉS: — SEEK. Ezzel a gombbal a legerősebb jelű rádióállomásokat találhatja meg. Hogy elindítsa a keresést, nyomja meg a SEEK gombot bármelyik tetszőleges |◄◄ vagy ►►| irányban, majd engedje el.

VÁLOGATÁS (SCAN) — Ebben a funkciójában a készülék felkínálja Önnek a választott hullámsávon a legerősebb jelű adókat. Elindításához nyomja meg a SCAN gombot, majd engedje el. A kijelzőn a VÁLOGATÁS (SCAN) felirat látható. A rendszer megkeresi a következő legerősebb jelű adást, ahol megáll és körülbelül 5 vagy 10 másodpercig hallható.

Ha Ön nem avatkozik közbe, a rendszer ezután folytatni fogja a keresést a következő rádióadóig, majd az is körülbelül 5 vagy 10 másodpercig hallható. Ha hallgatni kívánja a megtalált rádióadót, nyomja meg újra a VÁLOGATÁS (SCAN) gombot.

Program gombok — Minden egyes gomb képes egy középhullámú (AM) adó (középhullámú (MW) vagy hosszúhullámú (LW) A típusú audio rendszer esetén), illetve két URH FM) adó (rövidhullám (UKW) A típusú audio rendszer esetén) memorizálására.

1. Válassza ki a hullámsávot, középhullám (AM) vagy URH (FM). Rövidhullám esetén (FM1 és FM2) minden program gomb két frekvenciát képes tárolni.
2. A kereső gombok (TUNE, SEEK, SCAN) bármelyikével keresse meg az állomást.
3. Nyomjon le egy program gombot és tartsa lenyomva, amíg hangjelzést nem hall.
4. A további programhelyek beállításához ismételje az 1—3 lépéseket minden program gomb esetén.

FOLYTATÓDIK

Audio rendszer (A, B, és C típus)

A beprogramozott rádióállomások elvesznek, ha az akkumulátor lemerül, vagy ha az akkumulátor kapcsait lekötik, valamint ha kihúzzák a rádió biztosítékát.

AUTOMATA PROGRAMKERESÉS (AUTO SELECT) — Ha hosszú útra megy és a beprogramozott rádióadójának sugárzási, vételi viszonyai megváltoztak, Ön a megszűnt vétel helyére kereshet másik adót ezzel a funkcióval.

Ennek a funkciónak a kiválasztásához nyomja meg az AUTOMATA PROGRAMKERESÉS (A. SEL) gombot. A kijelzőn villog az AUTOMATA PROGRAMKERESÉS (A.SEL) felirat és a rendszer néhány másodpercig végigkeresi az összes hullámsávon a legerősebb jeleket. Ezeket hat középhullámú (AM), illetve tizenkét URH (FM) programhelyen fogja tárolni, és a program gombok segítségével bármikor kiválaszthatóak.

Ha távoli, eldugott helyen jár, előfordulhat, hogy nem talál mindegyik programhelyre megfelelően erősen sugárzó rádióadót. Ha ez így történik, az üres programhelyek kiválasztásakor a kijelzőn "0" felirat jelenik meg a programhely gombjának lenyomásakor.

Amennyiben az automata programkeresés során talált és tárolt állomások nem megfelelőek az Ön számára, akkor más állomásokat is tárolhat.

Az automata program keresés kikapcsolásához

nyomja meg az AUTOMATA PROGRAM KERESÉS (A. SEL) gombot. Ez visszaállítja az eredetileg beprogramozott és beállított rádió állomásokat.

Audió rendszer megvilágítása

Az audio rendszer fényerősségének beállításához használhatja a műszerfal fényerő szabályzó gombot (lásd 91 . oldal), Ha a helyzetjelző világítás be van kapcsolva, akkor az audio rendszer világítása bekapcsol, még akkor is, ha a rádió ki van kapcsolva.

A hangzás állítása

Nyomja meg a ÁLLÍTÁS (TUNE) gombot (MÓD (MODE)) ismételten egymás után a MÉLY (BASS), MAGAS (TREBLE), OLDALAK KÖZÖTTI HANGERŐ ELOSZTÁS (BALANCE) és ELSŐ ÉS HÁTSÓ HANGSZÓRÓK KÖZÖTTI HANGERŐ ELOSZTÁS (FAD) beállítások megjelenítéséhez.

MÉLY HANGSZÍN (BASS) — A mély hangszín szintjét szabályozza.

MAGAS HANGSZÍN (TREBLE) — A magas hangszín szintjét szabályozza.

ELSŐ ÉS HÁTSÓ HANGSZÓRÓK KÖZÖTTI HANGERŐ ELOSZTÁS (FADER) — Az első és a hátsó hangszórókra jutó hangerőt szabályozza.

OLDALAK KÖZÖTTI HANGERŐ ELOSZTÁS (BALANCE) — Az egyes oldalakra (bal-jobb) jutó hangerőt szabályozza.

Az egyes beállítások megjelennek a képernyőn, ahogy változnak. Forgassa el a gombot az Önnek megfelelő beállításhoz. Amikor a beállítási érték eléri a középértéket, akkor hangjelzést hall és a képernyőn a " C " felirat látható.

A kijelző öt másodpercen belül visszatér a normál kijelzésre az állítás után.

Egyes modellek esetén

Ha autójában nincs hátsó hangszóró beszerelve, akkor a első és hátsó hangszórók közötti hangerő elosztást teljesen az első hangszórókra állítsa be.

RDS — Rádió adatszolgáltató rendszer
Az A típusú audio rendszer esetén
A rádióadás program szolgáltatásain kívül rengeteg máshasznos információhoz juthat az RDS rendszer segítségével.

Amennyiben FM (URH) adót hallgat, akkor az adót változatlanul hallgatni tudja még akkor is, ha egy másik régióba/területre lép át utazása során és itt az adó más frekvencián fogható.

Az RDS a rádió bekapcsolásakor automatikusan üzembe lép. Amennyiben az adó, amit éppen hallgatott RDS rendszerű, a kijelző a frekvencia kijelzéséről átvált az adó nevére. Ezután a rendszer automatikusan ezen adó több sugárzó frekvenciája közül a legerősebb jelű frekvenciára áll rá. Ezzel megkímélve Önt utazás közben a rádió után állításából adódó kellemetlenségektől, mindaddig, míg a beállított adó RDS körzetében autózik.

Az RDS funkció be- és kikapcsolható, ehhez az audio rendszer bekapcsolt állapotában nyomja meg és tartsa két másodpercnél hosszabb ideig lenyomva a BE- ÉS KIKAPCSOLÓ/HANGERŐSZABÁLYZÓ (power/volume) gombot. Nyomja meg az 1. program gombot a funkció kiválasztásához. Az 1. program gomb megnyomásával válthat a funkció be- és kikapcsolt (1 AF ON és 1 AF OFF) állapota között.

Az RDS bekapcsolásához válassza az 1 AF ON gombot. Az RDS rendszer kikapcsolásához válassza az 1 AF OFF gombot. Nyomja meg a BE- ÉS KIKAPCSOLÓ/HANGERŐSZABÁLYZÓ (power/volume) gombot ismét a beállítások mentéséhez.

AF (Alternatív frekvencia) — Ez a funkció automatikusan az adott ugyanazon adó legerősebb jelén (frekvenciáján) tartja a frekvenciát az RDS hálózaton belül.

Amint az RDS jel egyre gyengébb lesz, a rendszer a legutóbb beállított frekvenciát fogja tartani, és a kijelzőn átvált az adó nevéről a frekvencia kijelzésére.

Néhány országban az RDS rendszer nem működik, mivel a rádióadók nem sugároznak RDS jelet.

FOLYTATÓDIK

Audio rendszer (A, B, és C típus)

Program szolgáltatás nevének kijelzése
Amennyiben az adó, amit éppen hallgatott RDS rendszerű, akkor a sugárzási frekvencia eltűnik a kijelzőről és helyette az adó neve vagy a műsor típus (PTY) információ jelenik meg. Nyomja meg a PTY/NEWS gombot két másodpercnél hosszabb ideig a kijelzőn látható információ megváltoztatásához: adóállomás vagy műsortípus (lásd 153 . oldal) kijelzése között.

TA (Forgalmi közlemény készenlét) funkciója
Ha megnyomja és elengedi a TA gombot, a rendszer készenléti állapotba kapcsol a forgalmi közlemények fogadására, ugyanakkor a forgalmi közlemény (TA) felirat megjelenik a képernyőn.

Amennyiben a forgalmi közlemény program (TP) kerül kiválasztásra, akkor a képernyőn a forgalmi információ (TP) felirat jelenik meg. Ez jelzi, hogy forgalmi helyzetről szóló információ érkezhet forgalmi információt sugárzó rádió állomásról.

A TP kereszt referenciával rendelkező program szolgáltatás, amely forgalmi információkat közvetít és ezeket a forgalmi információkat az RDS hálózatban található bármely másik adóról is képes fogadni.

CD lemez vagy kazetta (ha felszerelés) hallgatása közben is kaphat közlekedési információkat, amennyiben előtte TP rendszerű adóra állítja készülékét és megnyomja a TA gombot (forgalmi közlemény (TA) felirat megjelenik). A rendszer automatikusan átkapcsol a CD, illetve kazetta hallgatásáról a közlekedési információk vételére, amennyiben ilyen jellegű közlemény érkezik. A rendszer a forgalmi közlemény vége után visszakapcsol az eredeti üzemmódra.

A forgalmi közlemény hangerejének szabályozásához forgassa a BE- ÉS KIKAPCSOLÓ/HANGERŐSZABÁLYZÓ (power/volume) gombot a közlemény adása alatt. A beállított hangerő érték elmentésre kerül és a következő alkalommal ez lesz kiválasztva. A hangerőt nem lehet beállítani a minimális hangerőszint alá. A PTY NEWS és a PTY ALARM funkciók hangerő szintje szintén szabályozható (lásd 154 . oldal).

Ha az akkumulátor saruit levették vagy az akkumulátor lemerült, akkor a forgalmi közlemény hangerő szintje visszaáll a beállított alapértékre (10-es hangerő szint).

Kikapcsolásához nyomja meg a TA gombot újra. A forgalmi közlemény (TA) felirat eltűnik a képernyőről.

Amennyiben a KERESÉS (SEEK), vagy az automata programkeresés gombjával választ ki adókat úgy, hogy közben a forgalmi közlemény fogadása (TA) funkció be van kapcsolva, a rendszer csak a TP rendszerű adókat választja ki.

TP Riasztás
Ha egy TP rendszerű adóról érkező jel legyengül, akkor a TP felirat eltűnik, majd körülbelül 70 másodperccel később 10 másodpercig egy hangjelzés hallható, amely arra figyelmeztet, hogy keressen másik TP rendszerű adót.

Ha a TP felirat újra eltűnik a vétel helyreállása után, akkor a rendszer 10 másodpercre felfüggeszti a figyelmeztetést. Figyelmeztető hangjelzést fog hallani, ha a TA funkció bekapcsolt állapota vagy a TP felirat megjelenése után megpróbálja az állomás keresést az állítás funkcióval vagy az előre programozott programhelyek elérésével.

Ha kazetta vagy CD lemez hallgatása közben és a TA funkció bekapcsolt állapotában egy TP rendszerű adás vételi jele legyengül, a TP felirat eltűnik a képernyőről. Ilyenkor a rendszer automatikusan megkeresi a legerősebb jelű TP rendszerű adót és készenléti állapotba kapcsol a forgalmi közlemények fogadására.

PTY- Műsor típus kijelzése funkció
Ha megnyomja a PTY/NEWS gombot több mint két másodpercig, amíg hangjelzést nem hall, a PTY műsortípus kijelzés funkció bekapcsolásra kerül. Ez tájékoztatást ad Önnek, hogy milyen típusú műsort sugároz az RDS állomás. Például, amennyiben a kiválasztott állomás drámát közvetít, akkor a kijelzőn a DRAMA felirat jelenik meg. Ha tudományos műsort hallgat, akkor a kijelzőn a SCIENCE felirat látható. Az alapvető PTY megnevezések az alábbiak.

NEWS – (HÍREK): Tények, riportok, események összefoglaló formátumban, stb.
AFFAIRS (ÜGYEK): Aktuális kiemelt híreken alapuló műsorok
SPORT – (SPORT): Sportközvetítések.
EDUCATE (OKTATÁS): Ismeretterjesztő műsorok
DRAMA – (SZÍNMŰ): Rádiójátékok, sorozatok.
SCIENCE – (TUDOMÁNY): Természeti, tudományos, technikai ismeretterjesztő műsorok.
POP MUSIC – (POP): Kommersz, populáris zene.
L.CLASS (KÖNNYŰ KLASSZIKUSOK): Könnyű klasszikus zenei feldolgozások.

Ha az ÁLLÍTÁS (TUNE) gombot használja a kiválasztott műsortípus megtalálásához, a keresés közben a kijelzőn láthatja a különböző műsortípusokat (lásd a PTY – műsortípus listát az előző oszlopban).

Miután Ön kiválasztotta a tetszőleges műsortípust, a rendszer automatikusan keresni kezdi a kiválasztott programkóddal ellátott műsorokat szolgáltató adókat. A PTY funkció első használatakor a NEWS típusú műsor kijelzése jelenik meg.

FOLYTATÓDIK

Audio rendszer (A, B, és C típus)

Amint a kijelzőn megjelenik a kiválasztott műsortípus, nyomja meg a KERESÉS/ UGRÁS (SEEK/SKIP) gomb bármelyik oldalát 5 másodpercen belül a kiválasztott műsortípus megtalálásához. A rendszer automatikusan elkezdi a keresést a kiválasztott műsortípust szolgáltató adók közül. Ha nem talál ilyen jellegű adót, a kijelzőn megjelenik a NO PTY- NINCS ILYEN MŰSOR felirat kb. öt másodpercig és a PTY funkció kikapcsol.
Ha a kiválasztott RDS típusú rádió adó nem továbbít PTY (műsortípus) adatokat, akkor a képernyőn 5 másodpercig a NONE - NINCS ILYEN MŰSOR felirat látható. Ha a kiválasztott rádió adó nem RDS rendszerű adó, akkor a kijelzőn NO RDS - NEM RDS ADÓ felirat látható.
A PTY - Műsortípus kiválasztás mód öt másodperc után kikapcsolódik, ha a KERESÉS/UGRÁS (SEEK/SKIP) gomb segítségével megtalálta a kiválasztott műsortípust.
Elképzelhető, hogy néhány adó a PTY kódjától eltérő jellegű műsort sugároz pillanatnyilag.

A PTY funkció keresés közben a rádió 50 kHz- enként lépteti a frekvenciát az URH hullámsávon. Ha az AF vagy a TA funkció aktivált, a rendszer 100kHz- enként lépteti a frekvenciát.

PTY-programszolgáltatás / Hírek megszakítás funkció
A funkció bekapcsolásához két másodpercnél hosszabb ideig nyomja meg a PTY/NEWS gombot és válassza ki a HÍREK (NEWS) műsortípust. A rendszer a CD lemez lejátszása közben a legutóbb kiválasztott URH (FM) rádióadó/hálózat PTY hírsugárzását tudja észlelni. A funkció bekapcsolt állapotában a CD lemez lejátszása megszakításra kerül és a rendszer a CD lejátszási módból URH (FM) hírcsatornára kapcsol, amikor az URH (FM) adóról híreket sugároznak.

A kiválasztott FM rádióadó hírsugárzásának a hangerő szintjét be tudja állítani. A hangerő beállításához lapozzon a 152 . oldalra.

Amennyiben a műsorsugárzás átvált másik műsorra, vagy a rádiójel lecsökken, 10 másodpercen belül a rendszer automatikusan visszakapcsol a CD lemez lejátszásába.

Az Ön audio rendszerének több megszakítási funkciója is van (beleértve a TA funkciót). Az elsőként aktivált műsor megszakításnak prioritása van a többivel szemben, amelyek megjelenítése el is tűnik. A következő megszakítási funkció bekapcsolásához kapcsolja ki a jelenlegi műsor megszakítási funkciót.

PTY riasztás
A RIASZTÁS-ALARM PTY kód kijelzése használatos válsághelyzet közlemények esetén, úgymint természeti katasztrófák esetén. Ha ezt a kódot fogja a készülék, a kijelzőn megjelenik az ALARM felirat, és a hangerő megváltozik. Ha a riasztás befejeződik, a rádió normál üzemre áll vissza.

06/05/29 12:11:58 3WSNBH00_158

CD lejátszása

"A" Típus

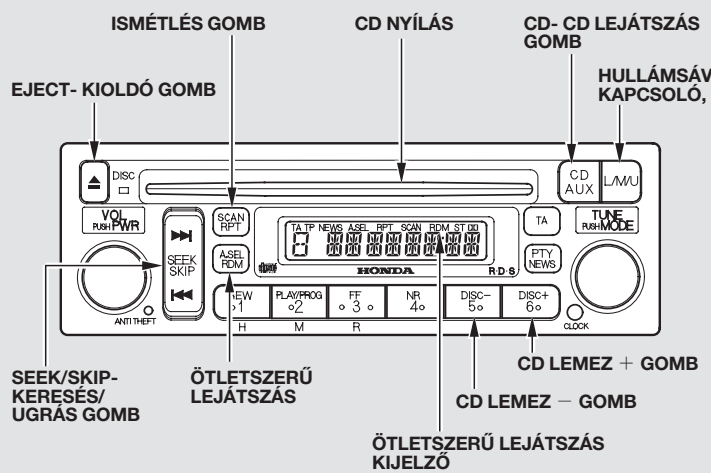

B és C típusoknál

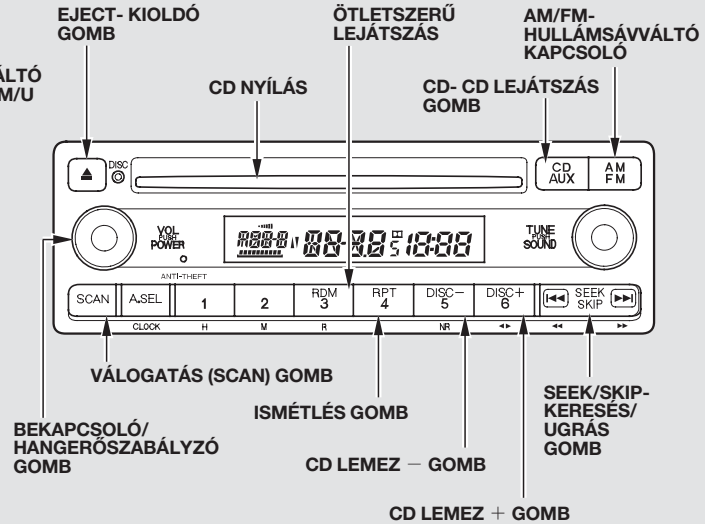

Audio rendszer (A, B, és C típus)

CD lejátszása
A CD lemezek betöltéséhez a gyújtáskapcsoló kulcsnak ACCESSORY(I) vagy ON(II) állásban kell lennie. Tegyen egy CD lemezt a CD nyílásba. Félútig nyomja be, majd a mechanizmus automatikusan teljesen behúzza és elkezdi a lejátszást.

A CD lejátszó ugyanazokkal a gombokkal és ikonokkal működtethető, mint a rádió. A kijelzőn látható a lejátszás alatt lévő zeneszám sorszáma. A CD lejátszó folyamatosan működik addig, amíg más üzemmódot nem választ ki.

Ebben az egységbe nem lehet 8 cm átmérőjű lemezt betölteni és lejátszani.

MEGJEGYZÉS

Ne használjon olyan CD lemezt, amelyen ragasztott címke található. A címke a lejátszás során leválhat és a lemez megszorulását eredményezheti.

Műsorrész kiválasztása
KERESÉS/KÖVETKEZŐ SZÁMRA UGRÁS – Minden alkalommal, amikor ►►| megnyomja, majd elengedi, akkor a lejátszás a következő zeneszám elejére ugrik. Nyomja meg és engedje el |◄◄ a jelenlegi zeneszám elejére való visszaugráshoz. Ha az előző zeneszám elejére kíván visszaugrani, akkor még egyszer nyomja le a gombot.

Egy zeneszámon belüli gyors lejátszáshoz nyomja meg és tartsa lenyomva ►►| vagy |◄◄ oldalát. A kijelzőn a CUE vagy REW felirat látható.

A B és C típusú audio rendszer esetén
VÁLOGATÁS (SCAN) – Ennek a funkciónak a kiválasztásával végigválogatja a CD lemezen rögzített összes felvételt a felvétel sorrendjében. Ezt a funkciót a VÁLOGATÁS (SCAN) gomb megnyomásával tudja bekapcsolni. A kijelzőn a VÁLOGATÁS (SCAN) felirat jelenik meg. Minden zeneszám elejéből 10 másodpercnyit játszik le a rendszer. A SCAN gomb ismételt megnyomásával kikapcsolja a válogatás funkciót.
ZENESZÁM ISMÉTLÉS (REPEAT) – Az ISMÉTLÉS (RPT) gomb megnyomása és elengedése esetén a zeneszám lejátszásra és ismétlésre kerül. A képernyőn az ISMÉTLÉS (RPT) felirat látható. Ha megnyomja a gombot ismét, akkor kikapcsolja ezt a funkciót.
VÉLETLENSZERŰ LEJÁTSZÁS (RANDOM) – Nyomja meg, majd engedje el az RDM gombot és a jelenleg játszott CD lemez műsorszámai véletlenszerűen kerülnek lejátszásra. A kijelzőn a RDM felirat látható. A lemez így kerül lejátszásra, míg meg nem nyomja ismételten az RDM gombot.

CD lemez lejátszásának megállítása
Nyomja meg a KIOLDÓ (⏏) gombot a CD lemez eltávolításához.

Amennyiben megnyomta a KIOLDÓ gombot és a CD lemez félig kijött a lejátszóból, de nem veszi ki onnan, akkor 15 másodperc múlva a CD lejátszó automatikusan ismét betölti és pillanatnyi szünet üzemmódra állítja. A CD lemez lejátszásának elindításához nyomja meg a CD gombot.

A CD lejátszása közben úgy tud a rádióra váltani, ha megnyomja a HULLÁMSÁVVÁLTÓ (FM/AM) gombot (L/M/U gomb A típusú audio rendszer esetén). A CD lemez lejátszásra visszaváltani a CD gomb ismételt megnyomásával lehet.

"C" típus esetén
Ha a kazetta lejátszóban kazetta található, a CD lemez lejátszása közben nyomja meg a CD/AUX gombot a kazetta lejátszásához. A CD lejátszóhoz való visszatéréshez nyomja meg ismét a CD/AUX gombot.

Ha kikapcsolja a CD lejátszót annak lejátszása közben a BE- ÉS KIKAPCSOLÓ/ HANGERŐSZABÁLYZÓ (power/volume) gombbal, vagy a gyújtáskulcs elfordításával, a CD lemez a meghajtó mechanizmusban marad. Így amikor a rendszer ismét bekapcsolásra kerül, a CD lemez lejátszása ott folytatódik, ahol előzőleg abbamaradt.

Az opciós CD váltó működése (Néhány modell esetén)
Autójába olyan opcionális CD váltó rendelhető, amely 6 lemezt képes tárolni és hosszú idejű szórakozást biztosíthat.

A CD váltó ugyanazokkal a gombokkal és ikonokkal vezérelhető, mint a beépített CD lejátszó vagy a rádió.

Töltse be a kívánt CD lemezeket a CD tárhelyekre majd a megfelelő kezelési utasításokat figyelembe véve tegye be a CD váltóba.

A CD gomb megnyomásával válassza ki a CD váltót. A kijelzőn látható a CD tárhely és a zeneszám sorszáma. Egy másik CD lemez kiválasztásához nyomja meg az 5. program gombot (DISC−) vagy 6. program gombot (DISC +). Az előző tárhelyen található lemez kiválasztásához nyomja meg az 5. program gombot (DISC−), a sorban következő tárhelyen található lemez kiválasztásához nyomja meg a 6. program gombot (DISC +).

Ha üres tárhelyet választ ki, ahol nincs CD lemez, akkor a rendszer megpróbálja betölteni és lejátszani a következő nem üres tárhelyen található CD lemezt.

A következő számra ugrás (skip), az ismétlés (repeat), a válogatás (scan) (ha elérhető) és a véletlenszerű lejátszás (random) funkciók működéséhez nézze át a műszerfalba integrált lejátszó működési leírását.

Audio rendszer (A, B, és C típus)

A CD lemezek megóvása

Általános tudnivalók

- CD-R lemezek esetén csak kiváló minőségű lemezeket használjon, melyeket CD lejátszóban történő lejátszásra készítettek.
- CD-R lemezek írása után a felvételt mindig be kell fejezni az audio rendszerben való használathoz.
- A típusú audio rendszer esetén CD-RW lemez nem játszható le.
- B és C típusú audio rendszerek esetén CD-RW lemezek használhatóak. Olvassa el a felső részben leírtakat.
- Csak szabványos kör alakú CD lemezt használjon. Szabálytalan alakú CD lemezek megszorulhatnak a lejátszóban vagy egyéb problémákat okozhatnak.
- CD lemezeit úgy kezelje, hogy megelőzze azok sérüléseit.

MEGJEGYZÉS

Ne használjon olyan CD lemezt, amelyen ragasztott címke található. A címke a lejátszás során leválhat és a lemez megszorulását eredményezheti.

CD lemezek megóvása

Ha egy CD lemezt nem használ, akkor tegye be a tartójába, hogy ne porosodjon vagy szennyeződjön más módon. A vetemedés megelőzése végett tartsa távol lemezeit közvetlen napfénytől, és magas hőmérséklettől.
A lemezek tisztításához finom, puha rongyot használjon. A lemezt a belső élétől elindulva a külső éle felé törölje.

Egy új CD lemez belső és külső élei a gyártás következtében még nyersek lehetnek. Ezért az éleken található apró műanyag darabok letörhetnek és a lemez felületére eshetnek a lejátszás során, ugrást és más problémákat okozva ezzel. Javasolt ilyen esetben a lemez külső és belső éleinek körbe csiszolása egy ceruza vagy toll segítségével.

Soha ne próbáljon meg nem odavaló tárgyat a CD lejátszóba/CD váltóba vagy a CD tárba tenni.

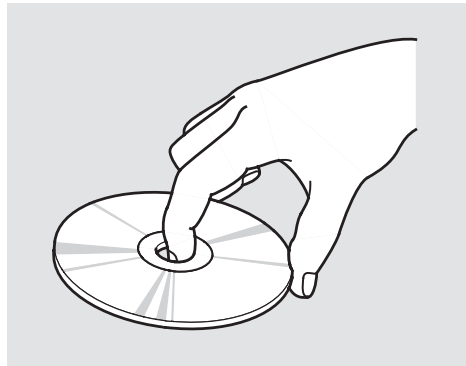

A CD lemezeket mindig az élüknél fogja meg, soha ne érintse meg egyik felületét sem. Az ujjnyomokból származó szennyeződések, folyadékok, zsírnyomok, ceruzahegy nyomok és címkék a CD lemez helytelen lejátszását vagy a lejátszó mechanizmusban való megszorulását eredményezhetik.

CD lejátszó hibaüzenetei

Abban az esetben, ha a CD lejátszó működése közben hibaüzenet, kód jelenik meg a kijelzőn, nézze át a jobboldali táblázatot. Amennyiben a hibakód nem szűnik meg és nem törölhető, lépjen kapcsolatba az Ön Honda Márkakereskedőjével.

Hibaüzenet		Ok	Megoldás
①	CD DISC	FÓKUSZÁLÁSI hiba/ Rendszer hiba	Nyomja meg az EJECT gombot és vegye ki a lemezt. Ellenőrizze, hogy helyesen oldalával próbálta-e betölteni a lemezt. Ellenőrizze, sérült vagy deformált-e.
②	CD DISC		
①	CD ERROR	Mechanikai hiba	Nyomja meg az EJECT gombot és vegye ki a lemezt. Ellenőrizze, sérült vagy deformált-e. Ha a CD lemez nem vehető ki, illetve a hibakód nem tűnik el, miután a lemezt kivette, akkor keresse fel Honda Márkakereskedőjét.
②	CD ERR		
②	CD Hot	Magas hőmérséklet	Eltűnik miután visszatér a normál hőmérsékletre.

① : A Típus
② : B és C típusok

Audio rendszer (A, B, és C típus)

CD váltó hibaüzenetei

Abban az esetben, ha a CD váltó működése közben hibaüzenet, kód jelenik meg a kijelzőn, nézze át a jobboldali táblázatot. Amennyiben a hibakód nem szűnik meg és nem törölhető, lépjen kapcsolatba az Ön Honda Márkakereskedőjével.

Hibaüzenet		Ok	Megoldás
①	CD DISC	Rendszer hiba/ FÓKUSZÁLÁSI hiba	Nyomja meg az EJECT gombot és vegye ki a CD lemezeket. Ellenőrizze a hibakód meglétét, majd helyezze vissza a lemezeket. Ha a hibakód továbbra is megmarad, vagy a CD lemezeket nem lehet kivenni, forduljon Honda Márkakereskedőjéhez.
②	CDC DISC		
①	CD DISC	Nincs CD lemez a tárban	Helyezze be a CD lemezeket.
②	CDC DISC		
①	CD ERROR	Mechanikai hiba	Nyomja meg az EJECT gombot és vegye ki a CD tárat. Ellenőrizze a hibakód meglétét. Tegye vissza a tárat. Ha a hibakód továbbra is megmarad, vagy a tárat nem lehet kivenni, forduljon Honda Márkakereskedőjéhez.
②	CDC ERR		
①	CD HEAT	Magas hőmérséklet	Eltűnik, amennyiben a hőmérséklet normális értékre áll vissza.
②	CDC Hot		
①	CD DISC	Nincs CD tár a CD váltóban	Helyezze be a tárat.
②	CDC EJEC		

① : A Típus
② : B és C típusok

06/05/29 12:12:57 3WSNBH00_164

Kazetta lejátszása

A C típusnál standard
Opciós az A és B típusoknál

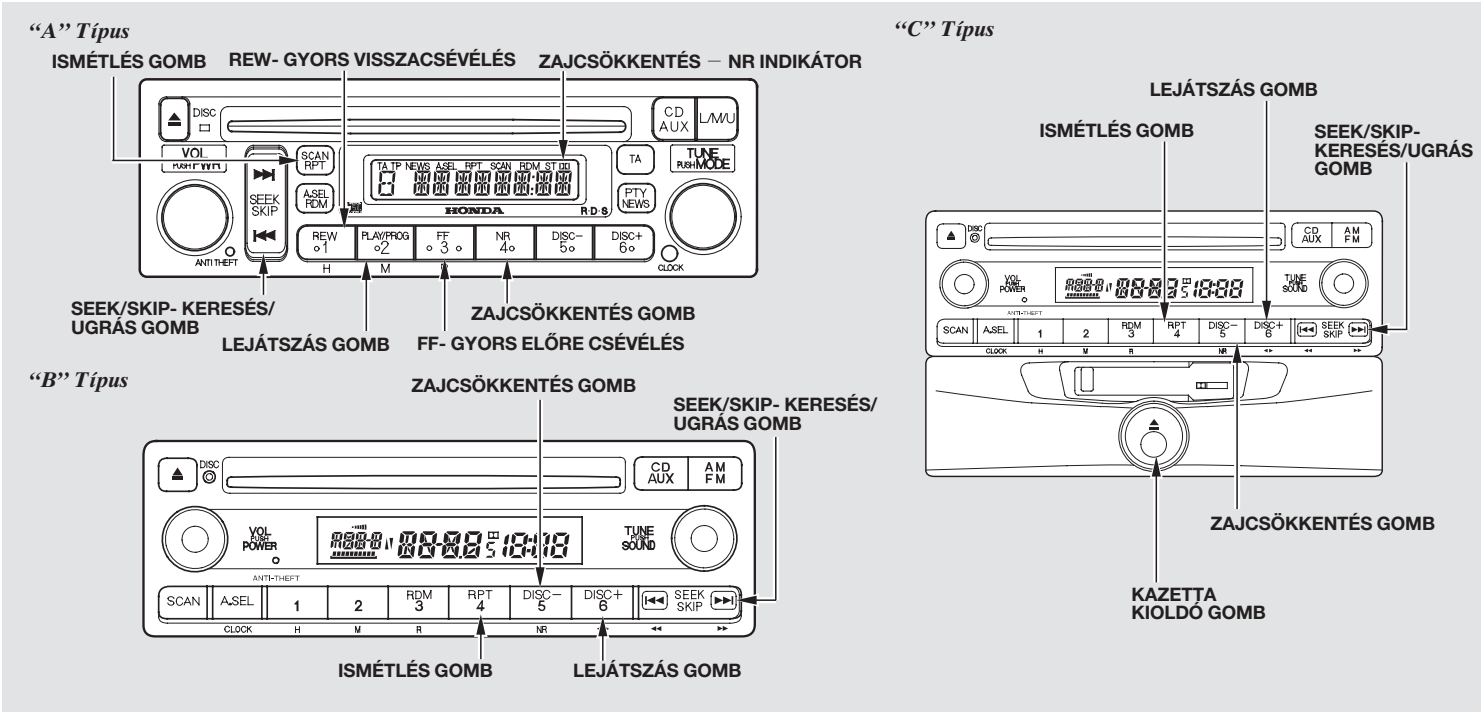

Audio rendszer (A, B, és C típus)

Kazetta lejátszása
A gyújtáskapcsolónak ACCESSORY (I) vagy ON (II) gyújtás állásban kell lennie. Győződjön meg arról, hogy a kazetta nyitott oldala jobbra néz, majd nyomja a kazetta nagy részét a lejátszó nyílásába. A behúzó mechanizmus teljesen behúzza, majd a magnó lejátszásba kezd.

Az A típusú rendszernél automatikusan érzékeli a króm-dioxid (CrO_2) szalag típusait.

A lejátszás irányát mutató kijelző világít. Ez jelzi, hogy a kazetta melyik oldalát játssza le. A ▲ lejátszó azt az oldalt játssza le, amelyik a kazetta behelyezésekor felfelé nézett. A kazetta másik oldalának lejátszásához nyomja meg a PLAY/PROG gombot. A rendszer végtelen lejátszás funkcióval rendelkezik. Ha a szalag végére ért, automatikusan belekezd a másik oldal lejátszásába.

A Dolby* zajcsökkentő rendszer automatikusan bekapcsolódik, mikor behelyezi a kazettát. A DD kijelző jelzi a zajcsökkentő bekapcsolását. Ha a felvétel nem ennek a rendszernek megfelelően készült, kapcsolja ki a zajcsökkentőt az NR gomb megnyomásával. A zajcsökkentés kikapcsolva marad, amíg újra meg nem nyomja az NR gombot.

* Dolby zajcsökkentés a DOLBY Laboratories Licensing Corporation licence alapján készült. A "DOLBY" és a dupla D szimbólum DD levédett márkajegy.

Kazetta lejátszásának megállítása
A kazetta kivételéhez nyomja meg a KIOLDÓ gombot. A bekapcsolás (power)/ hangerőszabályzó (volume) gombbal vagy a gyújtás levételével kikapcsolja az audio rendszert. Ilyenkor a kazetta a lejátszóban marad.

Amikor a rendszert visszakapcsolja, a kazetta lejátszó szünet üzemmódba vált. Nyomja meg PLAY/PROG gombot a kazetta lejátszásához.

Kazetta lejátszása közben átválthat rádió, vagy CD lemez lejátszás üzemmódra, az AM/ FM (A típus esetén L/M/U), illetve a CD/ AUX gomb megnyomásával. A kazetta lejátszásához nyomja meg a CD/AUX gombot ismét.

A kazettát a gyújtáskapcsoló bármely állásában kiveheti a kioldó gombbal, nem szükséges az audio rendszert bekapcsolnia.

Műsorszám keresése
GYORS ELŐRE/HÁTRA CSÉVÉLÉS – Ha a szalagot hátra kívánja csévélni, nyomja meg a REW gombot (B és C típus esetén a |◄◄ felét a SEEK/SKIP gombnak). A kijelzőn a REW felirat látható. A gyors előre csévéléshez nyomja meg az FF gombot (B és C típus esetén a ►►| felét a SEEK/SKIP gombnak). A kijelzőn az FF felirat látható. Az FF, REW, illetve PLAY/PROG program gombok megnyomásával befejezheti a gyors előre, illetve hátracsévélést.

KÖVETKEZŐ SZÁMRA UGRÁS (SKIP) – Minden alkalommal, amikor a gomb |◄◄ részét megnyomja, majd elengedi, akkor a lejátszás a jelenlegi zeneszám elejére ugrik. Amennyiben a gomb ►►| részét nyomja meg, majd elengedi, akkor a lejátszás a következő zeneszám elejére ugrik. A műsorrész, zeneszám elejére érve a rendszer lejátszásba kezd.

ISMÉTLÉS (REPEAT) – Ennek a funkciónak a kiválasztásával folyamatosan ismételheti a pillanatnyilag lejátszott számot vagy műsorrészt. A kijelzőn az ISMÉTLÉS (REPEAT) felirat látható. A zeneszám addig ismétlődik, amíg meg nem nyomja ismét az ISMÉTLÉS (RPT) gombot.

MEGJEGYZÉS: A KÖVETKEZŐ SZÁMRA UGRÁS (SKIP) és az ISMÉTLÉS (REPEAT) funkció a zeneszámok vagy műsorrészek közti szünetekből azonosítja az aktuális számok kezdetét, illetve a végét. Ha a műsorrészek közt nincs szünet a felvételen, vagy nagy a zajszint a felvételek között, illetve a szám közben is szünet van, ez a szolgáltatás nem kielégítően működik.

A kazettás lejátszó megóvása

A szalagról a lejátszó fejre rakódó szennyeződések illetve oxidok a hangminőség romlását eredményezik. Ennek megelőzése érdekében minden 30 üzemóra után tisztítsa meg a fejet.

Ha nem tisztítja meg a fejet rendszeresen, akkor lehet, hogy a szennyeződés a kereskedelmi forgalomban kapható normál tisztító szerekkel már nem távolítható el.

Csak 100 percnél rövidebb műsoridejű kazettát használjon. Ennél hosszabb kazetták szalagjai vékonyabbak, ezért könnyedén elszakadhatnak, vagy beszorulhatnak a meghajtó mechanikájába.

Vizsgálja meg behelyezés előtt a kazettát. Ha a szalagot lazának találja, feszítse meg az orsót tekerve egy ceruza segítségével. Ha a kazetta matricája részben levált, távolítsa el a maradékát egészen, mert ez a kazetta beszorulását okozhatja. Ne helyezzen be soha hibás, vagy sérült kazettát.

A használaton kívüli kazettáit mindig száraz helyen tárolja. Ne tegye ki őket közvetlen sugárzó hőnek, vagy direkt napsütésnek. Ha mégis felhevülne, vagy túlságosan lehűlne a gépkocsi belsejében, használat előtt hagyja, hogy felvegye a normál hőmérsékletet.

Soha ne helyezzen idegen tárgyat a kazetta lejátszóba.

Amennyiben a kijelzőn a “TP- -ER” (A típus)/“TAPE ERR” (B és C típus)/ “TAPE ERROR” (D, E, F és G típus) hibaüzenet jelenik meg, nyomja meg a kioldó gombot, hogy kivegye a kazettát. Ellenőrizze, hogy a kazetta nem sérült-e. Ha nem tudja kivenni a kazettát, vagy a hibaüzenet ezután is olvasható, forduljon márkaszervizhez.

Audio rendszer (D, E, F és G típus)

A rádió bekapcsolása

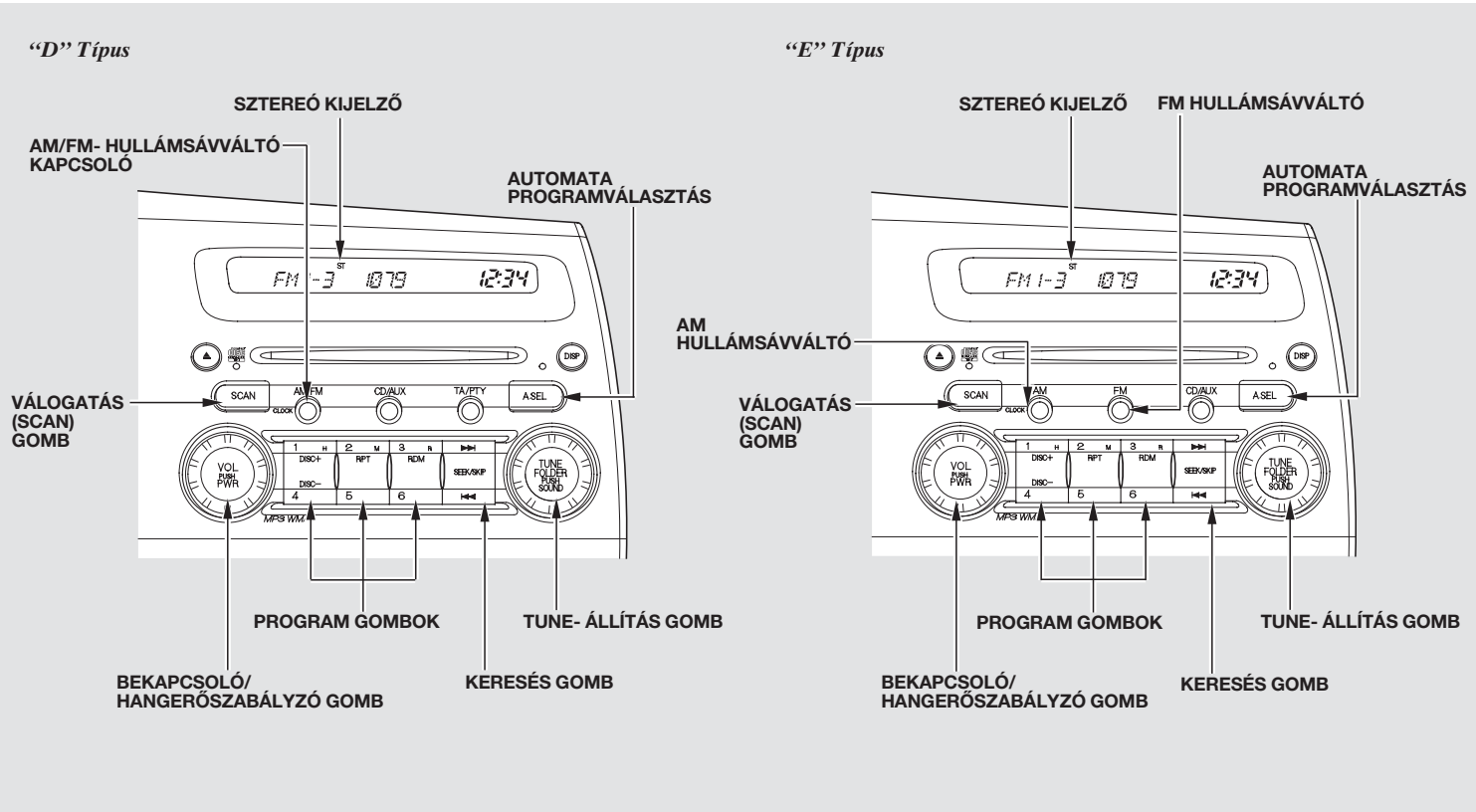

“F” Típus

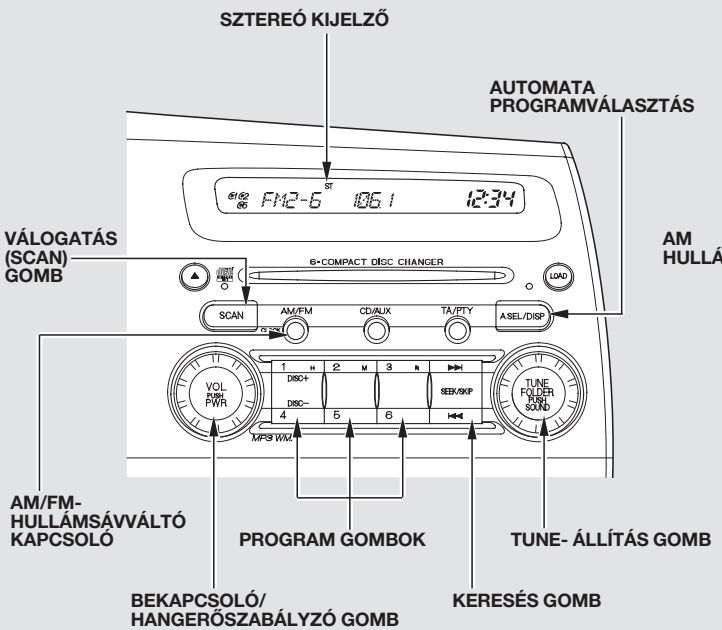

“G” Típus

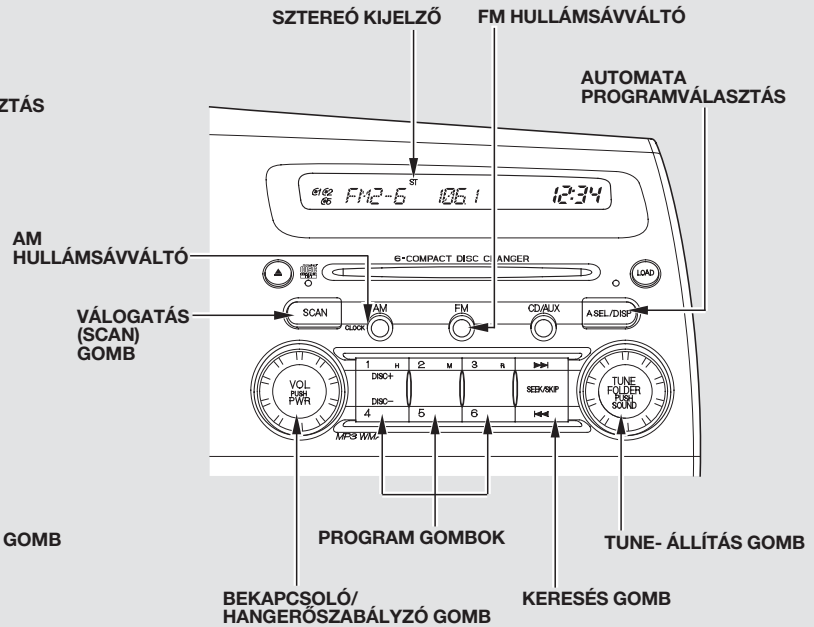

Audio rendszer (D, E, F és G típus)

A rádió bekapcsolása
A gyújtáskapcsolónak ACCESSORY(I) vagy ON(II) gyújtás állásban kell lennie. A BE- ÉS KIKAPCSOLÓ/ HANGERŐSZABÁLYZÓ gomb (power/ volume), vagy az AM(középhullám) gomb vagy az URH(FM) gomb (középhullám/ URH (AM/FM) D és F típusú audio rendszer esetén) megnyomásával tudja bekapcsolni. A hangerőt a BE- ÉS KIKAPCSOLÓ/HANGERŐSZABÁLYZÓ gomb (power/volume) elforgatásával tudja beállítani.
A legutóbb beállított hullámsáv és frekvencia megjelenik a kijelzőn. A hullámsáv váltáshoz nyomja meg az AM (középhullám) vagy az URH(FM) gomb (középhullám/URH (AM/FM) D és F típusú audio rendszer esetén) gombot. Az URH (FM) csatornán az ST jel látható a kijelzőn, ha az adás sztereóban hallható. Sztereó hangzás AM(középhullám) csatornákon nem érhető el.
Közép- és hosszúhullámú adók esetén a zajcsökkentés funkció automatikusan működésbe lép.

Állomás kiválasztása
Öt különböző módszer létezik a kiválasztott hullámsávon rádió állomás keresésére: ÁLLÍTÁS (TUNE), KERESÉS (SEEK), SCAN (Válogatás), a program gombok és az Automata program (AUTO SELECT) választás.

ÁLLÍTÁS: – Az ÁLLÍTÁS (TUNE) gomb segítségével be tudja állítani a kívánt rádióállomást. A gomb jobbra tekerésével magasabb frekvenciára, míg a gomb balra tekerésével alacsonyabb frekvenciára állíthatja a készüléket.

KERESÉS (SEEK) – Ezzel a gombbal a legerősebb jelű rádióállomásokat találhatja meg a jelenlegi frekvenciáról felfelé vagy lefelé elindulva. Hogy elindítsa a keresést, nyomja meg a KERESÉS (SEEK) gomb |◄◄ vagy ►►| oldalát, majd engedje el.

VÁLOGATÁS (SCAN) – Ebben a funkciójában a készülék felkínálja Önnek a választott hullámsávon a legerősebb jelű adókat. Elindításához nyomja meg a SCAN gombot, majd engedje el. A képernyőn a SCAN felirat látható. A rendszer megkeresi a következő legerősebb adást, majd körülbelül 10 másodpercig megáll a kereséssel és a talált adó hallható.

Ha Ön nem avatkozik közbe, a rendszer ezután folytatni fogja a keresést a következő rádióadóig, majd az is 10 másodpercig hallható. Ha hallgatni kívánja a megtalált rádióadót, nyomja meg újra a VÁLOGATÁS (SCAN) gombot.

Program gombok — Kedvenc rádióállomásait tetszőlegesen beprogramozhatja hat (1-6) különböző programhelyre. Minden egyes gomb képes egy középhullámú (AM) adó (középhullámú (MW) vagy hosszúhullámú (LW) D és F típusú audio rendszer esetén), illetve két URH (FM) adó memorizálására.

1. Válassza ki a hullámsávot, középhullám (AM) (középhullámú (MW) vagy hosszúhullámú (LW) D és F típusú audio rendszer esetén) vagy URH (FM). Rövidhullám esetén (FM1 és FM2) minden program gomb mindkét oldalának megnyomásával két frekvenciát képes tárolni.
2. A kereső gombok (TUNE, SEEK, SCAN) bármelyikével keresse meg az állomást.
3. A kívánt programhely gombját (1—6) nyomja be, majd tartsa azt lenyomva a bip hangjelzésig.
4. A további programhelyek beállításához ismételje az 1—3 lépéseket. Összesen 6 állomást tud tárolni középhullámon (AM) (középhullámú (MW) vagy hosszúhullámú (LW) D és F típusú audio rendszer esetén) és 12 állomást URH (FM).

AUTOMATA PROGRAMKERESÉS (AUTO SELECT) — Ha hosszú útra megy és a beprogramozott rádióadójának sugárzási, vételi viszonyai megváltoztak, Ön a megszűnt vétel helyére kereshet másik adót ezzel a funkcióval.

Ennek a funkciónak a kiválasztásához nyomja meg az AUTOMATA PROGRAMKERESÉS (A.SEL) gombot. A kijelzőn villog az AUTOMATA PROGRAMKERESÉS (A.SEL) felirat és a rendszer néhány másodpercig végigkeresi az összes hullámsávon a legerősebb jeleket. D és F típusú audio rendszer esetén ezeket hat URH (FM) programhelyen fogja tárolni, és a program gombok segítségével bármikor kiválaszthatóak. E és G típusú audio rendszer esetén ezeket Ezeket hat középhullámú (AM), illetve tizenkét URH (FM) programhelyen fogja tárolni, és a program gombok segítségével bármikor kiválaszthatóak.

Ha távoli, eldugott helyen jár, előfordulhat, hogy nem talál mindegyik programhelyre megfelelően erősen sugárzó rádióadót. Ha ez így történik, az üres programhelyek kiválasztásakor a kijelzőn “0” felirat jelenik meg a programhely gombjának lenyomásakor.

Amennyiben az automata programkeresés során talált és tárolt állomások nem megfelelőek az Ön számára, akkor más állomásokat is tárolhat.

Az automata program keresés kikapcsolásához
nyomja meg az AUTOMATA PROGRAM KERESÉS (A. SEL) gombot. Ez visszaállítja az eredetileg beprogramozott és beállított rádió állomásokat.

Audio rendszer (D, E, F és G típus)

RDS — Rádió adatszolgáltató rendszerrel

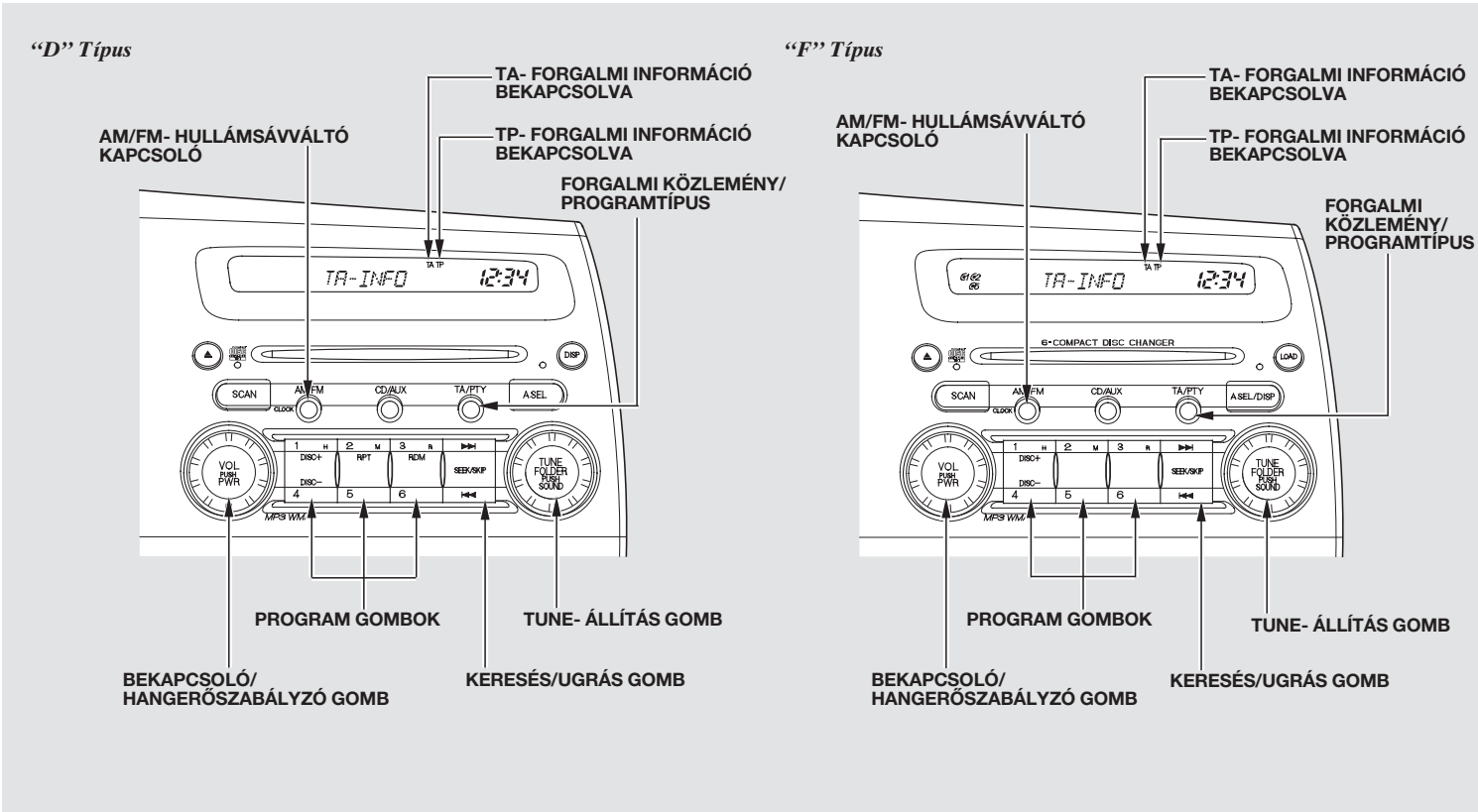

RDS — Rádió adatszolgáltató rendszer
A D és F típusú audio rendszerek
A rádióadás program szolgáltatásain kívül rengeteg máshasznos információhoz juthat az RDS rendszer segítségével.

Az URH hullámsávot választva ugyanazt az adót változatlan minőségben hallgathatja utazás közben, míg el nem hagyja a sugárzott adó térségét.

Az RDS a rádió bekapcsolásakor automatikusan üzembe lép. Amennyiben az adó, amit éppen hallgatott RDS rendszerű, a kijelző a frekvencia kijelzéséről átvált az adó nevére. Ezután a rendszer automatikusan ezen adó több sugárzó frekvenciája közül a legerősebb jelű frekvenciára áll rá. Ezzel megkímélve Önt utazás közben a rádió után állításából adódó kellemetlenségektől, mindaddig, míg a beállított adó RDS körzetében autózik.

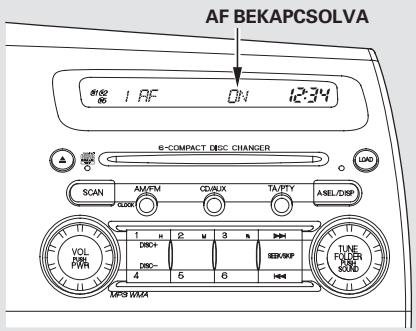

F típusu rendszer.

Az RDS funkció be- és kikapcsolható, illetve RDS rendszerű adókat választhat ki. A funkció kapcsolásához és egy adó kiválasztásához az audio rendszer bekapcsolt állapotában nyomja meg és tartsa két másodpercnél hosszabb ideig lenyomva a BE- ÉS KIKAPCSOLÓ/ HANGERŐSZABÁLYZÓ (power/volume) gombot. Nyomja meg a program gombok valamelyikét (1-6.) a funkció kiválasztásához. Mindegyik program gomb a következő funkcióval rendelkezik. A program gomb megnyomásával a funkció be- és kikapcsolható (24 órás vagy 12 órás időkijelzés óra üzemmódban).

Program gomb 1: AF ON/OFF — Alternatív frekvencia funkció be- vagy kikapcsolás
Program gomb 2: REG ON/OFF — Helyi adó funkció be- vagy kikapcsolás
3. program gomb: PS DISP ON/OFF — Rádió adó szerviz szolgáltatás be- vagy kikapcsolás.
4. program gomb: AUTO TP ON/OFF — Automatikus közlekedési információt sugárzó adás be- vagy kikapcsolás
Program gomb 5: NEWS ON/OFF — Hírek funkció be- vagy kikapcsolás
Program gomb 6: CLOCK 24H/12H — Óra kijelzés formátuma közötti váltás funkció be- vagy kikapcsolás

Az RDS rendszer bekapcsolásához nyomja meg az 1. program gombot (AF ON). Az RDS bekapcsolásához nyomja meg az 1. program gombot (AF OFF). Nyomja meg a BE- ÉS KIKAPCSOLÓ/ HANGERŐSZABÁLYZÓ (power/volume) gombot újra a beállítás elmentéséhez.

Audio rendszer (D, E, F és G típus)

AF (Alternatív frekvencia) — Ez a funkció automatikusan az adott ugyanazon adó legerősebb jelén (frekvenciáján) tartja a frekvenciát az RDS hálózaton belül.

REG (Helyi adó) — Ez a funkció az adott helyi adót folyamatosan ugyanazon jelen (frekvencián) sugározza még akkor is, ha a jel gyengül.

PS DISP (Program szolgáltatás kijelzés) — Ez a funkció az éppen hallgatott rádió adás nevét mutatja meg.

AUTO TP (Automatikus közlekedési információ szolgáltatás) — Ez a funkció automatikusan olyan rádió adást keres, amelyen közlekedési információt közvetítenek.

NEWS (Hírek adó) — Ez a funkció automatikusan arra a rádió adóra vált, amelyik híreket sugároz.

CLOCK (óra) — Ez a funkció lehetővé teszi az óra kijelzés formátumának váltását a 12 órás és a 24 órás kijelzés között.

Amint az RDS jel egyre gyengébb lesz, a rendszer a legutóbb beállított frekvenciát fogja tartani, és a kijelzőn átvált az adó nevéről a frekvencia kijelzésére.

Néhány országban az RDS rendszer nem működik, mivel a rádióadók nem sugároznak RDS jelet.

Program szolgáltatás nevének kijelzése

Amennyiben az adó, amit éppen hallgatott RDS rendszerű, akkor a sugárzási frekvencia eltűnik a kijelzőről és helyette az adó neve vagy a műsor típus (PTY) információ jelenik meg. Nyomja meg a TA/PTY gombot két másodpercnél hosszabb ideig a kijelzőn látható információ megváltoztatásához: adóállomás vagy műsortípus (lásd 171 . oldal) kijelzése között.

TA (Forgalmi közlemény készenlét) funkciója

Ha megnyomja és elengedi a TA/PTY gombot, a rendszer készenléti állapotba kapcsol a forgalmi közlemények fogadására, ugyanakkor a forgalmi közlemény (TA) felirat megjelenik a képernyőn.

Amennyiben az automata forgalmi közlemény program (A-TP ON) kerül kiválasztásra, akkor a képernyőn a forgalmi információ (TP) felirat jelenik meg. Ez jelzi, hogy forgalmi helyzetről szóló információ érkezhet forgalmi információt sugárzó rádió állomásról.

Az A-TP kereszt referenciával rendelkező program szolgáltatás, amely forgalmi információkat közvetít és ezeket a forgalmi információkat az RDS hálózatban található bármely másik adóról is képes fogadni.

CD lemez vagy kazetta (ha felszerelés) hallgatása közben is kaphat közlekedési információkat, amennyiben előtte TP rendszerű adóra állítja készülékét és megnyomja a TA/PTY gombot (forgalmi közlemény (TA) felirat megjelenik). A rendszer automatikusan átkapcsol a CD, illetve kazetta hallgatásáról a közlekedési információk vételére, amennyiben ilyen jellegű közlemény érkezik. A képernyőn a TA-INFO felirat látható. A rendszer a forgalmi közlemény vége után visszakapcsol az eredeti üzemmódra.

A forgalmi közlemény hangerejének szabályozásához forgassa a BE- ÉS KIKAPCSOLÓ/HANGERŐSZABÁLYZÓ (power/volume) gombot a közlemény adása alatt. A beállított hangerő érték elmentésre kerül és a következő alkalommal ez lesz kiválasztva. A hangerőt nem lehet beállítani a minimális hangerőszint alá. A PTY NEWS és a PTY ALARM funkciók hangerő szintje szintén szabályozható (lásd 173 . oldal).

Ha az akkumulátor saruit levették vagy az akkumulátor lemerült, akkor a forgalmi közlemény hangerő szintje visszaáll a beállított alapértékre (9-es hangerő szint)

Kikapcsolásához nyomja meg a forgalmi közlemény (TA) gombot újra A forgalmi közlemény (TA) felirat eltűnik a képernyőről.

Amennyiben a KERESÉS (SEEK), vagy az automata programkeresés gombjával választ ki adókat úgy, hogy közben a forgalmi közlemény fogadása (TA) funkció be van kapcsolva, a rendszer csak a TP rendszerű adókat választja ki.

PTY- Műsor típus kijelzése funkció

Ha megnyomja a TA/PTY gombot több mint két másodpercig, amíg hangjelzést nem hall, a PTY műsortípus kijelzés funkció bekapcsolásra kerül. Ez tájékoztatást ad Önnek, hogy milyen típusú műsort sugároz az RDS állomás. Például, amennyiben a kiválasztott állomás drámát közvetít, akkor a kijelzőn a DRAMA felirat jelenik meg. Ha tudományos műsort hallgat, akkor a kijelzőn a SCIENCE felirat látható. Az alapvető PTY megnevezések az alábbiak.

NEWS – (HÍREK): Tények, riportok, események összefoglaló formátumban, stb.
CURRENT AFFAIRS – (ÜGYEK): Aktuális híreken alapuló műsor.
INFORMATION – (INFORMÁCIÓ): Általános információ és tanácsok.
SPORT – (SPORT): Sportközvetítések.
EDUCATION – (OKTATÁS): Ismeretterjesztő műsorok.
DRAMA – (SZÍNMŰ): Rádiójátékok, sorozatok.

FOLYTATÓDIK

Audio rendszer (D, E, F és G típus)

CULTURES – (KULTÚRA): Válogatás a nemzeti, vagy nemzetközi kultúrából.
SCIENCE – (TUDOMÁNY): Természeti, tudományos, technikai ismeretterjesztő műsorok.
VARIED SPEECH – (VEGYES): Könnyed, szórakoztató műsorok.
POP MUSIC – (POP): Kommersz, populáris zene.
ROCK MUSIC – (ROCK): Mai modern zene.
EASY LISTENING – (KÖNNYŰZENE): Könnyűzene.
LIGHT CLASSICS M – (KÖNNYŰ KLASSZIKUSOK): Könnyű klasszikus zenei feldolgozások.
SERIOUS CLASSICS – (KOMOLYZENE): Hagyományos komolyzene.
OTH. MUSIC – (EGYÉB ZENE): Egyéb zenék, mint pld. Rithm & Blues, Reggae.
WEATHER/METR – (IDŐJÁRÁS/ METEOROLÓGIA): Időjárási információk.
FINANCE – (GAZDASÁG): Gazdasági információkat szolgáltató adások.
CHILDREN'S PROGS – (GYERMEK PROGRAMOK): Gyermek adások.
PHONE IN – (TELEFON): Hallgatói üzeneteket közvetítő adások
TRAVEL/TOURING – (UTAZÁS/ KIRÁNDULÁS): Utazással összefüggő adások.

Ha az ÁLLÍTÁS (TUNE) gombot használja a kiválasztott műsortípus megtalálásához, a keresés közben a kijelzőn láthatja a különböző műsortípusokat (lásd a PTY – műsortípus listát az előző oszlopban).

Miután Ön kiválasztotta a tetszőleges műsortípust, a rendszer automatikusan keresni kezdi a kiválasztott programkóddal ellátott műsorokat szolgáltató adókat. A PTY funkció első használatakor a NEWS típusú műsor kijelzése jelenik meg.

Amint a kijelzőn megjelenik a kiválasztott műsortípus, nyomja meg a KERESÉS/ UGRÁS (SEEK/SKIP) gomb bármelyik oldalát 5 másodpercen belül a kiválasztott műsortípus megtalálásához. A rendszer automatikusan elkezdi a keresést a kiválasztott műsortípust szolgáltató adók közül. Ha nem talál ilyen jellegű adót, a kijelzőn megjelenik a NO PTY- NINCS ILYEN MŰSOR felirat kb. öt másodpercig és a PTY funkció kikapcsol.

Ha a kiválasztott RDS típusú rádió adó nem továbbít PTY (műsortípus) adatokat, akkor a képernyőn 5 másodpercig a NO PTY- NINCS ILYEN MŰSOR felirat látható.

A PTY- Műsortípus kiválasztás mód öt másodperc után kikapcsolódik, ha az ÁLLÍTÁS (TUNE) gombbal megtalálta a kiválasztott műsortípust.

Elképzelhető, hogy néhány adó a PTY kódjától eltérő jellegű műsort sugároz pillanatnyilag.

A PTY funkció keresés közben a rádió 50 kHz- enként lépteti a frekvenciát az URH hullámsávon. Ha az AF vagy a TA funkció aktivált, a rendszer 100kHz- enként lépteti a frekvenciát.

PTY-programszolgáltatás / Hírek megszakítás funkció

CD lemez hallgatás közben meghallgathatja a híreket, ha előtte a TA/PTY gombot több mint két másodpercig megnyomja és ezzel kiválasztja a NEWS- hírek funkciót. Ezáltal a legutóbb kiválasztott FM rádióadó hírsugárzása megszakítja a a CD lejátszást a hírek időtartamára.

A kiválasztott FM rádióadó hírsugárzásának a hangerő szintjét be tudja állítani. A hangerő beállításához lapozzon a 169. oldalra.

Amennyiben a műsorsugárzás átvált másik műsorra, vagy a rádiójel lecsökken, 10 másodpercen belül a rendszer automatikusan visszakapcsol a CD lemez lejátszásába.

Az Ön audio rendszerének több megszakítási funkciója is van (beleértve a TA funkciót). Az elsőként aktivált műsor megszakításnak prioritása van a többivel szemben, amelyek megjelenítése el is tűnik. A következő megszakítási funkció bekapcsolásához kapcsolja ki a jelenlegi műsor megszakítási funkciót.

PTY riasztás

A RIASZTÁS-ALARM PTY kód kijelzése használatos válsághelyzet közlemények esetén, úgymint természeti katasztrófák esetén. Ha ezt a kódot fogja a készülék, a kijelzőn megjelenik az ALARM felirat, és a hangerő megváltozik. Ha a riasztás befejeződik, a rádió normál üzemre áll vissza.

Audio rendszer (D, E, F és G típus)

A hangzás állítása
Nyomja meg a HANGZÁS (ÁLLÍTÁS) (SOUND (TUNE)) gombot ismételten egymás után a MÉLY (BASS), MAGAS (TREBLE), ELSŐ ÉS HÁTSÓ HANGSZÓRÓK KÖZÖTTI HANGERŐ ELOSZTÁS (FADER), OLDALAK KÖZÖTTI HANGERŐ ELOSZTÁS (BALANCE) és az SVC beállítások megjelenítéséhez.

MÉLY HANGSZÍN (BASS) – A mély hangszín szintjét szabályozza.
MAGAS HANGSZÍN (TREBLE) – A magas hangszín szintjét szabályozza.
ELSŐ ÉS HÁTSÓ HANGSZÓRÓK KÖZÖTTI HANGERŐ ELOSZTÁS (FADER) – Az első és a hátsó hangszórókra jutó hangerőt szabályozza.
OLDALAK KÖZÖTTI HANGERŐ ELOSZTÁS (BALANCE) – Az egyes oldalakra (bal-jobb) jutó hangerőt szabályozza.
SEBESSÉGFÜGGŐ HANGERŐ BEÁLLÍTÁS (SVC) – A hangerőt a jármű sebességéhez igazítja.

Az egyes beállítások megjelennek a képernyőn, ahogy változnak. Forgassa el a HANGZÁS (ÁLLÍTÁS) (SOUND (TUNE)) gombot az Önnek megfelelő beállításhoz. Amikor a beállítási érték eléri a középértéket, akkor a képernyőn a ‘‘C’’ felirat látható. Amikor a beállítási érték eléri a maximális, a minimális és középértéket, akkor hangjelzést hall.

A beállítás befejezése után körülbelül 5 másodperc múlva a rendszer visszavált az audio képernyőre.

Sebesség érzékelő Hangerőszabályzó (SVC) rendszer
Ez az audio rendszer sebességfüggő hangerő beállítási (SCV) rendszerrel rendelkezik. Négy szintje van: alacsony (low), közepes (mid), magas (high) vagy kikapcsolt állapot. A rendszer figyeli a jármű sebességét és ahogy az növekedik, annak megfelelően növeli a hangerőt. Minél gyorsabban halad, annál jobban növekszik a hangerő a lassú sebességhez beállított értékhez képest.

Ha az akkumulátor saruit eltávolították, vagy az akkumulátor lemerül, akkor az SVC beállítása visszaáll a KÖZEPES (MID) alapbeállításra.

Audió rendszer megvilágítása
Az audio rendszer fényerősségének beállításához használhatja a műszerfal fényerő szabályzó gombot (lásd 91 . oldal), Ha a helyzetjelző világítás be van kapcsolva, akkor az audio rendszer világítása bekapcsol, még akkor is, ha a rádió ki van kapcsolva.

06/05/29 12:15:03 3WSNBH00_178

CD lemez lejátszása

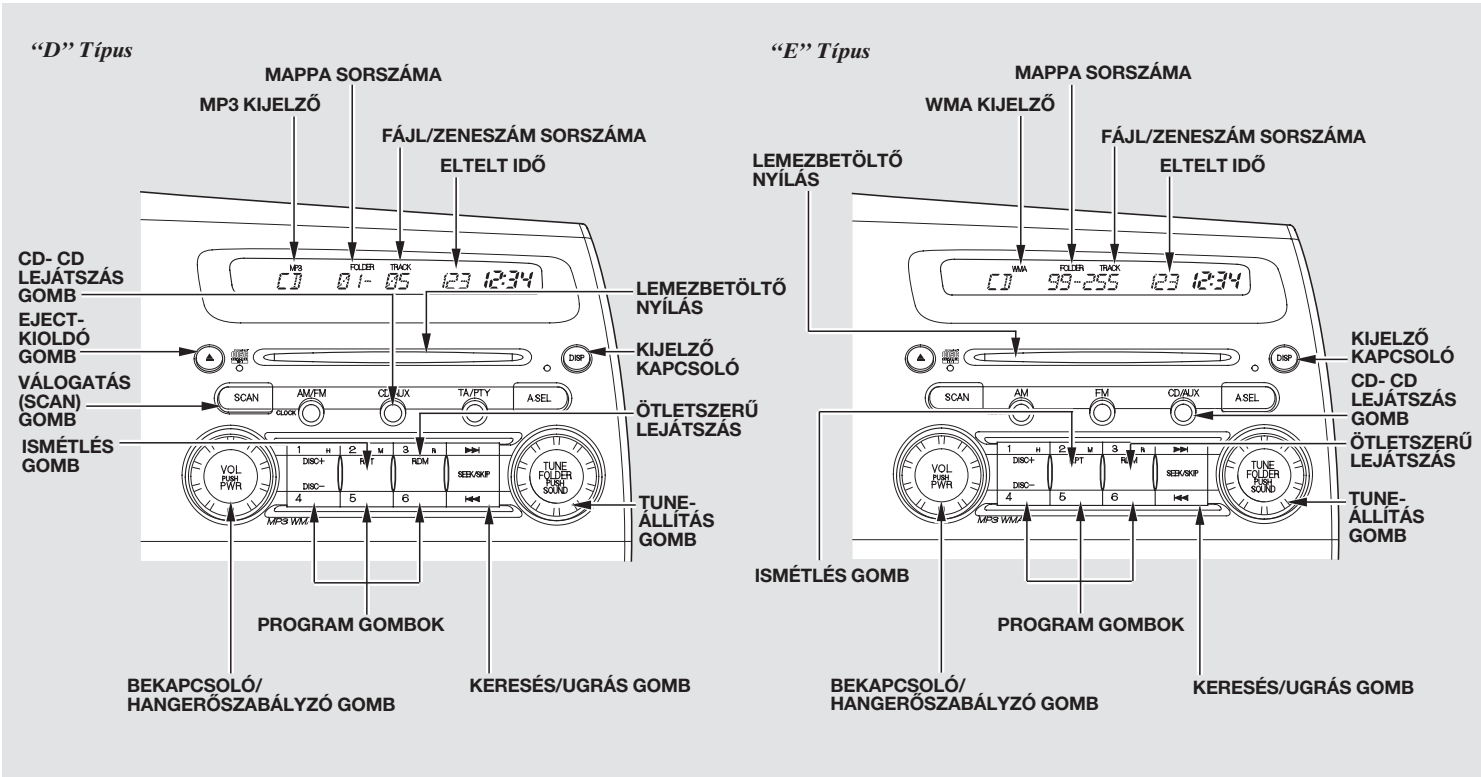

FOLYTATÓDIK

Audio rendszer (D, E, F és G típus)

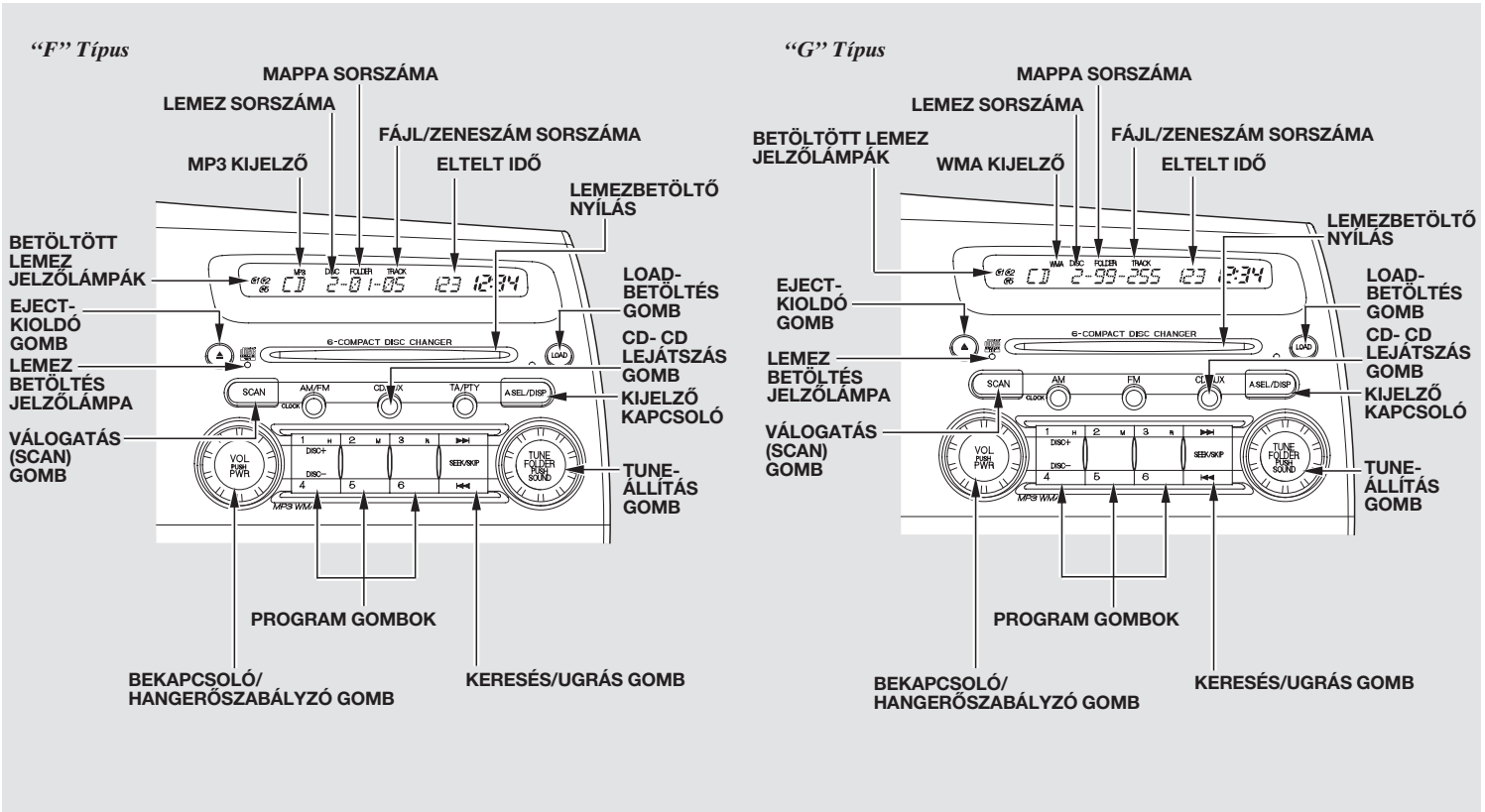

Lemez lejátszása
CD lemez betöltéséhez és lejátszásához a gyújtáskapcsoló kulcsnak ACCESSORY (I) vagy ON (II) állásban kell lennie.

A CD lejátszó/váltó ugyanazokkal a gombokkal működtethető, mint a rádió. A kiválasztásához nyomja meg a CD gombot. A képernyőn a CD felirat látható. A lejátszásra kerülő zeneszám sorszáma és a zeneszám lejátszásából eltelt idő a kijelzőn látható. A műszerfalba beépített CD váltó esetén a CD lemez sorszáma és a zeneszám sorszáma a kijelzőn látható. Emellett a DISP (KÉPERNYŐ) gomb segítségével kiválaszthatja azt is, hogy milyen információt szeretne látni a képernyőn (lásd 179 . oldal). A rendszer folyamatosan játssza a CD lemezt, amíg nem vált a rádió hallgatására.

MEGJEGYZÉS

Ne használjon olyan CD lemezt, amelyen ragasztott címke található. A címke a lejátszás során leválhat és a lemez megszorulását eredményezheti.

Az audio rendszer szintén képes olyan CD-R és CD-RW lemezek lejátszására, amelyek MP3 vagy WMA rendszerű tömörített formátumúak. MP3 formátumú lemez lejátszása során a kijelzőn az ‘‘MP3’’ felirat látható. WMA formátumú lemez lejátszása során a kijelzőn az ‘‘WMA’’ felirat látható. A CD lejátszó kijelzőjén a mappa és a zeneszám száma is megjelenik. Ön összesen 255 zeneszám vagy mappa közül választhat.

Video CD és DVD lemezek nem használhatóak ebben az egységben.

A kompatíbilis lejátszható MP3 fájlok specifikációi a következők:
- Mintavételi frekvencia:
  32/44,1/48 kHz (MPEG1)
  24/22,05/16 kHz (MPEG2)
- Bit átviteli arány:
  32/40/48/56/64/80/96/112/128/160/192/224/256/320 kbps (MPEG1)
  8/16/24/32/40/48/56/64/80/96/112/128/160 kbps (MPEG2)
- Kompatibilis változó bit átviteli arány
- Maximum könyvtárszám (gyökérkönyvtárat is beleértve): 8 könyvtár

A kompatíbilis lejátszható WMA fájlok specifikációi a következők:
- Mintavételi frekvencia:
  34/44,1/48 kHz
- Bit átviteli arány:
  48/64/80/96/128/160/192 kbps
- Kompatibilis változó bit átviteli arány
- Maximum könyvtárszám (gyökérkönyvtárat is beleértve): 8 könyvtár

FOLYTATÓDIK

Audio rendszer (D, E, F és G típus)

A WMA előírásai szerint tömörített CD lemezen DRM fájlok nem játszhatóak le. Ha a rendszer DRM fájlt talál a lemezen, akkor a kijelzőn néhány másodpercig a "CD FORMAT" felirat látható. Ilyenkor a rendszer megkeresi a következő elérhető mappát vagy fájlt és elkezdi lejátszani azt.

Lemez betöltése
D és E típus esetén
Helyezze a CD lemezt a CD lejátszó nyílásába. Nyomja be a lemezt félig, a behúzó mechanizmus teljesen behúzza és elkezdi lejátszani. A lejátszásra kerülő zeneszám sorszáma a kijelzőn látható. A rendszer folymatosan játssza a lemezt, amíg nem vált lejátszási módot.

Ebben az egységbe nem lehet 8 cm átmérőjű lemezt betölteni és lejátszani.

Lemezek betöltése a műszerfali CD váltóba
F és G típus esetén
Autójában a középső konzolba beépítve olyan CD váltó található, amely 6 lemezt képes tárolni.

1. Nyomja meg és tartsa addig lenyomva a BETÖLTÉS gombot, amíg hangjelzést nem hall, illetve a kijelzőn a BETÖLTÉS (LOAD) feliratot nem látja. A zöld színű CD betöltés kijelző elkezd világítani.

2. Az üres lemez tárhely száma villogni kezd.

3. Tegye be a CD nyílásba a CD lemezt, amikor a CD betöltés kijelző zöld színre vált. Félútig nyomja be, majd a mechanizmus automatikusan teljesen behúzza. A CD lemez betöltése alatt a kijelzőn a MŰKÖDÉS KÖZBEN (BUSY) felirat látható, miközben a CD betöltés kijelző pirosra vált és villogni kezd.

   Ebben az egységbe nem lehet 8 cm átmérőjű lemezt betölteni és lejátszani.

4. Amikor a CD betöltés kijelző zöld színre vált és a felső kijelzőn a BETÖLTÉS (LOAD) felirat jelenik meg ismét, akkor tegye be a következő CD lemezt a CD nyílásba. A BETÖLTÉS (LOAD) felirat megjelenése előtt ne próbáljon meg CD lemezt betölteni. Ez az egység sérüléséhez vezethet.

5. Addig ismételje az előző folyamatot, amíg mind a hat tárhely megtelik. Ha nem töltött be CD lemezt mind a hat tárhelyre, akkor a rendszer a legutoljára betöltött CD lemezt kezdi el lejátszani.

Egy CD lemez lejátszása közben szintén van lehetősége egy üres tárhelyre CD lemezt betölteni, ha megnyomja a kiválasztott program gombot. A rendszer megállítja a CD lemez lejátszását és elkezdi a betöltési folyamatot. A betöltés után a legutoljára betöltött CD lemezt kezdi el lejátszani.

KIJELZŐ gomb
Ha egy szöveges információt, adatot nem tartalmazó lemezt játszik le, akkor a KÉPERNYŐ (DISP) gomb megnyomása és elengedése után a képernyőn a ‘‘NO INFO’’ felirat látható.

Ha egy szöveges információt, adatot is tartalmazó lemezt játszik le, akkor a képernyőn a lemez címe, a zeneszám címe és a művész azonosító jelenik meg. A KÉPERNYŐ (DISP) gomb minden megnyomására a kijelző vált.

Ha a CD lemez MP3 vagy WMA tömörített formátumú, akkor a képernyőn a mappa neve, a fájl neve, az album azonosító és a művész azonosító jelenik meg. A KÉPERNYŐ (DISP) gomb minden megnyomására a kijelző vált.

A kiválasztott szüveges adat (mappa, fájl név, stb.) első 16 karaktere jelenik meg a kijelzőn. A mappa vagy fájl nevével együtt a MAPPA (FOLDER) vagy ZENESZÁM (TRACK) kijelzés is megjelenik a képenyőn.

Ha a szöveges információ, adat hosszabb, mint 16 karakter, akkor a képernyőn az első 15 karakter és a > kijelzés látható. Nyomja meg és tartsa lenyomva a DISP (KÉPERNYŐ) gombot, amíg a következő 16 karakter meg nem jelenik. Összesen 31 karakter szöveges információ, adat jeleníthető meg.

Ha lenyomja és lenyomva tartja a DISP (KÉPERNYŐ) gombot ismét, akkor a kijelzőn az első 16 karakter jelenik meg ismét.

Ha valamilyen karakter a képernyőn nem jeleníthető meg, akkor helyette a ‘‘ . ’’ (pont) karakter jelenik meg. Ha egy szöveges információt, adatot nem tartalmazó lemezt játszik le, akkor a képernyőn a ‘‘NO INFO’’ felirat látható.

A következő körülmények között a szöveges információ is megjelenik.

- Váltás fájlok és mappák között.
- Ha az audio rendszer MP3 vagy WMA típusú lemez lejátszási módba vált, akkor a rendszer elkezdi a lejátszást.
- Ha szöveges adatokat, illetve MP3 vagy WMA rendszerű lemezt helyez be, akkor a rendszer elkezdi a lejátszását.

A képernyő egyszerre maximum 16 karaktert tud megjeleníteni, de a betű méretektől függően nem biztos, hogy mind a 16 karaktert látni fogja.

Ha az audio rendszer legközelebb bekapcsolásra kerül, akkor a KÉPERNYŐ (DISP) gomb megnyomásával az Ön előző beállítása megmarad.

FOLYTATÓDIK

Audio rendszer (D, E, F és G típus)

Műsorszámok cseréje, kiválasztása
Egy lemez lejátszása során, a KERESÉS/ KÖVETKEZŐ SZÁMRA UGRÁS (SEEK/ SKIP) gomb megnyomásával tud másik számot kiválasztani vagy tárhelyet váltani (MP3/WMA rendszerű fájlok esetén).

MP3 vagy WMA mód esetén használja az ÁLLÍTÁS (TUNE) gombot a lemezen lévő mappák kiválasztásához és használja a KERESÉS/KÖVETKEZŐ SZÁMRA UGRÁS (SEEK/SKIP) gombot a fájlok közötti váltáshoz.

F és G típus esetén
Egy másik CD lemez kiválasztásához nyomja meg tetszőlegesen a megfelelő program gombot (1.- 6.-ig). Ha üres tárhelyet választott ki a rendszer a betöltés sorrendjének megfelelően választ (lásd 178 . oldal).

KERESÉS/KÖVETKEZŐ SZÁMRA UGRÁS – Minden alkalommal, amikor a KERESÉS/KÖVETKEZŐ SZÁMRA UGRÁS gomb ►►| részét megnyomja, majd elengedi, akkor a lejátszás a következő zeneszám (fájl MP3 vagy WMA módban) elejére ugrik. Amennyiben a KERESÉS/ KÖVETKEZŐ SZÁMRA UGRÁS gomb |◄◄ részét nyomja meg, majd elengedi, akkor a lejátszás a jelenlegi zeneszám (fájl MP3 vagy WMA módban) elejére ugrik vissza. Ha az előző fájl elejére kíván visszaugrani, akkor még egyszer nyomja le a gombot.

Egy zeneszámon vagy fájlon belüli gyors lejátszáshoz nyomja meg és tartsa lenyomva a KERESÉS/KÖVETKEZŐ SZÁMRA UGRÁS gomb ►►| vagy |◄◄ oldalát.

MP3 vagy WMA módban
VÁLTÁS MAPPÁK KÖZÖTT – Mappák közötti váltáshoz nyomja meg az ÁLLÍTÁS (TUNE) gombot, így a rendszer a következő mappa elejére ugrik. Ha jobbra forgatja el a gombot egy hangjelzésig, akkor a következő mappára ugrik. Ha balra forgatja el a gombot, akkor a jelenlegi mappa elejére ugrik vissza. Ha az előző mappa elejére kíván visszaugrani, akkor még egyszer forgassa el a gombot balra. Ha két hangjelzésnél tovább forgatja el a gombot, akkor több mappán is átugrik.

ZENESZÁM/FÁJL ISMÉTLÉS – Az ISMÉTLÉS (RPT) gomb megnyomása és elengedése esetén a zeneszám (fájl MP3 vagy WMA módban) lejátszásra és ismétlésre kerül. A képernyőn az ISMÉTLÉS (RPT) felirat látható. Ha megnyomja a gombot ismét, akkor kikapcsolja ezt a funkciót.
A KERESÉS/KÖVETKEZŐ SZÁMRA UGRÁS (SEEK/SKIP) gomb bármelyik oldalának megnyomásával az ismétlés funkció szintén kikapcsolható.

F és G típus esetén
Az ismétlés funkció működéséhez nyomja meg az ÁLLÍTÁS (TUNE) gombot nagyjából két másodpercig majd a gomb forgatásával válassza ki az ismétlés funkciót. Nyomja meg az ÁLLÍTÁS (TUNE) gombot a kiválasztott funkció aktíválásához.
A kiválasztott üzemmód kikapcsolásához válassza a normál lejátszás módot a leírtak szerint.

MP3 vagy WMA módban

MAPPA ISMÉTLÉS — A funkció bekapcsolása esetén a kiválasztott mappában található összes fájl lejátszásra és ismétlésre kerül, abban a sorrendben, ahogy tömörítve rögzítésre kerültek MP3 vagy WMA formátumban. A mappa ismétlés funkció működéséhez nyomja meg az ISMÉTLÉS (RPT) gombot. A képernyőn a MAPPA ISMÉTLÉS (F-RPT) felirat látható. A rendszer ilyenkor folyamatosan ismétli a kiválasztott mappát. Ha megnyomja a gombot ismét, akkor kikapcsolja ezt a funkciót. Az ÁLLÍTÁS (TUNE) gomb megnyomásával másik mappa kiválasztása szintén kikapcsolja az ismétlés funkciót.

Az ISMÉTLÉS (RPT) gomb minden megnyomására és elengedésére a rendszer a fájl ismétlés, a mappa ismétlés és a normál lejátszási mód között vált.

F és G típus esetén

A mappa ismétlés funkció működéséhez nyomja meg az ÁLLÍTÁS (TUNE) gombot nagyjából két másodpercig majd a gomb forgatásával válassza ki a mappa ismétlés funkciót.

A kiválasztott üzemmód kikapcsolásához válassza a normál lejátszás módot a leírtak szerint.

F és G típus esetén

LEMEZ ISMÉTLÉS (DISC REPEAT) — Nyomja meg az ÁLLÍTÁS (TUNE) gombot nagyjából két másodpercig, majd forgassa el a gombot a kívánt lemez ismétlés üzemmód kiválasztásához, majd magát a lemez ismétlést a gomb újra megnyomásával indíthatja.

VÉLETLENSZERŰ LEJÁTSZÁS LEMEZEN BELÜL — A véletlenszerű lejátszás funkció kiválasztásakor a rendszer a lemezen található összes fájlt (az összes MP3 vagy WMA rendszerű fájlt az összes mappában) véletlenszerű sorrendben kezdi el lejátszani. D és E típusú audiorendszernél működéséhez nyomja meg, majd engedje el VÉLETLENSZERŰ LEJÁTSZÁS (RDM) (3.-as program) gombot. MP3 vagy WMA rendszerű fájlok esetén többször nyomja le a VÉLETLENSZERŰ LEJÁTSZÁS (RDM) gombot a lemezen belüli véletlenszerű lejátszás indításához. A képernyőn a LEMEZ VÉLETLENSZERŰ LEJÁTSZÁS (RDM) felirat látható. A funkció kikapcsolásához nyomja meg a gombot ismét.

F és G típus esetén

A véletlenszerű (lemezen belül) lejátszás funkció kiválasztásához nyomja meg az ÁLLÍTÁS (TUNE) gombot nagyjából két másodpercig majd a gomb forgatásával válassza ki a véletlenszerű (lemezen belül) lejátszás funkciót.

Nyomja meg az ÁLLÍTÁS (TUNE) gombot a kiválasztott funkció aktíválásához.

MP3 vagy WMA módban

VÉLETLENSZERŰ LEJÁTSZÁS MAPPÁN BELÜL — A véletlenszerű lejátszás funkció kiválasztásakor a rendszer a mappában található fájlokat véletlenszerű sorrendben — nem az eredeti MP3 vagy WMA formátumú sorrendben — kezdi el lejátszani. D és E típusú audiorendszernél működéséhez nyomja meg, majd engedje el VÉLETLENSZERŰ LEJÁTSZÁS (RDM) (3.-as program) gombot. Ilyenkor a rendszer véletlenszerűen választja ki és játssza le a mappában található fájlokat. Ha még egyszer megnyomja a VÉLETLENSZERŰ LEJÁTSZÁS (RDM) gombot, vagy az ÁLLÍTÁS (TUNE) gomb segítségével másik mappát választ ki, akkor a funkció kikapcsol.

Audio rendszer (D, E, F és G típus)

Az VÉLETLENSZERŰ LEJÁTSZÁS (RDM) gomb minden megnyomására és elengedésére a rendszer a fájl ismétlés, a mappa ismétlés és a normál lejátszási mód között vált.

F és G típus esetén
A véletlenszerű lejátszás funkció kiválasztásához nyomja meg az ÁLLÍTÁS (TUNE) gombot nagyjából két másodpercig majd a gomb forgatásával válassza ki a véletlenszerű lejátszás funkciót.
Nyomja meg az ÁLLÍTÁS (TUNE) gombot a kiválasztott funkció aktíválásához.

VÁLOGATÁS (SCAN) — A válogatás funkció segítségével a lemezen található minden zeneszámból egy kicsi rész kerül lejátszásra abban a sorrendben, ahogy azok rögzítve lettek (MP3 vagy WMA mód esetén a kiválasztott mappában található minden fájlból). A funkció bekapcsolásához nyomja meg és a hangjelzésig tartsa lenyomva a VÁLOGATÁS (SCAN) gombot. A kijelzőn a VÁLOGATÁS (SCAN) felirat látható. A rendszer az aktuális CD lemez/mappa minden számából/fájljából lejátszik 10 másodpercet. A funkció törléséhez nyomja meg a VÁLOGATÁS (SCAN) gombot ismét, ilyenkor a legutolsó mintavételezett szám lejátszása folytatódik végig.

A KERESÉS/KÖVETKEZŐ SZÁMRA UGRÁS (SEEK/SKIP) gomb bármelyik oldalának megnyomásával a válogatás funkció szintén kikapcsolható.

F és G típus esetén
Másik lemez kiválasztásával is törölheti a válogatás funkciót.

MP3 vagy WMA módban
MAPPA VÁLOGATÁS — A válogatás funkció segítségével a lemezen található minden mappának minden első fájljából egy kicsi rész kerül lejátszásra abban a sorrendben, ahogy azok rögzítve lettek. A funkció bekapcsolásához nyomja meg és engedje el a VÁLOGATÁS (SCAN) gombot. A kijelzőn a MAPPA VÁLOGATÁS (F-SCAN) felirat látható. Ezután a rendszer a legelső mappa első fájljából lejátszik 10 másodpercet. Ha semmit nem csinál, akkor a rendszer a következő mappákban lévő első fájlokat játssza le, mindegyiket 10 másodpercig. Ha az a fájlt, amelyiket éppen a rendszer mintavételezi, szeretné végig meghallgatni, akkor nyomja meg a VÁLOGATÁS (SCAN) gombot újra.

A KERESÉS/KÖVETKEZŐ SZÁMRA UGRÁS (SEEK/SKIP) gomb bármelyik oldalának megnyomásával, vagy az ÁLLÍTÁS (TUNE) gomb segítségével történő másik mappa kiválasztásával a válogatás funkció szintén kikapcsolható.

F és G típus esetén
Másik lemez kiválasztásával is törölheti a válogatás funkciót.

D és E típus esetén
A VÁLOGATÁS (SCAN) gomb minden megnyomására és elengedésére a rendszer a fájl válogatás, a mappán belüli válogatás és a normál lejátszási mód között vált.

F és G típus esetén

LEMEZ VÁLOGATÁS (D-SCAN) – A válogatás funkció segítségével az összes lemezen található minden zeneszámból egy kicsi rész kerül lejátszásra abban a sorrendben, ahogy azok rögzítve lettek (MP3 vagy WMA mód esetén a fő mappában található első fájlból). A funkció bekapcsolásához nyomja meg és a hangjelzésig tartsa lenyomva a VÁLOGATÁS (SCAN) gombot, míg a kijelzőn a LEMEZ VÁLOGATÁS (D-SCAN) felirat látható. A rendszer az aktuális lemez első mappájából játszik le 10 másodpercet. Ha nem avatkozik közbe, a rendszer folytatja a válogatást a következő fájlból lejátszva 10 másodpercet. A funkció törléséhez nyomja meg a VÁLOGATÁS (SCAN) gombot ismét, ilyenkor a legutolsó mintavételezett szám lejátszása folytatódik végig.

Ha az utolsó lemez első számának vagy az utolsó mappa első fájljának lejátszása megkezdődik, akkor a lemez válogatás mód kikapcsolásra kerül. A KERESÉS/ KÖVETKEZŐ SZÁMRA UGRÁS (SEEK/ SKIP) gomb bármelyik oldalának megnyomása vagy az ÁLLÍTÁS (TUNE) gomb segítségével egy másik mappának a kiválasztása szintén kikapcsolja a válogatás (váletlenszerű lejátszás) funkciót.

Minden egyes alkalommal, ha megnyomja a SCAN (VÁLOGATÁS) gombot, a rendszer sorrendben a válogatás, lemez válogatás, majd a normál lejátszás funkcióra vált.

MP3 vagy WMA módban

A VÁLOGATÁS (SCAN) gomb minden megnyomására és elengedésére a rendszer a fájl válogatás, a mappán belüli válogatás, a lemezen belüli válogatás és a normál lejátszási mód között vált.

Lemez lejátszásának megállítása

Nyomja meg a KIOLDÓ (⏏) gombot a CD lemez eltávolításához. Ha megnyomja a kioldó gombot, de a CD lemezt nem veszi ki, a rendszer 10 másodperc múlva automatikusan újra betölti a lemezt és szünet üzemmódba állítja a lejátszót. A lejátszás megkezdéséhez nyomja meg a CD gombot. A CD lemezt akkor is ki tudja venni, ha a gyújtáskapcsoló kikapcsolt állapotban. A lemez lejátszása közben úgy tud a rádióra váltani, ha megnyomja a HULLÁMSÁVVÁLTÓ AM vagy FM (D és F típus esetén AM/FM) gombot. A CD lemez lejátszásra visszaváltani a CD gomb megnyomásával tud.
Amennyiben egy CD lemez lejátszása alatt úgy dönt, hogy kazettás lejátszót szeretne hallgatni, akkor tegyen be egy kazettát a lejátszóba (opcionális). Ha már van a lejátszóban kazetta, akkor nyomja meg az AUX gombot. Nyomja meg a CD gombot, ha ismét a CD lemezt szeretné hallgatni.

FOLYTATÓDIK

Audio rendszer (D, E, F és G típus)

Ha kikapcsolja a CD lejátszót annak lejátszása közben − a bekapcsolás (power)/ hangerőszabályzó (volume) gombbal vagy a gyújtás levételével -, a CD lemez a meghajtó mechanizmusban marad. Így amikor a rendszer ismét bekapcsolásra kerül, a CD lemez lejátszása ott folytatódik, ahol előzőleg abbamaradt.

Lemezek kivétele a műszerfali CD váltóból

F és G típus esetén

Nyomja meg a KIOLDÓ (⏏) gombot a jelenleg játszott lemez eltávolításához. Miután a lemezt kihúzta a rendszer a automatikusan felkínálja a betöltés lehetőségét, így erre a tárhelyre behelyezheti a kívánt új lemezt. Amennyiben a kioldott lemezt nem veszi ki 10 másodpercen belül, a rendszer visszakapcsol az eredeti funkcióra (FM/AM, FM/MW/LW az F típusnál). A lemez visszatöltődik eredeti helyére, és a lejátszás szünet módra kapcsol.

Ha másik lemezt kíván kivenni a váltóból, nyomja meg a helyének megfelelő program gombot. A lemez lejátszásának megkezdése után nyomja meg a kioldó gombot. A kioldó gomb folyamatos megnyomásával az összes lemezt kiveheti a váltóból.

Akkor is ki tudja venni a lemezt a lejátszóból, ha a gyújtást lekapcsolta. A lejátszó a legutolsó alkalommal kiválasztott lemez fogja elsőként kiadni.

Az opcionális CD váltó működése

Ön az autójához kiegészítő tartozékként vásárolhat 6 lemezes CD váltót. A CD váltót ugyanazokkal a vezérlő elemekkel kell használni, mint amilyeneket a rádió vagy a CD lejátszó működése során használ.

Tegye be a kiválasztott CD lemezeket a CD tárba, majd a készülékkel együtt kapott előírásoknak megfelelően a tárat tegye a CD váltóba.

A CD/AUX gomb megnyomásával válassza ki a CD váltót. A kijelzőn látható a CD tárhely száma és a lejátszás alatt lévő szám sorszáma az adott lemezen. Egy másik CD lemez kiválasztásához nyomja meg az 4. program gombot (DISC−) vagy 1. program gombot (DISC +). Az előző tárhelyen található lemez kiválasztásához nyomja meg az 4. program gombot (DISC−), a sorban következő tárhelyen található lemez kiválasztásához nyomja meg a 1. program gombot (DISC +).

Ha üres tárhelyet választ ki, ahol nincs CD lemez, akkor a rendszer megpróbálja betölteni és lejátszani a következő nem üres tárhelyen található CD lemezt.

Az opciós MD lejátszó/váltó müködése (Néhány modell esetén)
Ön az autójához kiegészítő tartozékként vásárolhat MD lejátszót vagy váltót. Az MD lejátszó/váltó működéséhez ugyanazokat a vezérlő elemeket kell használni, mint amilyeneket a rádió vagy a CD lejátszó/váltó működése során használ. Olvassa el az egység kezelési útmutatóját.

CD lemezek megóvása
A CD lemezek kezeléséről és megóvásáról a 186 . oldalon olvashat.

Audio rendszer (D, E, F és G típus)

A lemezek megóvása

Általános tudnivalók

- CD-R/CD-RW lemezek esetén csak kiváló minőségű lemezeket használjon, melyeket CD lejátszóban történő lejátszásra készítettek.

- CD-R vagy CD-RW lemezek írása után a felvételt mindig be kell fejezni az audio rendszerben való használathoz.

- Minden esetben csak standard, kör alakú CD lemezt használjon. Szabálytalan formájú CD lemezek használat során beszorulhatnak a CD meghajtóba vagy más egyéb problémákat okozhatnak.

- Szakszerűen, az előírásoknak megfelelően tárolja és kezelje CD lemezeit, hogy elkerülje azok sérülését.

Lemezek megóvása

Ha egy CD lemezt nem használ, akkor tegye be a tartójába, hogy ne porosodjon vagy szennyeződjön más módon. A vetemedés megelőzése végett tartsa távol lemezeit közvetlen napfénytől, és magas hőmérséklettől.

A lemezek tisztításához finom, puha rongyot használjon. A lemezt a belső élétől elindulva a külső éle felé törölje.

Egy új CD lemez belső és külső élei a gyártás következtében még nyersek lehetnek. Ezért az éleken található apró műanyag darabok letörhetnek és a lemez felületére eshetnek a lejátszás során, ugrást és más problémákat okozva ezzel. Javasolt ilyen esetben a lemez külső és belső éleinek körbe csiszolása egy ceruza vagy toll segítségével.

Soha ne próbáljon meg nem odavaló tárgyat a CD tárba tenni.

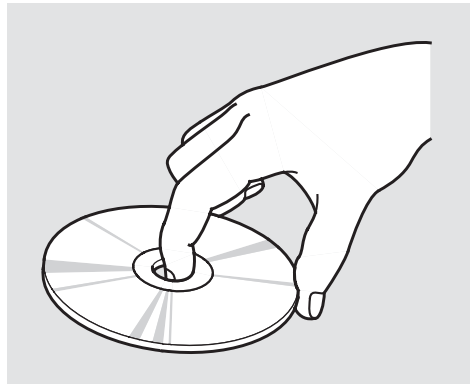

A CD lemezeket mindig az élüknél fogja meg, soha ne érintse meg egyik felületét sem. Az ujjnyomokból származó szennyeződések, folyadékok, zsírnyomok, ceruzahegy nyomok és címkék a CD lemez helytelen lejátszását vagy a lejátszó mechanizmusban való megszorulását eredményezhetik.

CD lejátszó hibaüzenetei
Abban az esetben, ha a CD lejátszása során hibaüzenet, kód jelenik meg a kijelzőn, keresse meg a hiba okát a jobboldali táblázatban. Amennyiben a hibakód nem szűnik meg és nem törölhető, lépjen kapcsolatba az Ön Honda Márkakereskedőjével.

Hibaüzenet	Ok	Megoldás
CD DISC ERROR	FÓKUSZÁLÁSI hiba	Nyomja meg az EJECT gombot és vegye ki a lemezt. Ellenőrizze, hogy helyesen oldalával próbálta-e betölteni a lemezt. Ellenőrizze, sérült vagy deformált-e.
CD DISC	Rendszer hiba	
CD MECH ERROR	Mechanikai hiba	Nyomja meg az EJECT gombot és vegye ki a lemezt. Ellenőrizze, sérült vagy deformált-e. Ha a lemez nem vehető ki, illetve a hibakód nem tűnik el, miután a lemezt kivette, akkor keresse fel Honda Márkakereskedőjét.
CD HEAT ERROR	Magas hőmérséklet	Eltűnik miután visszatér a normál hőmérsékletre.

Audio rendszer (D, E, F és G típus)

Lemez váltó hibaüzenetei
Abban az esetben, ha a CD lejátszása során hibaüzenet, kód jelenik meg a kijelzőn, keresse meg a hiba okát a jobboldali táblázatban. Amennyiben a hibakód nem szűnik meg és nem törölhető, lépjen kapcsolatba az Ön Honda Márkakereskedőjével.

Hibaüzenet		Ok	Megoldás
①	CD DISC ERROR	FÓKUSZÁLÁSI hiba	Nyomja meg az EJECT gombot és vegye ki a CD tárat. Ha a hibakód továbbra is megmarad, vagy a tárat nem lehet kivenni, forduljon Honda Márkakereskedőjéhez.
②	CDC DISC ERROR		
①	CD DISC	Rendszer hiba	
②	CDC NO DISC	Nincs lemez a tárban	Helyezzen be egy lemezt.
①	CD MECH ERROR	Mechanikai hiba	Nyomja meg az EJECT gombot és vegye ki a CD tárat. Ellenőrizze a hibakód meglétét. Tegye vissza a tárat. Ha a hibakód továbbra is megmarad, vagy a tárat nem lehet kivenni, forduljon Honda Márkakereskedőjéhez.
②	CDC MECH ERROR		
①	CD HEAT ERROR	Magas hőmérséklet	Eltűnik, amennyiben a hőmérséklet normális értékre áll vissza.
②	CDC HEAT ERROR		
②	CDC EJECT	Nincs a tár a váltóban	Helyezze be a tárat.

① : Műszerfalba integrált CD váltó
② : Kiegészítő CD váltó

06/05/29 12:17:11 3WSNBH00_192

Kazetta lejátszása (Opcionális)

"D" Típus

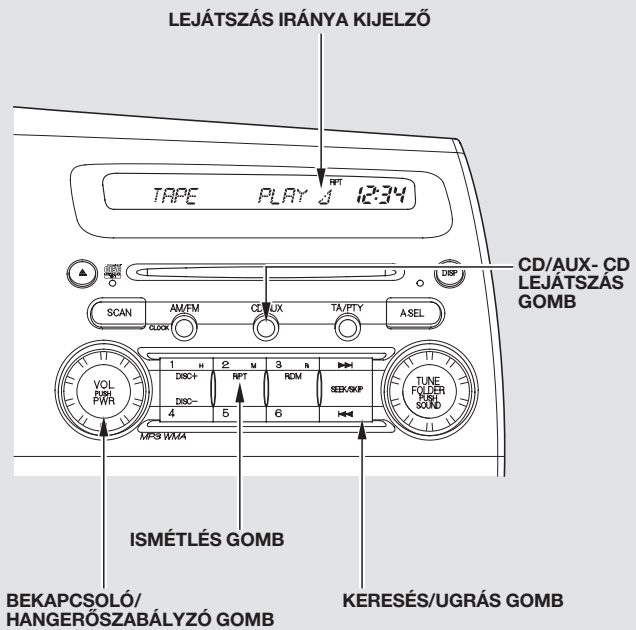

"E" Típus

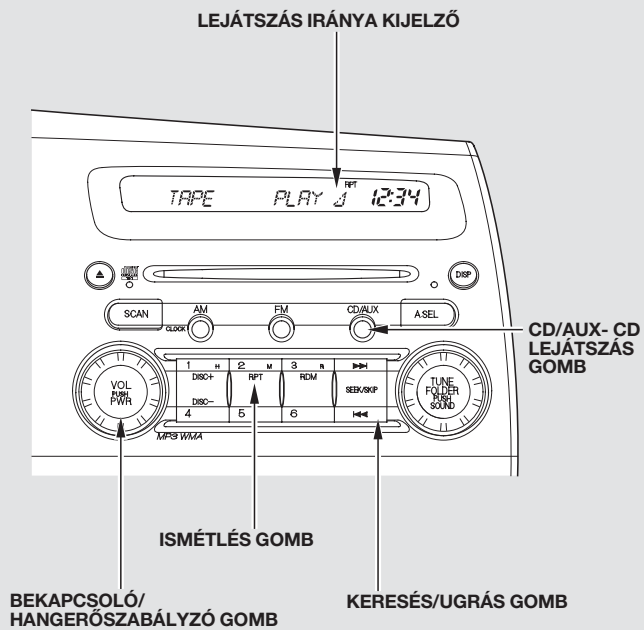

FOLYTATÓDIK

Audio rendszer (D, E, F és G típus)

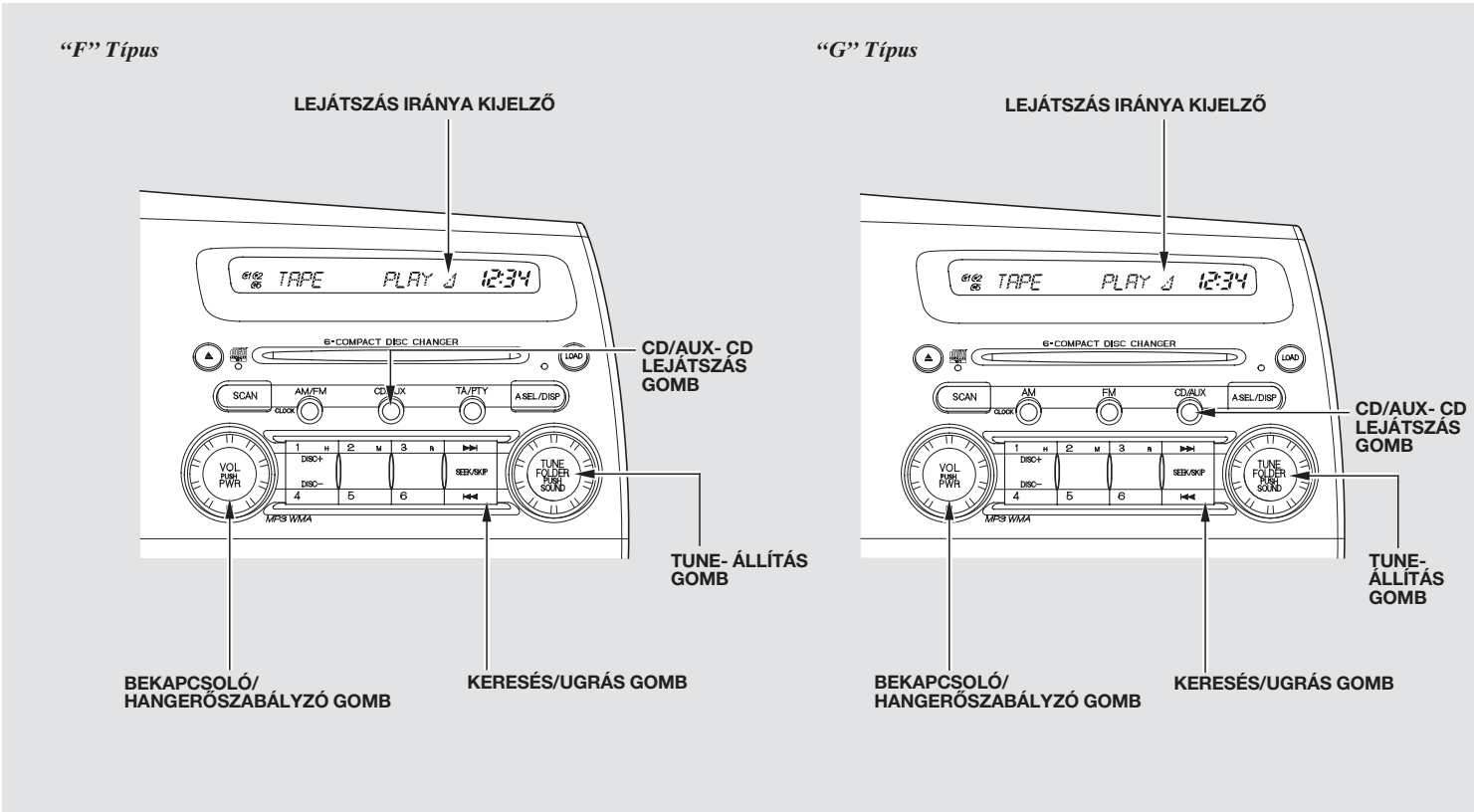

Kazetta lejátszása

A kazettás lejátszó opcionális.

A gyújtáskapcsolónak ACCESSORY (I) vagy ON (II) gyújtás állásban kell lennie. Győződjön meg arról, hogy a kazetta nyitott oldala jobbra néz, majd nyomja a kazetta nagy részét a lejátszó nyílásába. A behúzó mechanizmus teljesen behúzza, majd a magnó lejátszásba kezd.

A lejátszás irányát mutató kijelző világít. Ez jelzi, hogy a kazetta melyik oldalát játssza le. A ▲ lejátszó azt az oldalt játssza le, amelyik a kazetta behelyezésekor felfelé nézett. A kazetta másik oldalának lejátszásához nyomja meg az 1.-es programgombot. A rendszer végtelen lejátszás funkcióval rendelkezik. Ha a szalag végére ért, automatikusan belekezd a másik oldal lejátszásába.

A Dolby* zajcsökkentő rendszer automatikusan bekapcsolódik, mikor behelyezi a kazettát. A DD kijelző jelzi a zajcsökkentő bekapcsolását. Ha a felvétel nem ennek a rendszernek megfelelően készült, kapcsolja ki a zajcsökkentőt az 5.ös programgomb megnyomásával. A zajcsökkentés kikapcsolva marad, amíg újra meg nem nyomja programgombot.

* Dolby zajcsökkentés a DOLBY Laboratories Licensing Corporation licence alapján készült. A "DOLBY" és a dupla D szimbólum DD levédett márkajegy.

Kazetta lejátszásának megállítása

A kazetta kivételéhez nyomja meg a KIOLDÓ gombot. A bekapcsolás (power)/ hangerőszabályzó (volume) gombbal vagy a gyújtás levételével kikapcsolja az audio rendszert. Ilyenkor a kazetta a lejátszóban marad. Amikor a rendszert visszakapcsolja, a kazetta lejátszó szünet üzemmódba vált. Nyomja meg 1.-es programgombot a kazetta lejátszásához.

Kazetta lejátszása közben átválthat rádió, vagy lemez lejátszás üzemmódra, az AM/FM (E és G típus esetén AM, vagy FM), illetve a CD/AUX gomb megnyomásával. A kazetta lejátszásához nyomja meg a CD/AUX gombot ismét.

Műsorszám keresése

GYORS ELŐRE/HÁTRA CSÉVÉLÉS – Ha a szalagot hátra kívánja csévélni, nyomja meg a 6. program gombot. A kijelzőn a REW felirat látható. A gyors előre csévéléshez nyomja meg 3. program gombot. A kijelzőn az FF felirat látható. A 3., 6. vagy 1. program gombok megnyomásával befejezheti a gyors előre, illetve hátracsévélést.

KÖVETKEZŐ SZÁMRA UGRÁS (SKIP) – Minden alkalommal, amikor a gomb |◄◄ részét megnyomja, majd elengedi, akkor a lejátszás a jelenlegi zeneszám elejére ugrik. Amennyiben a gomb ►►| részét nyomja meg, majd elengedi, akkor a lejátszás a következő zeneszám elejére ugrik. A műsorrész, zeneszám elejére érve a rendszer lejátszásba kezd.

FOLYTATÓDIK

Audio rendszer (D, E, F és G típus)

D és E típus esetén
ISMÉTLÉS (REPEAT) – Nyomja meg a gomb RPT felét (2.program gomb) a pillanatnyilag lejátszott számot vagy műsorrész folymatos lejátszásához. A kijelzőn az ISMÉTLÉS (RPT) felirat látható. A zeneszám addig ismétlődik, amíg meg nem nyomja ismét az ISMÉTLÉS (RPT) gombot.

F és G típus esetén
ISMÉTLÉS (REPEAT) – Nyomja meg az ÁLLÍTÁS (TUNE) gombot nagyjából két másodpercig majd a gomb forgatásával válassza ki az ismétlés funkciót.

MEGJEGYZÉS: A KÖVETKEZŐ SZÁMRA UGRÁS (SKIP) és az ISMÉTLÉS (REPEAT) funkció a zeneszámok vagy műsorrészek közti szünetekből azonosítja az aktuális számok kezdetét, illetve a végét. Ha a műsorrészek közt nincs szünet a felvételen, vagy nagy a zajszint a felvételek között, illetve a szám közben is szünet van, ez a szolgáltatás nem kielégítően működik.

A kazettás lejátszó és a kazetták megóvása
Sérült kazetta megszorulhat a lejátszó belsejében vagy más problémákat okozhat. A 163 . oldalon olvashat róla, hogy hogyan kezelje és óvja kazettáit.

Audio rendszer távvezérlők (Néhány modell esetén)

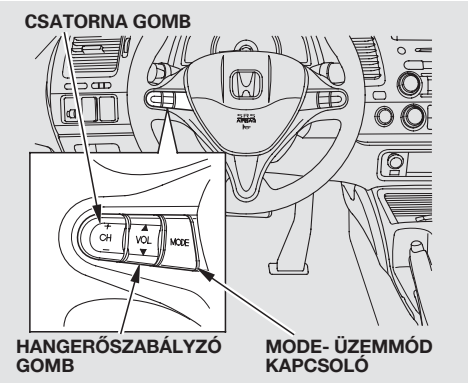

A kormánykeréken az audio rendszer három távirányítója található. Ez a megoldás lehetővé teszi az Ön számára, hogy ezekkel vezérelje az audio rendszerét anélkül, hogy elengedné a kormánykereket.

A HANGERŐ (VOL) gomb a hangerőt vezérli fel (▲) és le (▼). Nyomja meg a gomb felső vagy alsó részét és tartsa úgy, amíg a kívánt hangerőt el nem éri. Ezután engedje el a gombot.

A MÓD (MODE) gombbal a különböző üzemmódok között tud váltani. A gomb ismételt megnyomásával az FM1, FM2, AM (MW, LW), CD (ha van CD lemez betöltve) vagy kazetta lejátszó (ha felszerelés) között váltogathat.

Amennyiben rádiót hallgat, akkor a CSATORNA (CH) gomb segítségével válthat az állomások között. A gomb felső (+) részének megnyomása és elengedése után a rendszer a következő előre programozott állomás helyre ugrik az adott hullámsávon. A gomb alsó (−) részének megnyomása és elengedése után a rendszer az előző előre programozott állomás helyre ugrik.

A keresés funkció bekapcsolásához nyomja meg és tartsa lenyomva a CSATORNA (CH) gomb felső (+) vagy alsó (−) részét, amíg hangjelzést nem hall. A rendszer ilyenkor a jelenlegi hullámsávon felfelé, illetve lefelé kezd el keresni addig, amíg megfelelő erősségű állomást nem talál.

Ha lemezt hallgat, akkor a CSATORNA gomb felső (+) részének minden megnyomására a rendszer a következő zeneszám (fájl MP3 vagy WMA módban*)

elejére ugrik. A gomb alsó (−) részének megnyomásával a jelenleg hallgatott zeneszám vagy fájl elejére ugrik. Ha kétszer nyomja meg ezt a gombot, akkor az előző zeneszám vagy fájl elejére ugrik vissza. A kijelzőn a zeneszám sorszáma (fájl száma MP 3 vagy WMA módban) és a lejátszásból eltelt idő látható.

* : Az MP3 vagy WMA előírásai szerint tömörített lemezek néhány típusnál lejátszhatók.

FOLYTATÓDIK

Audio rendszer távvezérlők, Opciós audio rendszerek

MP3 és WMA módban a keresés funkció segítségével mappát tud kiválasztani. Nyomja meg és tartsa lenyomva a CSATORNA (CH) gomb felső (+) részét, amíg hangjelzést nem hall. Ilyenkor a rendszer a következő mappa első fájljának az elejére ugrik. Nyomja meg a gomb alsó (−) részét az előző mappára való ugráshoz.

Ha az opcionális kazetta lejátszóban kazettát játszik le, nyomja meg a CSATORNA (CH) gomb felső (+) részét a következő szám kiválasztásához. Nyomja meg a gomb alsó (−) részét az előző számra való ugráshoz. A rendszer érzékeli a zeneszámok, műsorrészek közötti üres részt és utána elkezdi a lejátszást.

AUX bemeneti csatlakozó (Néhány modell esetén)

A külső audio bemenet (AUX) csatlakozóját a szivargyújtó alatti panelen találja. Segítségével külső audio berendezéseket kapcsolhat a rádió erősítőjéhez.

A berendezés csatlakoztatása után nyomja meg a CD/AUX gombot a berendezés kiválasztásához.

Rádió lopás elleni védelme (Néhány modell esetén)

A, B és C típusú audio rendszerek
Az autójába szerelt audio rendszer működésképtelenné válik, ha bármilyen okból megszűnik elektromos tápellátása. Újra üzembehelyezéséhez üsse be a program gombokkal a meghatározott egyedi 5 számjegyű biztonsági kódot. Mivel ezen kódnak számtalan variációja lehetséges, ezért ennek ismerete nélkül szinte képtelenség a rendszert újra bekapcsolni.

A járművel együtt egy kártyát kellett kapjon, melyen szerepel az audio rendszer kódja és sorozatszáma. Tartsa ezt a kártyát biztonságos helyen elzárva otthonában. A biztonság kedvéért írja be az audio rendszer sorozatszámát a kezelési könyvbe.

Ha elvesztette a biztonsági kódkártyát, forduljon a Honda márkakereskedőhöz. A kód lekéréséhez szüksége lesz az audio rendszer sorozatszámára.

Ha az akkumulátor lemerült vagy a sarut levették, illetve a rádió biztosítékát kihúzták, az audio rendszer működésképtelenné válik. Ebben az esetben az újra bekapcsolásnál a “CODE” felirat jelenik meg a kijelzőn. A program gombok segítségével üsse be az öt számjegyű kódot. A kódot leolvashatja a kezelési könyv mappájába csomagolt kódkártyáról. Ha helyesen ütötte be a kódot, a rádió újra bekapcsol.

Ha elvéti a kód bevitelét bármelyik számnál, fejezze be az öt számjegy bevitelét, majd kezdje újra. Összesen tíz lehetősége van a helyes kombináció megadására. Amennyiben nem sikerül ezen tíz alkalommal sem megadni a helyes kódot, várjon egy órát, és próbálja újra.

Miután a rendszer bekapcsol, programozza be kedvenc állomásait a program gombok segítségével. A tápellátás megszünésével az előző beállítások törlődtek a rádió memóriájából.

Az óra beállítása (Néhány modell esetén)

A, B és C típusú audio rendszerek

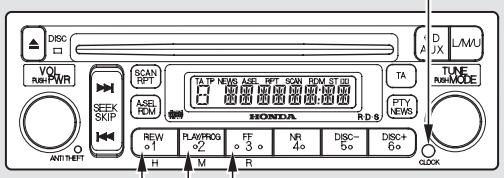

A típusú rendszer.

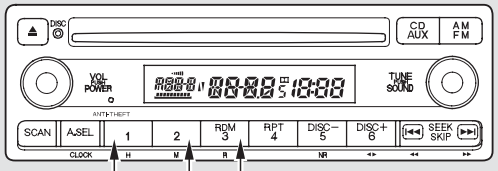

B típusú rendszer.

D, E, F és G típusú audio rendszerek

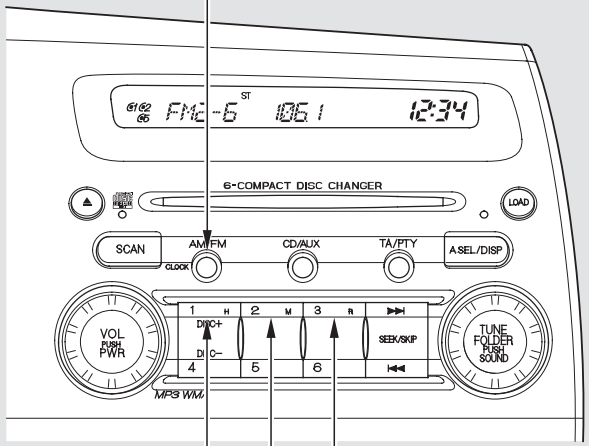

F típusú rendszer.

Az óra beállítása (Néhány modell esetén)

Amennyiben az akkumulátor lemerült vagy a saruk levételre kerültek, akkor el kell végezni az óra beállítását.

D, E, F és G típusú audio rendszerek esetén
Az idő beállításához nyomja meg az IDŐ (CLOCK) gombot amíg hangjelzést hall, majd engedje el a gombot. A kijelzőn az állítandó érték villogni kezd.

Az órák számának állításához nyomja meg az ÓRA (H) (4. program) gombot mindaddig, míg a beállítandó értékre vált a kijelző. A perc beállításához nyomja meg a PERC (M) (5. program) gombot mindaddig, míg a beállítandó értékre vált a kijelző.

Az idő beállításához nyomja meg újra az IDŐ (CLOCK) gombot.

Lehetőség van az idő gyors állítására a legközelebb eső egész órához. Ha az időkijelzés a fél óra előtt van, nyomja meg az IDŐ (CLOCK) (AM/FM, AM) gombot, amíg hangjelzést nem hall. Ezután nyomja meg az R (3. program) gombot az előző egész órára való ugráshoz. Ha az időkijelzés a fél óra után van, akkor a gomb megnyomására a következő egész órára ugrik.

Példa: 1:06 - ról 1:00 - ra
1:52 - ről 2:00 - ra

A D és F típusú audio rendszerek
Az óra kijelzőjét átválthatja 12 órásról 24 órás kijelzésre. Kapcsolja be a rádiót, majd nyomja le a bekapcsoló/hangerő szabályzó gombot legalább 2 másodpercig, míg hangjelzést hall. A kijelzőn az RDS program jelenik meg (lásd 170 . oldal). Ezután a 6. program gomb megnyomásával válthat a 24, illetve 12 órás kijelzés között.

Az A típusú audio rendszer esetén
Az időt csak akkor tudja beállítani, ha az óra kijelzőjére vált.

Az óra beállításához nyomja meg és tartsa lenyomva a CLOCK gombot, majd a H (1-es program) gombot, amíg az óra el nem éri a kívánt értéket. A perc beállításához nyomja meg és tartsa lenyomva a CLOCK gombot, majd az M (2-es program) gombot, amíg a perc el nem éri a kívánt értéket.

Lehetőség van az idő gyors állítására a legközelebb eső egész órához. Ha az időkijelzés a fél óra előtt van, nyomja meg az IDŐ (CLOCK) gombot, majd az R (3. program) gombot.

B és C típusú audio rendszerek esetén
Az idő beállításához nyomja meg és tartsa lenyomva nagyjából két másodpercig a CLOCK gombot, majd a H (1-es program), M (2-es program), illetve az R (3-as program) gombokkal állítsa a kívánt értékeket. A beállítás után nyomja meg újra a CLOCK gombot.

Riasztórendszer (Néhány modell esetén)

A riasztórendszer segít megvédeni autóját és értékeit a tolvajoktól. Ha valaki fel akarja törni az autóját vagy kivenni a rádióját, a kürt megszólal és az irányjelzők is elkezdenek villogni. Ez a riasztás 30 másodpercig folytatódik, majd a rendszer kikapcsol.

A riasztási idő 30 másodperc. Ez idő előtt a riasztó kikapcsolása a vezető oldali ajtó kulccsal történő kinyitásával illetve a riasztó távkapcsolójával lehetséges.

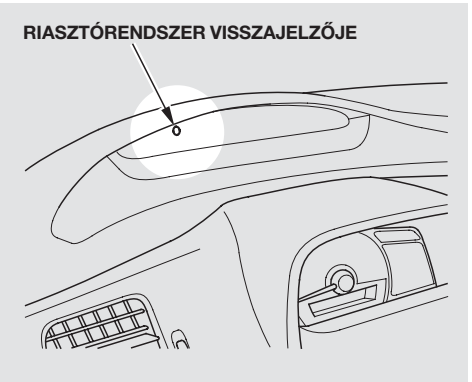

A riasztó az ajtók, motorháztető illetve csomagtér ajtó bezárása után 15 másodperccel automatikusan működni kezd. A riasztó bekapcsolásához vagy kulccsal, vagy az ajtózár gombjával, vagy a távkapcsolóval kell bezárni az ajtókat. A riasztónak a műszerfalon elhelyezett jelzőlámpája azonnal elkezd villogni, ezzel jelezve, hogy a rendszer üzemképes és működik.

Távkapcsolóval rendelkező modell esetén a LOCK zárógomb megnyomásakor az összes villogó és visszajelzőjük a műszerfalon hármat villan, jelezve, hogy az összes ajtó, és a csomagtartó bezáródott, és a riasztórendszer élesedett.

A risztórendszer akkor is élesedik, ha az ajtót a belső főkapcsolóval lezárja, majd a külső kilincset meghúzva becsukja az ajtót. Az ajtók lezáródnak, és a riasztórendszer élesedik.

Ha a riasztó aktivált állapota mellett valaki (kulcs vagy távirányító nélkül) kinyitja valamelyik ajtót, a motorháztetőt vagy a csomagtér ajtót, riaszt a rendszer. Szintén riaszt, ha valaki a rádiót akarja eltávolítani, vagy a vezetéket elvágja.

A rendszer aktiválása után is tudja a csomagtartót kulccsal nyitni anélkül, hogy megszólalna a riasztó.
A riasztó akkor is megszólal, ha erőszakkal, vagy belülről nyitják ki a csomagtartót.

A riasztó akkor is jelez, ha az élesített autóban ülő utas elfordítja a gyújtáskapcsoló kulcsot.

A "döglött" zárral szerelt modelleknél
Amennyiben autójában a "döglött" zárat is élesítette a riasztó rendszerrel együtt, akkor a riasztó rendszer nem szólal meg, ha bármelyik ajtót az ajtókapcsoló gombbal próbálja nyitni valaki.

A riasztórendszer nem tud élesedni, ha a motorháztető, a csomagtér ajtó vagy, valamelyik ajtó nincs rendesen becsukva. Ha a riasztó nem aktiválódik, ellenőrizze az ajtó nyitva vagy a csomagtér nyitva visszajelző lámpát a műszerfalon (lásd 79 oldal), mert lehet, hogy nyitva vannak. Mivel a motorháztetőnek nincs visszajelzője a műszerfalon, ezért azt közvetlenül ellenőrizze.

Ne kísérletezzen a rendszer kiiktatásával, vagy átalakításával.

Sebességtartó automatika (Néhány modell esetén)

A sebességtartó — más néven tempomat — segít Önnek, a valamely 40 km/h-nál nagyobb kiválasztott sebesség megtartásában a gázpedál nyomása nélkül. A tempomat használata csak egyenes autópályán javasolt, amennyiben a forgalmi helyzet megengedi. A sebességtartó funkciót ne kapcsolja be városi közlekedés során, szeles esős, csúszós úton, illetve rossz időjárási körülmények között, mivel ilyen esetekben szükséges, hogy Ön minden pillanatban uralja az autóját.

⚠ FIGYELMEZTETÉS

A tempomat nem megfelelő körülmények közötti használata balesethez vezethet.

A sebesség tartó automatikát mindig csak autópályán használja, jó időben, megfelelő forgalmi körülmények között.

Sebességszabályzó rendszer

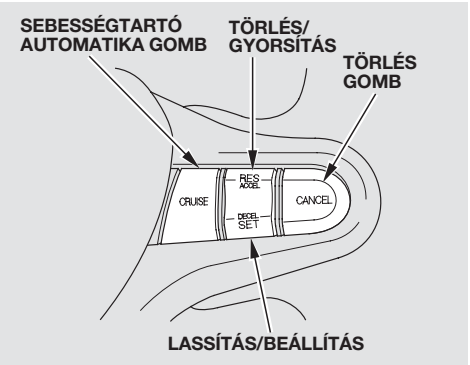

1. Nyomja be a tempomat főkapcsolóját — CRUISE — a kormánykeréken. A rendszer visszajelző lámpája — CRUISE MAIN — kigyullad a műszerfalon.

2. Gyorsítson fel autójával a kívánt — 40 km/h-nál nagyobb — sebességre.

3. Nyomja be és tartsa benyomva a BEÁLLÍTÓ/LASSÍTÓ gombot a kormánykeréken addig, amíg a műszerfalon kigyullad a CRUISE CONTROL feliratú lámpa. Ez mutatja, hogy a rendszer működésbe lépett.

Hegyre fel, vagy lejtőn lefelé autózva előfordulhat, hogy a tempomat nem képes a beállított sebességet tartani. Lejtőn lefelé autózva, ha az autó felgyorsul, akkor a fékpedál lenyomásával lassítsa le az autót a kívánt sebességig. A fékpedál lenyomása törli a sebességtartó funkciót. A sebességtartás ismételt bekapcsolásához nyomja be és tartsa benyomva a TÖRLŐ/ GYORSÍTÓ gombot addig, amíg a műszerfalon kigyullad a CRUISE CONTROL feliratú lámpa.

Meredek emelkedőn fölfelé autózva az automata váltó visszakapcsol azért, hogy a beállított sebesség tartható legyen.

A beállított sebesség változtatása
A beállított sebesség az alábbi módokon növelhető:

- Nyomja meg és tartsa benyomva a TÖRLŐ/GYORSÍTÓ gombot. Az autó lassan gyorsulni fog. Amikor elérte a kívánt sebességet, engedje el a gombot.
- Nyomja le a gázpedált és gyorsítson a kívánt sebesség eléréséig, majd nyomja meg a BEÁLLÍTÓ/LASSÍTÓ gombot.
- Nyomja le a TÖRLŐ/GYORSÍTÓ gombot egymás után többször a sebesség kis lépésekben történő növeléséhez. Minden lenyomás után az autó sebessége körülbelül 1,6 km/h − val növekedni fog.

A beállított sebesség az alábbi módokon csökkenthető:

- Nyomja meg és tartsa benyomva a BEÁLLÍTÓ/LASSÍTÓ gombot. Az autó lassulni fog. Amikor elérte a kívánt sebességet engedje el a gombot.
- Nyomja le a BEÁLLÍTÓ/LASSÍTÓ gombot egymás után többször a sebesség kis lépésekben történő csökkentéséhez. Minden lenyomás után az autó sebessége körülbelül 1,6 km/h − val csökkeni fog.
- Lépjen a fék-, vagy kuplungpedálra könnyedén. A CRUISE CONTROL felirat a műszerfalon elaszik. Amikor az autó lelassult a kívánt sebességre, nyomja meg a BEÁLLÍTÓ/LASSÍTÓ gombot. Ezután a tempomat automatikusan a kívánt értéken tartja az autó sebességét.

A tempomat működése ellenére előzéskor a gázpedál használatával fel tudja gyorsítani az autót az előzéshez szükséges sebességre. Az előzés befejezése után, ha leveszi a lábát a gázpedálról, a tempomat automatikusan visszaállítja az autó sebességét a beállított értékre.

Ha lábát a fék- vagy kuplungpedálon pihenteti, akkor ez a tempomat kikapcsolását eredményezi.

Sebességtartó automatika (Néhány modell esetén)

A sebességtartó automatika kikapcsolása
A tempomat kikapcsolható az alábbi módokon:

- A fék- vagy kuplungpedál benyomásával.
- A TÖRLÉS gomb megnyomásával a kormánykeréken.
- Nyomja meg a kormánykeréken a CRUISE gombot.

Visszatérés a beállított sebességre
Ugyanakkor a tempomat a memóriájában megőrzi az utolsó beállított sebességet. Ha ismét a beállított sebességgel akar hajtani, akkor növelje a gépkocsi sebességét 40 km/h fölé, majd nyomja be a TÖRLŐ/GYORSÍTÓ gombot és tartsa benyomva addig, míg a CRUISE CONTROL lámpa ki nem gyullad. Ezután az autó elkezd gyorsulni a korábban beállított sebesség eléréséig.

A tempomat főkapcsoló benyomása teljesen kikapcsolja a rendszert és törli az utolsó sebességértéket a memóriából.

Vezetés Előtt

Mielőtt elindulna Hondájával, tudnia kell, hogy milyen üzemanyagot használjon, s hogyan kell ellenőriznie a különböző fontos folyadékszinteket. Szintén tudnia kell, mily módon kell helyesen elhelyeznie a szállítandó csomagokat. Ha bármilyen tartozékkal szeretné kiegészíteni autója felszereltségét, kérjük, először olvassa el az ebben a fejezetben található információkat.

Bejáratási időszak 204
Ajánlott üzemanyag..... 204
Teendők a benzinkútnál 205
Tankolás..... 205
A gépháztató nyitása és zárása 206
Olajszint ellenőrzés..... 207
Hűtő folyadék ellenőrzés..... 209
Üzemanyag vezeték elzáró rendszer..... 210
Üzemanyag gazdaságosság..... 211
Kiegészítők felszerelése és módosítások .. 212
Csomagok szállítása..... 214

Bejáratási időszak, Ajánlott üzemanyag

Bejáratási időszak
Járuljon hozzá autója későbbi megbízhatóságához és teljesítményéhez azzal, hogy az első ezer kilométer során különösen figyelmesen vezet.
Ezen időszak alatt:

- Tartózkodjon a teljes gázzal való indulástól és az erős gyorsításoktól.
- Kerülje az erős fékezéseket. Az új fékbetéteket óvatos használattal kell bekoptatni az első 300 km-en.
- Ne cserélje le a motorolajat a karbantartási tervben javasolt idő és kilométer intervallum előtt.
- Ne vontasson utánfutót.

Ugyanezen tanácsokat tartsa be motorfelújítás, motorcsere illetve új fékek beszerelése után is.

Ajánlott üzemanyag
Az ajánlott (RON) üzemanyag néhány országban nem elérhető. Ebben az esetben alacsonyabb oktánszámú üzemanyag is használható, amennyiben nem okoz fémes zajt a motorban. Ebben az esetben azonban teljesítmény csökkenésre számítson.

Javasolt üzemanyag:

Hengerűrtartalom (cm^3)	Motor típus ID*1	Javasolt üzemanyag típusa	RON- OKTÁNSZÁM (MIN)
1.595	R16A1*2, *3	PREMIUM UNLEADED- Ólommentes	95
	R16A1*2, *4	UNLEADED- Ólommentes	91
1.799	R18A1*2, *3	PREMIUM UNLEADED- Ólommentes	95
	R18A1*2, *5	UNLEADED- Ólommentes	91
	R18A1*2, *6	UNLEADED- Ólommentes	88
1.998	K20Z2*2	UNLEADED- Ólommentes	91

∗1 : A MOTORSZÁM a motorblokk oldalába van beütve (lásd 338 . oldal).
∗2 : Ólmozott benzin használata tönkreteszi az autó motorját és katalizátorát, megnövelve a károsanyag kibocsátást.
∗3 : Európai modelle
∗4 : Európai modellek kivételével
∗5 : Új- Zéland és Szingapúr modellek (Brunei, Bangladesh, Nepál, Új-Zéland, Fiji szigetek, Szingapúr és Sri Lanka), illetve Dél- Afrikai modellek (Algéria, Bahrain, Egyiptom, Kuvait, Omán, Katar, Szaud-arábia, és Egyesült Arab Emírség)
∗6 : A ∗3 és ∗5 modellek kivételével

Tankolás

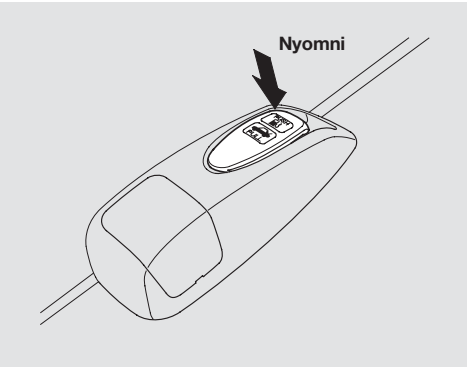

1. Mivel az üzemanyag betöltőnyílása az autó bal oldalán van, ezért parkoljon a kútfej ezen oldalára, minél közelebb ahhoz.

2. Nyissa ki a töltőnyílás fedelét a vezetőülés ajtó felőli oldalán található kar meghúzásával.

⚠ FIGYELMEZTETÉS

Az üzemanyag rendkívül gyúlékony és robbanásveszélyes anyag. Megéghet és súlyosan megsérülhet, ha üzemanyag közelébe kerül.

- **Mindig oltsa el a cigarettát vagy egyéb égő anyagot, amikor benzin közelében van és állítsa le a motort.**
- **Nyílt lánggal vagy szikrázó anyaggal sohase közelítsen benzinhez.**
- **Csak szabadtérben tankoljon, az esetleges kiömlött üzemanyagot azonnal törölje le.**

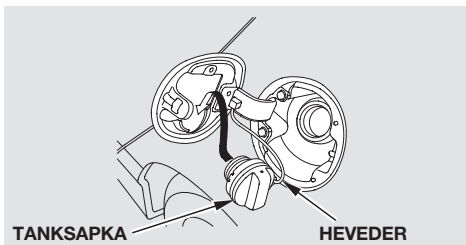

3. Lassan csavarja le a tanksapkát. A nyomáskülönbség miatt sziszegő hangot hallhat. Tegye a tanksapkát az ajtón lévő tartóra.

   A tanksapka elvesztésének megakadályozása végett a tanksapka egy biztosító kötéllel a betöltő csonkhoz rögzített.

4. Ha a töltőpisztoly önműködően lezár, ne töltsön több üzemanyagot a tankba, hagyjon helyet a folyadék hőmérséklettől függő térfogatváltozásának.

5. Csavarja vissza a tanksapkát úgy, hogy legalább egyszer kattanjon.

6. Teljes záródásig nyomja be a töltőnyílás fedelét.

FOLYTATÓDIK

Teendők a benzinkútnál

A gépháztató nyitása és zárása

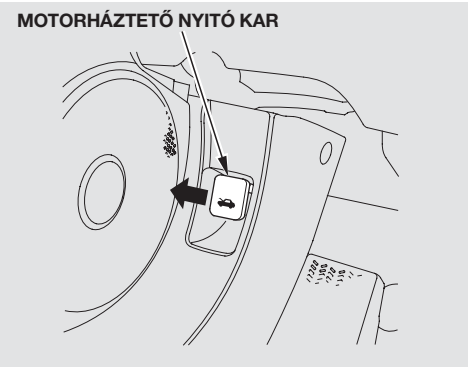

1. Álljon meg az autóval és húzza be a kéziféket. Húzza meg a műszerfal bal sarka alatti nyitó kart. A motorháztető kissé kinyílik.

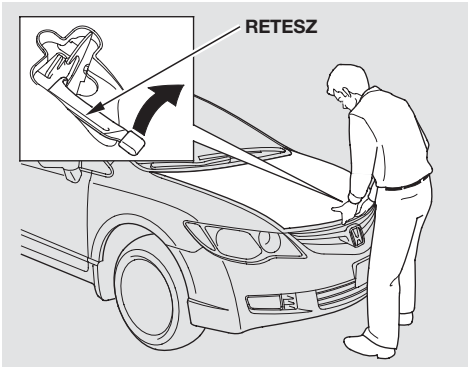

2. Az autó előtt állva, helyezze ujjait a motorháztető alsó pereme és díszrács közé. A retesz a ‘‘H’’ embléma felett található. Húzza fel addig, amíg el nem éri a motorháztetőt. Emelje fel a motorháztetőt.

Ha a motorháztető nem nyílik a retesz felhúzásával, esetleg a retesz karja nem mozdul vagy nem ugrik vissza a helyére felhúzás után, akkor a zárat meg kell tisztítani, majd bezsírozni.

3. Húzza ki a támasztó rudat a rögzítő kapocsból a kialakított fogójánál megfogva — meleg lehet a motor működése közben — és akassza be a motorháztető elülső részén található lyukba.

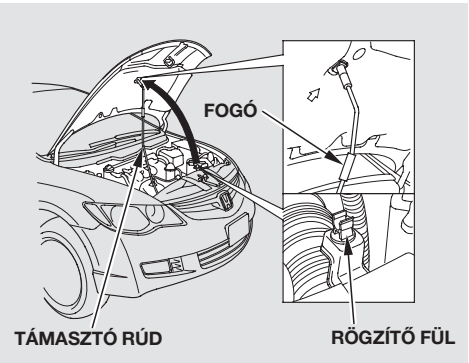

A tető lezárásakor emelje azt meg kissé, majd vegye ki a támasztó rudat a lyukból. Nyomja vissza a rudat a helyére. A motorháztetőt a zár fölött körülbelül 30 cm-rel engedje el, hagyja magától becsukódni.

Olajszint ellenőrzés

Mivel a motor a normál működése során olajat használ el, ezért az olajszintet rendszeresen ellenőrizni kell, például tankoláskor. Hosszabb utazás előtt mindig ellenőrizze az olajszintet.

Az olajfogyasztás mértéke sok mindentől függ: hogyan vezeti Ön az autót, az éghajlati és hőmérsékleti viszonyok, utak állapota. Az olajfogyasztás mértéke akár az 1 litert is elérheti 1.000 km levezetése alatt. Az olajfogyasztás valószínűleg magasabb, mint az általában megszokott, amikor a motor még új és bejáratás alatt van.

A motor leállítása után várjon legalább három percet, mielőtt ellenőrizné az olajszintet. Mindig győződjön meg arról, hogy az autó vízszintesen áll.

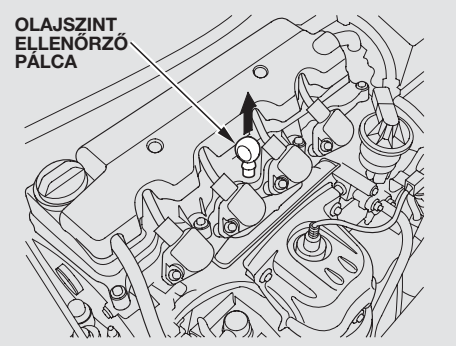

1,6 és 1,8 ℓ motorral szerelt modellek

FOLYTATÓDIK

Teendők a benzinkútnál

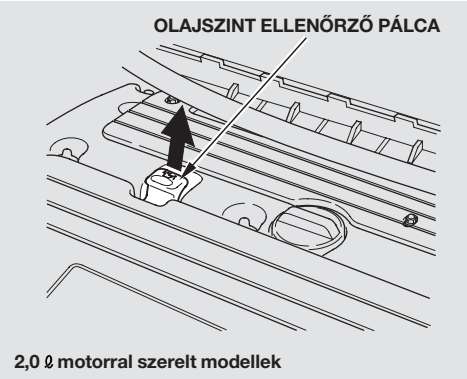

2,0 ℓ motorral szerelt modellek

1. Húzza ki a pálcát (narancssárga fogantyú).

2. Törölje meg a pálcát tiszta ruhával vagy puha papírtörlővel.

3. Csúsztassa vissza a pálcát teljesen a helyére.

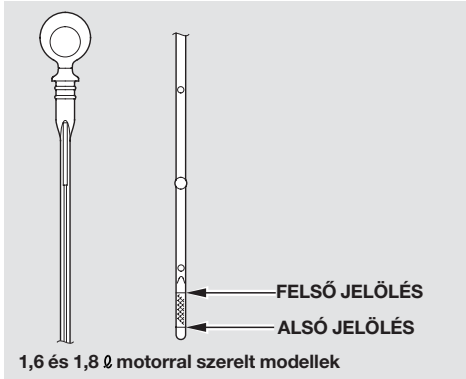

1,6 és 1,8 ℓ motorral szerelt modellek

4. Húzza ki ismét, majd ellenőrizze a szintet. Az a jó, ha az alsó és felső jel között hagy nyomot az olaj a pálcán.

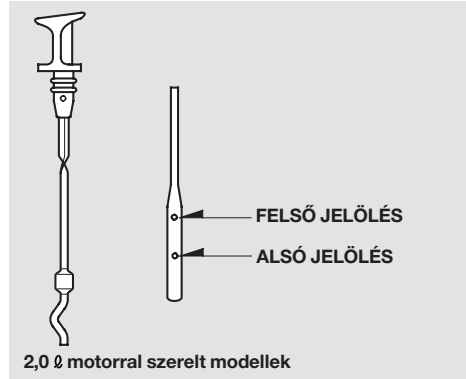

2,0 ℓ motorral szerelt modellek

Ha az olajnyom az alsó jel közelében van vagy alatta, olvassa el 259 . oldalon található **Olaj utántöltése** fejezetben felsorolt tudnivalókat.

Hűtő folyadék ellenőrzés

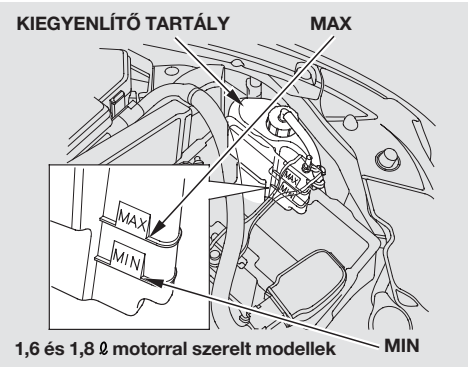

Ellenőrizze a hűtőfolyadék szintjét a tartályban; a MAX és MIN között kell lennie. Ha a MIN vonal alatt van, a 261 . oldalon a **Hűtőfolyadék feltöltése** fejezetben leírtak szerint az előírt hűtőfolyadékból töltsön utána.

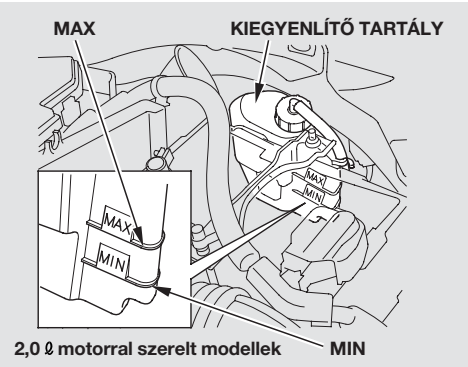

A 252 . oldalon a **Tulajdonos által elvégzendő karbantartások** fejezetben további ellenőrzésekről olvashat, amelyeket időközönként el kell végeznie.

Üzemanyag vezeték elzáró rendszer (Néhány modell esetén)

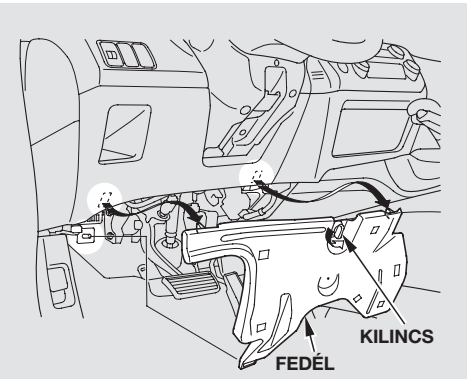

A vezető oldali légbefúvó mögött helyezték el az üzemanyag vezeték lezáró kapcsolót. Hozzáféréséhez forgassa el a műszerfal alsó takaró fedelének rögzítőjét az óra járásával ellenkezőleg, majd mindkét rögzítőt kihúzva a helyéről, vegye le a takaró fedelet. A műszerfal mögé benyúlva megtalálja a lezáró kapcsolót.

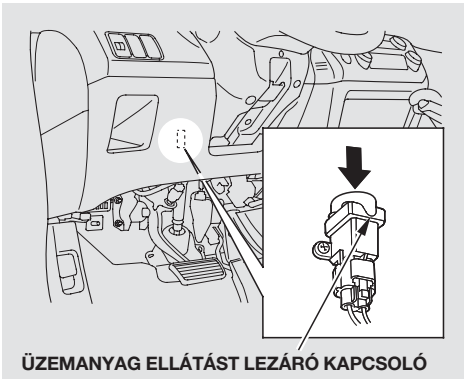

Erősebb ütközéskor vagy hirtelen fékezéskor ez a kapcsoló automatikusan elzárja a motor üzemanyag ellátását.

A kapcsoló leoldása után csak azután tudja a motort újraindítani, ha a kapcsolót annak megnyomásával alapállapotba helyezte.

⚠ FIGYELMEZTETÉS

A kifolyó üzemanyag meggyulladhat, illetve felrobbanhat, amelynek során súlyosan megsérülhet vagy meghalhat.

Mindig ellenőrizze, hogy nem szivárog-e valahol üzemanyag, mielőtt az üzemanyag ellátást a kapcsolóval visszaállítja.

Gazdaságos vezetés

- A karbantartás egyik legfontosabb része a **Tulajdonos által elvégzendő karbantartások** (lásd 252 . oldal).

  Például, ha alacsony a nyomás a gumiban, akkor a nagyobb ‘‘gördülési ellenállás’’ miatt megnő a fogyasztás.

  Télen az autó aljára rakódó hó szintén növeli a fogyasztást, mert többletsúlyt jelent, ill. növelheti a gördülési ellenállást. Az autó gyakori tisztítása csökkenti a fogyasztást és megelőzi a korróziót.

- Nyugodt vezetéssel gazdaságosabban közlekedhet. A sok gyorsítás, erőteljes fékezés megnöveli az üzemanyag fogyasztást.

- Lehetőleg mindig abban a legnagyobb sebességi fokozatban autózzon, ahol a motor még nem rángat.

- A forgalom függvényében próbáljon minél tovább azonos sebességgel haladni. Minden egyes lelassulás és újbóli felgyorsulás plusz üzemanyagot igényel. Használja a sebességtartó automatikát (néhány modell esetén), ha a forgalmi körülmények megengedik, ezáltal csökkentve a fogyasztást.

- A hidegindítások lecsökkentése érdekében próbáljon több rövid utat egyszerre elintézni.

- A légkondicionáló külön megterhelést jelent a motornak, ez többlet üzemanyag fogyasztást jelent. Nincs szükség a légkondicionáló állandó működtetésére, ilyenkor kapcsolja ki a légkondicionáló kapcsolót. Megfelelő külső hőmérséklet esetén a természetes szellőzés is hatásos.

Kiegészítők felszerelése és módosítások

Az autó módosítása, ill. nem eredeti Honda tartozék beszerelése megváltoztathatja az autó menetstabilitását, biztonságát. Mielőtt döntene ezen termékek megvásárlásáról vagy bármilyen módosítás végrehajtásáról, olvassa el a következő fejezetet.

Kiegészítő felszerelések
Honda márkakereskedőjénél számtalan olyan eredeti Honda tartozékot vásárolhat, amellyel saját igényei szerint felszerelheti Hondáját, egyéniséget adhat autójának. Ezeket a tartozékokat az Ön Honda gépkocsijához tervezték, ahhoz tökéletesen illeszkednek.

A nem eredeti Honda kiegészítők általános felhasználásra készültek. Bár ezek a termékek felszerelhetők az autójára, de nem biztos, hogy megfelelnek a szigorú gyári előírásoknak. A nem megfelelő kiegészítők felszerelése jelentősen rontja autója kezelhetőségét, stabilitását.

⚠ FIGYELMEZTETÉS

Nem megfelelő kiegészítők beépítése, helytelen átalakítások végrehajtása ronthatják autója kezelhetőségét, stabilitását, csökkenthetik a teljesítményét, sérüléssel esetleg halállal járó balesetet okozhatnak.

Tartsa be a kezelési könyv összes utasítását, a kiegészítők beszerelésére és az átalakításokra vonatkozóan.

A szakszerűen beépített kiegészítők (mobil telefon, riasztó, autórádió, stb.) nem zavarják az autó számítógép vezérlésű rendszereinek (például SRS, ABS rendszerek) működését.

Bármilyen kiegészítő beszerelése előtt:

- Győződjön meg, hogy a beszerelt tartozék nem befolyásolja az autó világítását, illetve nem zavarja az autó rendszereinek normális működését.
- Győződjön meg, hogy az elektromos berendezések energiaigénye nem haladja meg az autó elektromos hálózatának terhelhetőségét (lásd 328 . oldal).
- Bármilyen elektromos berendezés beszerelése előtt a beszerelést végző lépjen kapcsolatba az Ön Honda márkakereskedőjével. Ha lehetséges, akkor a márkakereskedője végezze el a berendezés beszerelése utáni utóellenőrzést.
- Ne szereljen kiegészítő felszereléseket az oldalsó oszlopokra és a hátsó szélvédőnél keresztbe, mert ezek akadályozhatják a függöny légzsákok helyes működését.

Járművének átalakítása
Az autó eredeti berendezéseinek, részegységeinek, alkatrészeinek eltávolítása vagy utángyártott, nem eredeti Honda alkatrészre való cseréje súlyosan veszélyezteti az autó kezelhetőségét, menetstabilitását és megbízhatóságát.

Például:

- Süllyesztett nem gyári felfüggesztések az autó szabadmagasságát csökkentik és az ezzel járó átalakítások megnövelik a veszélyét annak, hogy az autó alja nekiütődik az útfelületnek, vagy a gépkocsi felakad a ‘‘fekvőrendőrön’’, járdaszegélyen. Ha ez nagyobb sebességnél következik be, a légzsákok kinyílhatnak.

- Nem eredeti Honda futómű szettek beszerelése hátrányosan befolyásolhatja a jármű kezelhetőségét, stabilitását.

- Az utángyártott univerzális keréktárcsák használata jelentős terhelést okozhatnak a felfüggesztés elemeinél.

- Az eredetitől eltérő méretű keréktárcsák, gumiabroncsok jelentősen csökkentik az autó kezelhetőségét, károsan befolyásolják a blokkolásgátló (ABS) és az autó egyéb rendszereinek működését.

- A kormánykerék vagy a légzsákrendszer (SRS) egyéb alkatrészeinek módosítása a rendszer működésképességét veszélyeztetik.

Csomagok szállítása

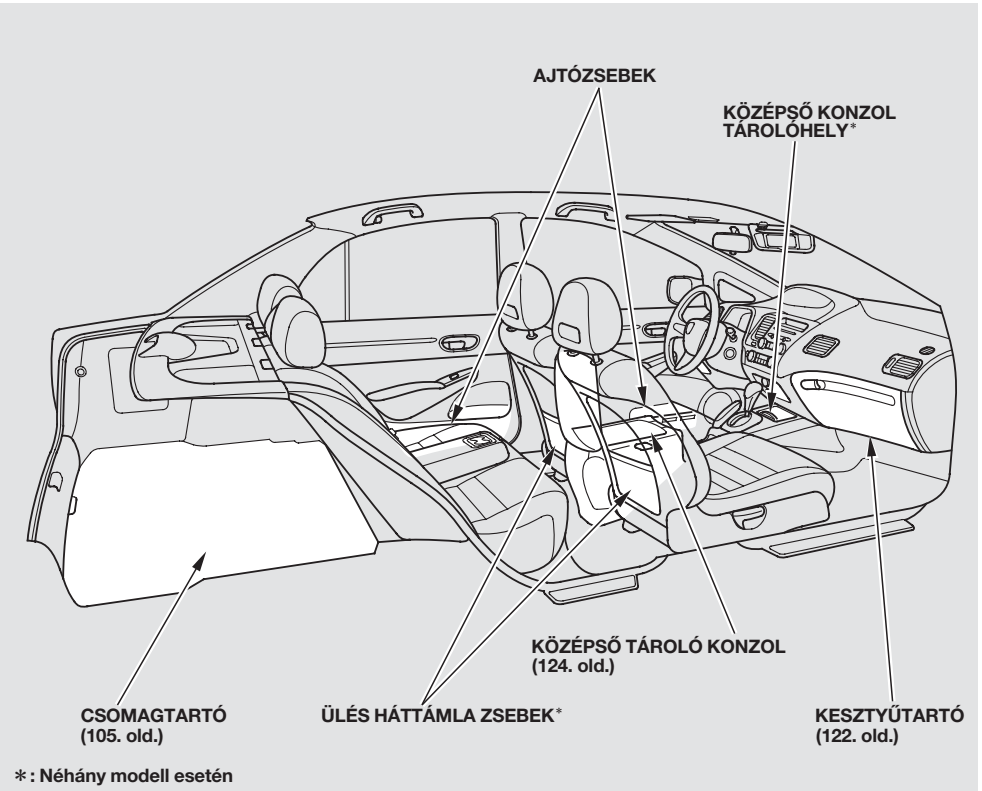

Az Ön autójában számos olyan tároló helyet alakítottak ki, ahol biztonságosan elhelyezheti csomagjait, illetve személyes tárgyait.

- Kesztyűtartó
- Ajtó és ülés tárolózsebek (néhány modell esetén)
- Csomagtér, egyes típusoknál, és a hátsó ülés alatti tárolótér.
- Középső konzol tárolórekesz
- Középső tárolórekesz (néhány modell esetén)
- Tetőcsomagtartó (ha felszerelés)

Túl sok csomag szállítása, vagy a szállított csomagok nem megfelelő elhelyezése veszélyeztetik az autó stabilitását, vezethetőségét. Mielőtt bármilyen csomagot szállítana autójában, figyelmesen olvassa el a következő fejezetet.

Terhelhetőség
Az autóba való rakodáskor kérjük, vegye figyelembe azt, hogy annak össztömege utasokkal, csomagokkal, vonóhorog terhelésével együtt sem haladhatja meg a jármű megengedett legnagyobb össztömegét. Az első és a hátsó tengelyek terhelése szintén nem haladhatja meg a maximálisan megengedett tengelyterhelési értékeket.
A megengedett legnagyobb össztömeg és az ebből adódó tengelyterhelési értékek a 341 oldalon olvashatók.

⚠ FIGYELMEZTETÉS

A jármű túlterhelése, a rakomány szakszerűtlen elhelyezése rontja az autó kezelhetőségét, stabilitását, ugyanakkor súlyos sérülésekkel járó balesetet okozhat.

Mindig tartsa be a kezelési könyvben leírt terhelési határértékeket és a rakodási utasításokat.

Csomagok szállítása az utastérben

- Minden olyan tárgyat megfelelően helyezzen el és rögzítsen, amely egy esetleges balesetnél elszabadulva sérüléseket okozhat.
- Ne tegyen semmilyen tárgyat a kalaptartóra, mivel azok hátrafelé akadályozzák a kilátást és baleset esetén elszabadulva sérülést okozhatnak.
- Győződjön meg arról, hogy az első ülések mögé, a padlóra helyezett tárgyak nem tudnak előre gurulni az ülések alatt, ezzel akadályozva a vezetőt a pedálok kezelésében, az ülés beállításában.
  Ne szállítson olyan tárgyat, amely magasabb az első ülések háttámlájánál.
- Menetközben mindig tartsa zárva a kesztyűtartót. Balesetnél, vagy hirtelen fékezésnél a nyitott kesztyűtartó az első utas térdsérüléseit okozhatja.

Csomagok szállítása

Csomagok szállítása a csomagtartóban, vagy a tetőcsomagtartón

- A szállítandó csomagokat egyenletesen rendezze el a csomagtartó padlóján úgy, hogy a nehezebbek kerüljenek legalulra és lehetőleg a csomagtartó legbelső részére.
  A berakodott tárgyakat próbálja meg hevederrel vagy kötéllel rögzíteni, hogy azok vezetés közben ne mozduljanak el.

- Ha (néhány modell esetén) a hátsó üléstámlák lehajtásával szállít csomagokat autójában, minden olyan tárgyat megfelelően kötözzön le, amely egy esetleges balesetnél, vagy egy hirtelen fékezésnél előre repülhet.

  A berakodott tárgyakat próbálja meg zsinórral vagy kötéllel rögzíteni, hogy azok vezetés közben ne mozduljanak el. Az első ülések háttámlájánál magasabbra ne pakoljon.

  Hátsó üléstámlák ledöntését lásd 109 . oldalon.

- Ha olyan nagyméretű tárgyakat szállít, hogy a csomagtér ajtót nem lehet becsukni, a kipufogó gáz beáramolhat az utastérbe. A **szén-monoxid mérgezés** elkerülése érdekében kövesse a 65 . oldalon leírt utasításokat.

- Ha a tetőcsomagtartón szállít csomagokat, bizonyosodjon meg arról, hogy a tetőcsomagtartó tömege és a rárakott teher tömege együtt nem haladja meg a tető terhelhetőségét. További információért lépjen kapcsolatba Honda márkakereskedőjével.

- Egyes kiegészítő felszerelésként vásárolható tetőcsomagtartók esetén a csomagtartó terhelése alacsonyabb is lehet. Kérjük, ellenőrizze ezt a tetőcsomagtartó kezelési leírásában.

Az eredeti Honda kiegészítők között széles választékban találhatók különféle csomagrögzítő eszközök. Ezeket beszerezheti az Ön Honda márkakereskedőjénél.

Vezetés

Ebben a fejezetben tanácsokat adunk a különböző körülmények közötti indításra, bemutatjuk a kézi, és az automata sebességváltók kezelését. Ismertetjük a parkolásnál szükséges tennivalókat, autójának fékrendszerét, VSA- jármű stabilizáló rendszerét, valamint, hogyan vontasson utánfutót.

Vezetés előkészületei 218
Motor indítása 219
Kézi sebességváltó 220
Automata sebességváltó 224
Parkolás 233
Fékrendszer 234
Blokkolásgátló berendezés (ABS) 235
Jármű Menetstabilizáló (VSA) Rendszer 237
Vezetés rosszidőben 239
Utánfutó vontatása 241

Vezetés előkészületei

Mielőtt autóját elindítja, minden nap ellenőriznie és beállítania kell a következőket:

1. Ellenőrizze az ablakok, a tükrök és a lámpaüvegek tisztaságát. Ha szükséges távolítsa el a párát, havat vagy a jeget.

2. Ellenőrizze, hogy a motorháztető teljesen le van-e zárva.

3. Ellenőrizze, hogy a csomagtér ajtó le van-e zárva.

4. Szemrevételezéssel ellenőrizze a gumik állapotát. Ha laposnak tűnnek, állítsa be a guminyomásokat.

5. Ellenőrizze az autó belsejében levő tárgyak megfelelő tárolását és rögzítését.

6. Ellenőrizze az ülések beállítását (106 . oldal).

7. Ellenőrizze a külső és belső tükrök beállítását (118 . oldal).

8. Ellenőrizze a kormánykerék beállítását (93 . oldal).

9. Ellenőrizze az ajtók becsukását.

10. Kapcsolja be biztonsági övét. Ellenőrizze, hogy az utasok is bekötötték-e magukat (17 . oldal).

11. Ellenőrizze a műszerfal műszereit és jelzőlámpáit (72 . oldal).

1. Húzza be a kéziféket.

2. Hideg időben minden elektromos fogyasztót kapcsoljon ki, hogy csökkentse az akkumulátor terhelését.

3. *Kézi sebességváltó:*
   Nyomja be a kuplungpedált és tegye a sebességváltót üresbe.

   Automata sebváltó:
   Győződjön meg róla, hogy a váltókar ‘‘P’’ fokozatban van, majd nyomja le a fékpedált.

4. A gázpedál benyomása nélkül indítsa be a motort, fordítsa a gyújtáskulcsot START (III) állásba. Ha a motor nem indul be azonnal, ne erőltesse tovább 15 másodpercnél. Tartson 10 másodperc szünetet, majd próbálja meg újra.

MEGJEGYZÉS

Az immobilizer rendszer segít megvédeni az autóját a lopástól. Ha egy nem megfelelő kóddal ellátott kulcsot vagy egyéb eszközt használ, akkor az autó üzemanyag rendszere nem működik. Lásd Immobilizer rendszer fejezetet a 96 oldalon.

5. Amennyiben a motor nem indult be 15 másodpercen belül, vagy beindult ugyan, de le is állt, akkor próbálkozzon újra a 4. lépésben leírtakkal, a gázpedált félig benyomva. Ha a motor beindult, engedje fel a gázpedált, így a motor nem pörög fel nagy fordulatszámra.

6. Ha a motor nem indult be, nyomja be egészen és tartsa úgy a gázpedált indítózás közben, hogy a motort átszellőztesse. Ne indítózzon tovább 15 másodpercnél. Ha a motor nem indul, ismételje meg az 5. lépésben leírtakat.

MEGJEGYZÉS

Hideg időben nehezebb a motor indítása. A ritka levegő (2.400 m felett) fokozza az indítási nehézséget.

Ha a külső hőmérséklet fagypont alatti vagy több napon át nem használta az autót, néhány percig álló helyzetben melegítse a motort (Németországban tilos! § 30 StVO).

Kézi sebességváltó

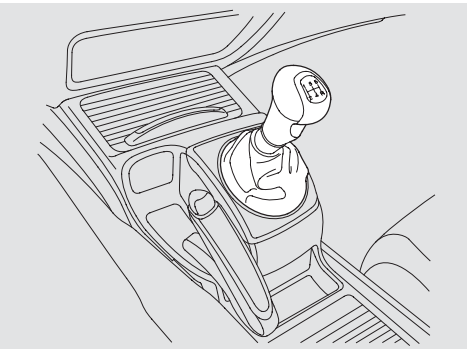

5 sebességes kézi sebességváltó

A kézi sebességváltó minden előremeneti fokozata szinkronizált. Retesz biztosítja, hogy az ötödik fokozatból ne tudjon hátramenetbe kapcsolni.

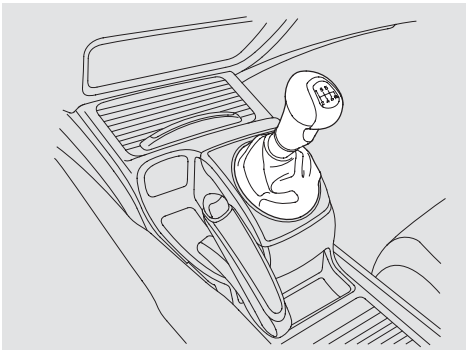

6 sebességes kézi sebességváltó

A hatsebességes kézi váltóval szerelt modelleknél retesz rendszer biztosítja, hogy bizonyos sebesség felett ne tudjon előremenetből hátramanetbe kapcsolni (lásd 223 . oldal).

Váltáskor nyomja be teljesen a tengelykapcsoló pedálját, váltson, majd lassan engedje fel a pedált. Ha nem vált, ne tartsa a lábát a kuplungkapcsoló pedálján, mert azzal idő előtti elhasználódást okoz.

Mielőtt hátramenetbe kapcsol, teljesen álljon meg az autóval. Ha mozgó autóban kapcsol hátramenetbe, akkor tönkreteheti a sebességváltót. Mielőtt hátramenetbe kapcsol, nyomja be a tengelykapcsoló-pedált és tartson rövid szünetet. Ebben a pillanatban bármelyik előrementi fokozatba is beteheti a váltót. Ezzel a módszerrel reccsenés mentesen kapcsolhat.

Lassításkor alacsonyabb fokozatba kapcsolva kihasználhatja a motor fékező hatását is. A motorfék hatása lejtőn lefelé biztonságos autózást biztosít, használatával megelőzheti a fékek felmelegedését. Ne váltson úgy vissza, hogy attól a motor fordulatszáma a tilos (vörös) tartományba kerüljön. Ha nincs az autóban fordulatszámmérő, akkor úgy váltson vissza, hogy a sebesség soha ne lépje túl az alacsonyabb sebességi fokozatban megengedett legnagyobb sebességet. Nézze meg az egyes fokozatokhoz tartozó maximális sebességekről szóló részt.

⚠ FIGYELMEZTETÉS

Csúszós úton hirtelen lassításkor vagy gyorsításkor elveszítheti uralmát az autó felett. Ha ütközik, megsérülhet.

Ha csúszós úton vezet, legyen különösen óvatos.

Egyes modellek esetén
Autójába alumínium sebváltógombot szereltünk, ezért előfordulhat, hogy a tűző napon hagyott autóba szállva a gombot forrónak találja. Legyen óvatos mielőtt elindul, nehogy megégesse a kezét. Fagyos időben a váltógombot túlságosan hidegnek találja.

Ajánlott kapcsolási tartomány
Lehetőleg abban a legmagasabb fokozatban vezessen, amelyben még nem rángat a motor, és finoman gyorsítson. Ilyenkor takarékosan vezet, és a motor üzeme is tisztább. A szokásos gyorsítást figyelembe véve a következő sebességeknél ajánlatos feljebb kapcsolni:

1,6 ℓ motorral és 5 sebességes kézi váltóval szerelt modellek

Felkapcsolás	Normál gyorsítás
1-ből 2-be	23 km/h
2-ből 3-ba	39 km/h
3-ból 4-be	59 km/h
4-ből 5-be	77 km/h

1.8 és 2.0 ℓ motorral és 5 sebességes kézi váltóval szerelt modellek

Felkapcsolás	Normál gyorsítás
1-ből 2-be	25 km/h
2-ből 3-ba	43 km/h
3-ból 4-be	65 km/h
4-ből 5-be	85 km/h

6 sebességes kézi váltóval szerelt modellek

Felkapcsolás	Normál gyorsítás
1-ből 2-be	25 km/h
2-ből 3-ba	43 km/h
3-ból 4-be	62 km/h
4-ből 5-be	76 km/h
5-ből 6-ba	94 km/h

Kézi sebességváltó

Maximálisan megengedett sebesség
A táblázatban megadott értékek az egyes fokozatokban megengedett legnagyobb sebességet jelentik. Ha ezeket túllépi, a motor túlpörög, a fordulatszámláló műszer mutatója a vörös mezőbe ér. Ilyenkor a motort vezérlő elektronika leszabályozza a fordulatszámot. Ha lecsökkenti a motor fordulatszámát, a motor újra szabályosan működik.

Visszaváltás előtt győződjön meg arról, hogy a motor sérüléseinek elkerülése végett, az alacsonyabb sebességi fokozatban a jármű nem lépi túl a táblázatban megadott maximálisan elérhető sebességet.

1,6 ℓ motorral szerelt modellek

Sebességi fokozat	Maximálisan megengedett sebesség
1.	52 km/h
2.	88 km/h
3.	133 km/h
4.	173 km/h

1,8 ℓ motorral és 5 sebességes kézi váltóval szerelt modellek

Sebességi fokozat	Maximálisan megengedett sebesség
1.	58 km/h
2.	97 km/h
3.	147 km/h
4.	192 km/h

2,0 ℓ motorral szerelt modellek

Sebességi fokozat	Maximálisan megengedett sebesség
1.	54 km/h
2.	94 km/h
3.	147 km/h
4.	193 km/h

1,8 ℓ motorral és 6 sebességes kézi váltóval szerelt modellek

Sebességi fokozat	Maximálisan megengedett sebesség
1.	58 km/h
2.	97 km/h
3.	139 km/h
4.	172 km/h
5.	213 km/h

Hátramenet reteszelés

Csak a 6 sebességes manuális sebváltónál

A kézi sebességváltó hátramenet reteszeléssel rendelkezik, biztosítva ezzel azt, hogy előre mozgás közben ne tudjon hátramenetbe kapcsolni. Amennyiben nem tud hátramenetbe kapcsolni az autó megállása után:

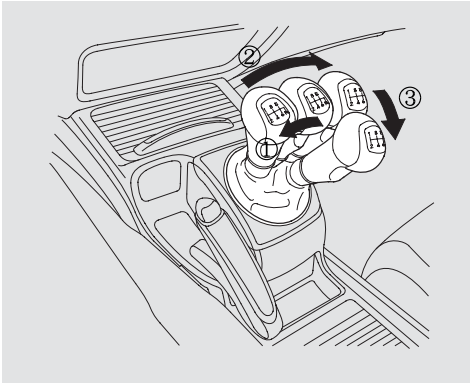

1. Nyomja le és tartsa lenyomva a kuplung pedált, miközben a váltókart az üres fokozat síkjában az egyes és kettes sebességi fokozatok irányába mozgatja, majd tegye hátramenetbe.
2. Ha továbbra sem tud hátramenetbe kapcsolni, akkor húzza be a kéziféket és fordítsa a gyújtáskulcsot ACCESSORY(I) vagy LOCK(0) állásba.
3. Nyomja le a kuplung pedált és kapcsoljon hátramenetbe.
4. A kuplungpedált továbbra is lenyomva tartva indítsa el az autót.

Amennyiben az autójában csak ily módon lehetséges a hátramenet kapcsolása, akkor az autóban valamilyen meghibásodás lehetséges. Keresse fel Honda Márkakereskedőjét.

Automata sebességváltó

Sebváltókar fokozat kijelző

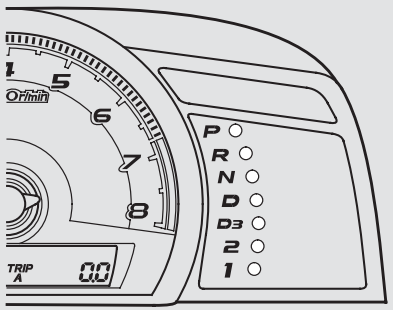

7 sebességes modell

Ezt a lámpasort a műszerfalon helyezték el, s ez jelzi, milyen fokozatban van a sebességváltó.

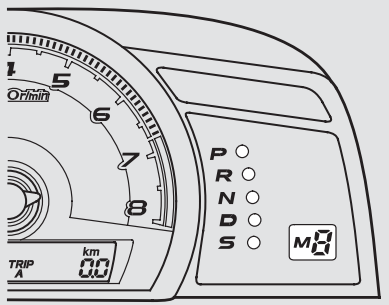

5 sebességes modell

5 fokozattal rendelkező sebváltókar esetén
A szekvenciális sport üzemmódban az ‘‘S’’ kijelző mellet felgyulladó ‘‘M’’ kijelző és a kiválasztott fokozatnak megfelelő szám jelzi, hogy melyik fokozatban van.

A ‘‘D’’ fokozatjelző a gyújtás rátétele után ON (II) néhány másodpercig folyamatosan világít. Ha menet közben (függetlenül, hogy melyik fokozatban halad) villogni kezd, az a sebességváltó meghibásodására utal.

Előfordulhat, hogy a ‘‘D’’ fokozatjelző a motorhiba jelzőlámpával együtt világít az automata sebességváltó vezérlő rendszerének meghibásodása esetén. Elkerülendő a felesleges rongálást a váltóműben, — gyorsítások kerülésével — a lehető leghamarabb keresse fel az Ön hivatalos Honda márkaszervizét.

Sebváltás

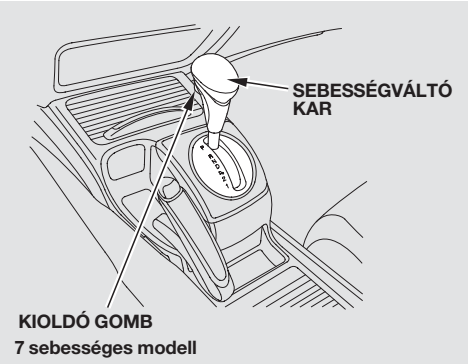

7 sebességes modell

A fokozat kiválasztásához nyomja le határozottan a fékpedált, majd a kiválasztókar elülső részén található kioldó gombot. A váltókart nem lehet kivenni ‘‘P’’ állásból ha a gyújtáskapcsoló LOCK(0) vagy ACCESSORY(I) állásban van.

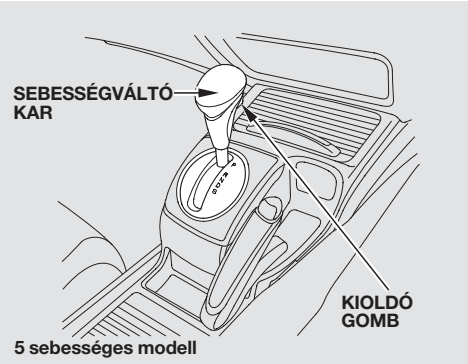

5 sebességes modell

7 fokozattal rendelkező sebváltókar esetén

Kapcsolás:	Teendő:
’P’- ből ’R’-be	Nyomja le a fékpedált és nyomja meg a kioldó gombot.
’R’-ből ’P’-be ’N’-ből ’R’-be ’D_3’-ból ’2’-be ’2’-ből ’1’-be	Nyomja meg a kioldó gombot.
’1’-ből ’2’-be ’2’-ből ’D_3’-be ’D_3’-ból ’D’-be ’D’-ből ’N’-be ’D’-ből ’D_3’-ba ’N’-ből ’D’-be ’R’-ből ’N’-be	Húzza a kart a kívánt fokozatba.

FOLYTATÓDIK

Automata sebességváltó

5 fokozattal rendelkező sebváltókar esetén

Kapcsolás	Teendő:
’P’- ből ’R’-be	Nyomja le a fékpedált és nyomja meg a kioldó gombot.
’R’-ből ’P’-be ’N’-ből ’R’-be ’D’-ből ’S’-be	Nyomja meg a kioldó gombot.
’S’-ből ’D’-be ’D’-ből ’N’-be ’N’-ből ’D’-be ’R’-ből ’N’-be	Húzza a kart a kívánt fokozatba.

Parkoló fokozat (P) — Ez az állás mechanikusan zárja a sebességváltót. Mindig ezt a fokozatot használja, amikor leállítani, vagy beindítani akarja az autóját. Ha parkoló állásból akar átkapcsolni, nyomja be a fékpedált és vegye le a lábát a gázpedálról. Nyomja a váltókart oldalra, és vegye ki P fokozatból.

Ha az előbbiek ellenére nem tud P állásból más fokozatba kapcsolni, olvassa el a **Váltókar reteszelésének oldása** részt a 232. oldalon.

A Park fokozatba váltáshoz meg kell nyomnia a kioldó gombot is. A váltó sérülését elkerülendő, teljesen álljon meg, mielőtt P állásba kapcsol. A gyújtáskulcsot csak ebben az állásban tudja kivenni a gyújtáskapcsolóból.

Hátramenet (R) — A fokozat kiválasztásához nyomja le határozottan a fékpedált, miközben a kioldó gombot megnyomva hátrafelé húzza a váltókart és utána P -ből N fokozatba mozgatja. Ha N állásból kapcsol R -be, először teljesen álljon meg, utána kapcsoljon. Kapcsolás közben meg kell nyomnia a kioldó gombot újra.

Üres (N) — Használja az N állást, ha a motort újra kell indítania, vagy ha rövid ideig kell megállnia. Ha kiszáll az autóból, mindig P állásba kapcsoljon. Ha N -ből bármely más fokozatba kapcsol, lépjen a fékre előtte.

Menetfokozat (D) — A szokásos közlekedéshez a D állást használja. A sebességváltó automatikusan választja ki a sebességnek és gyorsításnak megfelelő fokozatot. Előfordulhat, hogy a váltó nagyobb sebességnél kapcsol fel, ha a motor még hideg. Ez elősegíti a motor gyorsabb felmelegedését.

7 fokozattal rendelkező sebváltókar esetén
Menetfokozat (D_3) — Ez a sebességi fokozat abban különbözik D sebességi fokozattól, hogy csak az első három fokozatig kapcsol a váltó. D_3 -ba kapcsoljon, ha utánfutót vontat dombos vidéken, vagy ha lejtőn haladva a motorféket akarja használni. Meg-megtorpanó csúcsforgalomban is tanácsos a D_3 használata, mert ez megakadályozza a hármasból négyesbe való állandó kapcsolgatást.

7 fokozattal rendelkező sebváltókar esetén
Második fokozat (2) — Kapcsolásakor amásodik fokozatban rögzíti a váltót, s akkor sem kapcsol vissza 1 -be, ha az autó megállt. A 2 fokozatot hegymenetben, lejtőn motorfékként, csúszós úton vagy mély hóban elinduláskor használhatja. Az utóbbi esetekben csökkenti a kerékkipörgést, lágyabb elindulást biztosítva.

Válassza a 2 . fokozatot:
- Hegymenetben.
- Lejtőn hatásos motorfék elérése érdekében.
- Csúszós úton vagy mély hóban elinduláskor.
- A kerék kipörgésének csökkentésére.
- Utánfutót vontatva (ha engedélyezett) lejtőn lefelé.

7 fokozattal rendelkező sebváltókar esetén
Első fokozat (1) — Kapcsolásához nyomja meg a váltókaron a kioldó gombot, és húzza le a kart. Ebben az állásban a sebességváltó az első sebességi fokozatban zár. Kuplung pedál nélküli manuális sebességváltóként használhatja az automata sebességváltót, ha az 1, 2, D_3 és D fokozatokat egymás után sorban használva fel- illetve visszakapcsol.

5 fokozattal rendelkező sebváltókar esetén
S (Szekvenciális sport üzemmód) — Nyomja meg a kioldó gombot a kiválsztókaron, majd tolja a kart S pozícióba.

Ha az ‘‘S’’ fokozatot - szekvenciális sport üzemmód - kapcsolja, a sebváltó úgy működik mint egy manuális váltó - kuplung nélkül -, kézzel tudja a sebességi fokozatokat váltani.

Nyomja meg a sebváltó karon a kioldó gombot és húzza S fokozatba, ezzel a szekvenciális sport üzemmódot választva. Fokozatokat kapcsolni bármelyik fokozatkapcsoló gomb megnyomásával tud ezután. Normál ‘‘D,’’ üzemmódhoz való visszatéréshez tolja a kart D pozícióba.

FOLYTATÓDIK

Automata sebességváltó

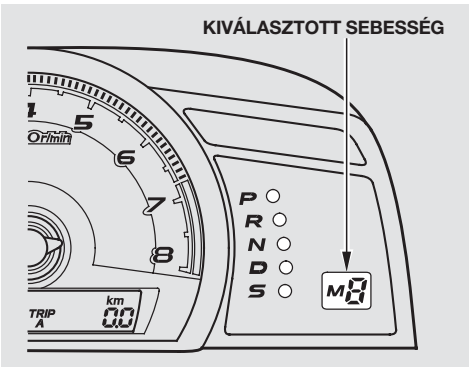

Ha ‘‘D’’ üzemmódból ‘‘S’’ üzemmódra vált és megnyomja bármelyik fokozatkapcsoló gombot, a kijelzőn megjelenik az ‘‘M’’ felirat, illetve a kiválasztott fokozat száma.

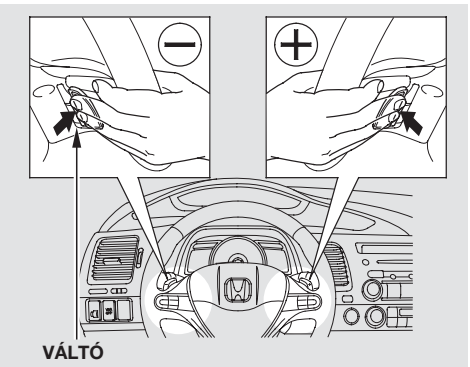

Ha a kiválasztókar S pozícióban van, a kormánykeréken elhelyezett + (jobboldali) vagy − (baloldali) kapcsoló betétek megnyomásával tud fel, illetve visszakapcsolni.

Magasabb fokozat kiválasztásához nyomja meg a jobboldali (+) kapcsolót, míg visszaváltani a baloldali (−) kapcsoló megnyomásával tud. A kijelzőn megjelenik az aktuálisan kiválasztott fokozat száma.

Ha álló helyzetből gyorsít, a sebváltó első fokozatot választja az induláshoz. Önnek kell ezután manuálisan váltani elsőtől az ötödik fokozatig. Ügyeljen rá, hogy a motor fordulatszáma ne kerüljön a fordulatszámmérő vörös zónájába.

A sebváltó az aktuálisan kiválasztott fokozatot tartja (5, 4, 3, 2, vagy 1). Hirtelen kigyorsítás esetén ebben a funkcióban nincs automatikus visszaváltás.

A következő esetekben működik az automatikus visszaváltás:

Vezetés vízszintes úton, és lejtőn

1,8 ℓ motorral szerelt modellek

Kapcsolás	Sebességhatár
4 → 3	38 km/h alatt
5 → 4	52 km/h alatt

2,0 ℓ motorral szerelt modellek

Fokozat	Sebesség
4 → 3	32 km/h alatt
5 → 4	48 km/h alatt

Vezetés emelkedőn

Kapcsolás	Sebesség
4 → 3	52 km/h alatt
5 → 4	72 km/h alatt

Emelkedőn való haladásnál, nagyobb nyomatékigény esetén, illetve lejtőn, ha nagyobb motorfékre van szükség.

Álló helyzetbe való fékezés esetén - ha a sebesség 13 km/h alá esik - a váltó automatikusan visszakapcsol első sebességi fokozatba.

Ha manuálisan próbálna visszakapcsolni alacsonyabb fokozatba olyan sebességnél, amikor visszaváltva a motor fordulatszáma a vörös zónába esne, a váltó nem kapcsol vissza.
A fokozatvisszajelző villogásba kezd - jelezvén az alacsonyabb fokozat számát - majd visszatér a magasabb fokozatba.

Ha a villogás közben csökken annyit a jármű sebessége, hogy a motor fordulatszáma visszaváltás után az üzemi zónába esne, a váltó visszakapcsol, és a kijelzőn megjelenik az alacsonyabb fokozat száma.

FOLYTATÓDIK

Automata sebességváltó

A táblázat összefoglalja a fel és a visszakapcsolási sebességhatárokat.

Kapcsolás	Sebesség
1 → 2	0 km/h felett
2 → 3	10 km/h felett
3 → 4	38 km/h felett*1 32 km/h felett*2
4 → 5	52 km/h felett*1 48 km/h felett*2

*1 : 1,8 ℓ motorral szerelt modellek
*2 : 2,0 ℓ motorral szerelt modellek

Kapcsolás	Sebesség
2 → 1	50 km/h alatt
3 → 2	100 km/h alatt
4 → 3	140 km/h alatt

Indulás második fokozatból

Szekvenciális sport üzemmódban ha a jármű megállt, nyomja meg a jobboldali (+) kapcsolót, hogy második fokozatba kapcsoljon. A kijelzőn “2” fokzat visszajelzése jelenik meg. Második fokozatba kapcsolva megelőzheti jeges, havas úton a kerék kipörgését indulásnál.

Lassulás közben amint a jármű sebessége 13 km/h alá csökken, a váltó automatikusan első sebességi fokozatba kapcsol.

Maximálisan megengedett sebesség
A táblázatban az egyes fokozatokban megengedett legnagyobb sebességeket találja. Ha azt túllépi, a motor fordulatszáma tilos tartományba kerül (vörös zóna a fordulatszámmérőn) és a motorvezérlés elektronikája letilt. A veszélyes tartományt elhagyva, a motor újra rendesen jár.

Mielőtt visszaváltana legyen biztos abban, hogy nem lépi át a táblázatban szereplő sebességi értékeket. Ellenkező esetben a motor tönkremehet.

Az 5 kapcsolható fokozatú sebváltóknál a 230. oldalon található táblázat foglalja össze az S sebességi fokozathoz tartozó sebességértékeket fel, és visszakapcsolás esetére.

A 7 kapcsolható fokozattal rendelkező modelleknél:

1,6 és 1,8 ℓ motorral szerelt modellek

Fokozat	Maximálisan megengedett sebesség
1	61 km/h
2	105 km/h
D3	167 km/h

2,0 ℓ motorral szerelt modellek

Fokozat	Maximálisan megengedett sebesség
1	59 km/h
2	106 km/h

Automata sebességváltó

Váltókar reteszelésének oldása
Ezzel az eljárással 'P' állásból kiveheti a váltókart, ha a normál módon - fékpedál lenyomásával és a váltókar meghúzásával - ez nem lehetséges.

1. Húzza be a kéziféket.

2. Húzza ki a gyújtáskapcsolót a helyéről.

3. Helyezzen egy puha rongydarabot a reteszoldó nyílásának a széléhez. Használjon kis lapos csavarhúzót vagy egy vékony fémlapot a fedél eltávolításához. Óvatosan feszítse ki a fedelet az éle mentén.

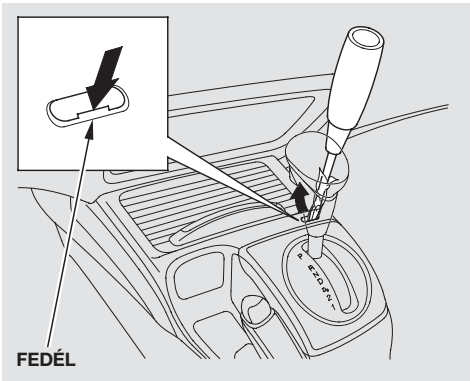

4. Tolja be a gyújtáskulcsot a reteszoldó nyílásba.

5. Nyomja le a kulcsot, miközben a kioldó gombot megnyomva maga felé húzza a váltókart és utána P -ből N fokozatba mozgatja.

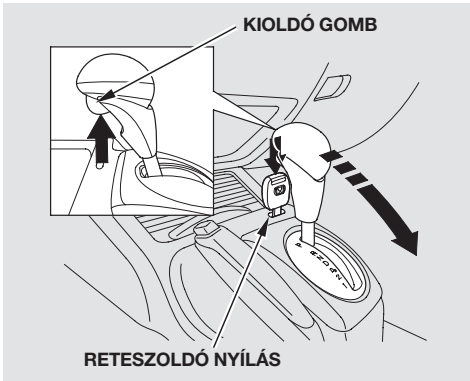

6. Vegye ki a kulcsot a reteszoldó nyílásból, majd pattintson vissza a fedelet. A fedélen található bemetszésnek hátrafelé kell esnie. Nyomja meg a fékpedált és indítsa el a motort.

Ha erre a műveletre szüksége van, mert nem tudja a váltókart normálisan kivenni P -ből, az azt jelenti, hogy a rendszerrel valamilyen probléma van. Vigye márkaszervizbe.

Parkolásnál mindig húzza be a kéziféket. Lejtőn parkolva mindig bizonyosodjon meg arról, hogy behúzta a kéziféket, ellenkező esetben az autója könnyen elgurulhat.

Ha az Ön autója automata sebességváltóval van szerelve, parkolásnál először a kéziféket húzza be, majd ezután kapcsoljon P fokozatba. Így megakadályozza a parkoló fokozat mechanizmusának befeszülését a kocsi esetleges mozgása miatt.

Parkolási ötletek

- Nézze meg, hogy az ablakokat és a naptetőt (ha felszerelés) bezárta-e.
- Kapcsolja le a világítást.
- A csomagjait, értékeit vigye magával, vagy legalább helyezze be a csomagtartóba.
- Zárja be az ajtókat.

  A riasztóval szerelt modellek esetén
  Ellenőrizze a műszerfalon található kijelzőt, amely azt mutatja, hogy a riasztó rendszer élesítve lett.
- Soha ne parkoljon kiszáradt füves részen, vagy más gyúlékony anyag közelében. A katalizátor, üzeméből adódóan nagyon meleg, lángra lobbanthatja környezetét.
- Ha emelkedőn orral felfelé parkol, kormányozza a járdaszegélytől kifelé a kerekeket. Ha az autója kézi váltós, kapcsoljon első sebességi fokozatba.
- Ha lejtőn orral lefelé parkol, kormányozza a járdaszegély felé a kerekeket. Ha az autója kézi váltós, kapcsoljon hátrameneti fokozatba.
- Elindulás előtt győződjön meg arról, hogy a kéziféket teljesen kiengedte. A nem teljesen kiengedett kézifékkel autózva a hátsó fék túlmelegedhet, károsodhat.

MEGJEGYZÉS

Ne helyezzen el napvédőt a felső és az alsó kijelző közé, mert nagy melegben tönkre mehet a felső kijelző a túlzott hőterheléstől.

Fékrendszer

Autójának első féke hűtött féktárcsával szerelt, míg hátul - modelltől függően - tárcsa, illetve dobféket talál. A fékpedálra kifejtendő erőt szervo berendezés segíti. Blokkolásgátló, ABS segíti megtartani az autó kormányozhatóságát különösen erős fékezések esetén.

Ha állandóan a fékpedálon tartja a lábát, a fék felmelegszik, ami csökkenti hatékonyságát, egyúttal folyamatosan égnek a hátsó féklámpák, megtévesztve az Ön mögött közlekedőket.

A lejtőn való hosszabb fékezéskor a fékek felmelegednek, ami csökkenti a hatásosságukat. Ezért alacsonyabb fokozatba kapcsolva használja ki a motor fékező erejét, vegye le lábát a gázpedálról.

Ha mély vízen haladt keresztül, próbálja ki a fékeket. Óvatosan lépjen a fékre, és ellenőrizze a fékhatást. Ha nem működnének kellően, lépjen a fékpedálra többször egymás után addig, amíg a fékek ismét jól működnek. A vizes fékek megnövelik a fékutat, ezért ilyenkor különösen óvatosan vezessen.

A fékrendszer felépítése
A fékrendszer hidraulikus, kétkörös felépítésű. Mindegyik rendszer átlósan működik (a bal első fék a jobb hátsóval van összekötve, stb.). Ha az egyik rendszer meghibásodna, a másik kör még működik.

Fékbetét kopásjelző
Az első keréken lévő tárcsafékekre akusztikus visszajelzőket szereltek. Néhány modell esetén a hátsó fék is rendelkezik ilyen visszajelzővel.

Amikor a fékbetéteket már cserélni kell, jellegzetes fémes, csikorgó hangot hall fékezéskor. Ha nem cseréli ki a betéteket, a hangjelenség állandósul. A fék egyébként néha enyhén csikorgó hangot adhat, finom fékezésekkor.

Blokkolásgátló (ABS)
(Néhány modell esetén)
Az ABS segít fenntartani a kormányozhatóságot. Működése a kerekek blokkolásának és megcsúszásának megakadályozásán alapul.

Az ABS elosztja továbbá az első és hátsó fékekhez jutó erőt a jármű terhelésének függvényében.

Soha ne pumpálja a fékpedált, hiszen ez a funkciója az ABS berendezésnek. Fékezzen egyenletes határozott erővel, ahogy azt a forgalmi szituációk megkövetelik. Vetkőzze le a régi beidegződést: ‘‘kanyar közben nem fékezni’’.

Az ABS működése során - teljesen normális jelenség - hangot hallat. Ugyancsak érezni fogja a pedál ”visszarúgását”. Ezek normális visszajelzések működés közben, mivel az ABS rendszer pumpálja a féket.

ABS visszajelző

Ha bármi elromlik, kigyullad a műszerfalon az ABS ellenőrző lámpa. llyenkor azt jelzi, hogy az ABS nem működik. A fékrendszer azonban hagyományos fékként továbbra is működik és a szokásos fékhatást nyújtja. Hiba esetén azonnal forduljon Honda márkakereskedőjéhez.

Ha felgyullad az ABS hibajelző, minden esetben ellenőrizze a fék hatásosságát a 327 . oldalon leírtaknak megfelelően.

FOLYTATÓDIK

Blokkolásgátló berendezés (ABS)

Ha az ABS ellenőrző lámpa és a kézifék-fékrendszer ellenőrző lámpa együtt kigyullad teljesen kiengedett kézifék mellett, akkor az első-hátsó tengely közötti elektronikus fékerő elosztás sem működik.

Ellenőrizze fékrendszerét a 327 . oldalon leírtaknak megfelelően. Ha a fékrendszer hibátlannak tűnik, lassan hajtson és minél előbb javíttassa meg autóját az Ön Honda márkakereskedőjével. Kerülje a hirtelen fékezéseket, mert a hátsó kerekek könnyen blokkolhatnak és az autó megpördülhet.

VSA rendszerrel szerelt modellek esetén
A VSA rendszer visszajelző lámpa az ABS visszajelző lámpával együtt gyullad ki.

Fontos biztonsági figyelmeztetések
Az ABS nem csökkenti le a megállásig szükséges időt, illetve nem rövidíti le a fékutat. Funkcióját tekintve a kormányozhatóságot hivatott biztosítani fékezés közben.

Az ABS nem gátolja meg az autó megpördülését, ha túl nagy sebességgel kanyarodik, vagy hirtelen vált sávot. Mindig az útviszonyoknak megfelelő sebességgel vezessen.

Az ABS nem tudja megelőzni a stabilitás elvesztését, ha Ön nagy sebességgel kanyarodva erősen fékez. A hirtelen kormánymozdulatok miatt szintén megpördülhet.

Az ABS rendszerrel felszerelt autó laza vagy egyenetlen talajon hosszabb úton állhat meg, mint egy hasonló autó ABS nélkül. Az ABS rendszer nem ismeri a forgalmi helyzetet, nem hozza helyre a hibás döntéseket. Az Ön felelőssége, hogy az út- és időjárási viszonyoknak megfelelően vezesse járművét. Vezessen mindig biztonságosan.

Jármű Menetstabilizáló (VSA) Rendszer (Néhány modell esetén)

A VSA rendszer segít megőrizni az autó irányíthatóságát, stabilitását kanyarodás közben, ha a kanyarodás túl élesre vagy túl nagy ívűre sikerül az ideálishoz képest. Szintén elősegíti a jobb tapadást laza vagy csúszós talajon történő gyorsítás közben. Mindezt a motor szabályozásával, illetve szükség szerint alkalmazott és elosztott fékezéssel éri el.

Amikor a VSA rendszer működik, akkor az autó nem a megszokott módon reagál a gázpedál használatára, és bizonyos hangot is hallhat az aktuátor felöl. Ilyenkor a VSA rendszer működés visszajelző lámpa is villog.

A VSA rendszer nem tudja biztosítani az autó irányíthatóságát és stabilitását minden helyzetben és nem képes az autó fékrendszerének teljes körű szabályozására. Továbbra is az Ön felelőssége marad az útviszonyoknak megfelelő sebességgel történő haladás és kanyarodás, illetve a követési távolság betartása.

Manuális sebességváltónál előfordulhat, hogy álló helyzetből indulásnál - ha a VSA rendszer ki van kapcsolva - a jármű a kerekek kipörgése miatt elhúz valamelyik irányba, és extra erő kell a visszakormányzáshoz.

Menetstabilizáló rendszer (VSA) aktivált visszajelző

Amikor a VSA rendszer működésbe lép, akkor a VSA működés visszajelző lámpa villogni kezd.

Menetstabilizáló rendszer (VSA) visszajelző

A VSA rendszer visszajelző lámpa (lásd 78 . oldal) kigyullad, amennyiben a VSA rendszer meghibásodik. Ilyenkor a VSA rendszer működés visszajelző lámpa szintén kigyullad.

Ha vezetés közben a VSA rendszer visszajelző lámpa kigyullad, akkor húzódjon az út szélére olyan helyen, ahol biztonságos megállni. Állítsa le, majd indítsa újra a motort és figyelje a VSA rendszer visszajelző lámpát. Ha a lámpa továbbra is világít, vagy az elindulás után ismét kigyullad, akkor az autóval keresse fel Honda Márkakereskedését.

FOLYTATÓDIK

Jármű Menetstabilizáló (VSA) Rendszer (Néhány modell esetén)

Amennyiben a gyújtás ráadása ON (II) után a VSA rendszer visszajelző lámpa nem gyullad ki, akkor a VSA rendszer működésével probléma lehet. Ilyenkor haladéktalanul keresse fel a Honda Márkakereskedőjét az autó javítása céljából.

A VSA rendszer meghibásodása esetén az autójában a normál fékrendszer természetesen működik és az autó is normálisan tud kanyarodni, de a VSA rendszer által nyújtott és hozzáadott tapadási és stabilitási tulajdonságok elvesznek.

Menetstabilizáló rendszer (VSA) kikapcsoló gomb

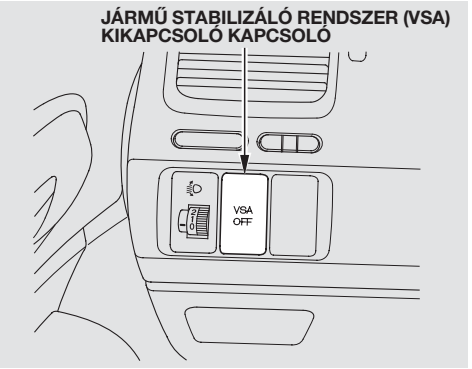

A kapcsolót a vezető oldali légbefúvó alatt helyezték el. Megnyomva ki, illetve bekapcsolhatja a VSA rendszert.

Ha kikapcsolta a VSA rendszert, a VSA aktivált visszajelző folyamatosan világítani kezd emlékeztetőül.

Az autó beindítása esetén a VSA rendszer mindig automatikusan bekapcsol, akkor is, ha az autó leállítása előtt ki lett kapcsolva.

VSA és a gumiméretek

Különböző méretű gumik, vagy kerekek használata a VSA rendszer hibájához vezet. Ha az eredeti gumik cserére szorulnak, csak azokkal megegyező típusú, illetve méretű gumikat szereljen fel (lásd 297 . oldal).

Ha téli gumit szerel az autójára, akkor az eredeti gyárival megegyező méretűt használjon. Idézze fel a téli vezetésnél szükséges óvintézkedéseket, amelyeket akkor használna, ha az autó nem lenne VSA rendszerrel felszerelve.

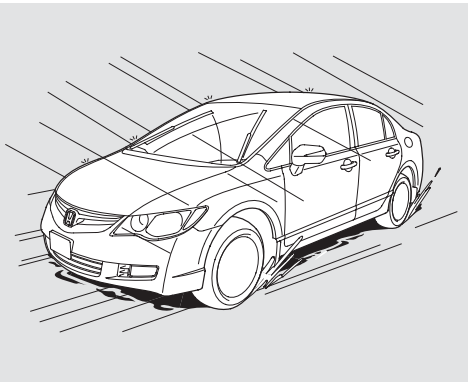

Esőben, ködben és hóban mindig más és más vezetési technika szükséges, mert a látótávolság csökken és megváltozik a gumik tapadása. Autója legyen mindig kifogástalan műszaki állapotban; rossz időben vezessen fokozott óvatossággal. A sebességtartó automatikát (néhány modell esetén) ilyen körülmények között ne használja.

Vezetési technika — Vezessen mindig lassabban, mint kedvező útviszonyok esetén. Csúszós úton az autó nehezebben engedelmeskedik parancsainak. Erős fékezés, gyors kormánymozdulat a kocsi megcsúszását eredményezheti nedves úton. Különösen óvatosan vezessen az első néhány kilométeren, amíg meg nem tapasztalja az útviszonyokat. Ez főként havas úton lényeges. A nyári hónapok alatt könnyen elfelejti az ember, a hóban való vezetés technikáját. Javasoljuk, hogy a tél beállta előtt frissítse fel ismereteit.

Ha hosszantartó szárazság után esőben vezet, legyen nagyon óvatos, mert az első esők olajat mosnak az útburkolatra, s az útfelület csúszóssá válik.

Láthatóság — Látni és látszani minden időjárási körülmények között igen fontos. Fokozottan érvényes ez rossz időjárási körülmények között. A tompított fénnyel való közlekedés még nappal is ajánlatos (lakott területen kívül kötelező).

Gyakran ellenőrizze az ablaktörlőt és a mosófolyadék tartályát. Legyen mindig elegendő folyadék a tartályban. Ha az ablaktörlők az üveg egyes részeit nem törlik le vagy csíkosan törölnek, cserélje ki őket. Az ablakok bepárásodásának megelőzésére használja a szélvédő párátlanítót és a légkondicionálót (néhány modell esetén) (lásd 138 . és 143 . oldalak).

FOLYTATÓDIK

Vezetés rosszidőben

Tapadás — Gyakran ellenőrizze a guminyomást és a köpenyek kopását. Mindkettő igen lényeges az aquaplaning - a kerék alatti vízfilm képződése - megelőzésében. Télen mind a négy keréken a téli gumik használata a legcélszerűbb.

Figyelje az útviszonyokat és ennek megfelelően vezessen. Az útviszonyok egyik pillanatról a másikra is megváltozhatnak. A nedves levelek olyan csúszósak lehetnek, akár a jég. A tisztának látszó úton vékony jégréteg rakódhat le. Ha a külső hőmérséklet fagypont közelében van, az útviszonyok igen veszélyesek lehetnek. Az út felületén víz és jég keveredhet, így minden előjel nélkül megváltozhat a kerekek tapadása.

Visszaváltáskor is legyen óvatos. Ha rossz a tapadás, akkor a meghajtott kerekek kismértékű forgási sebességváltozása is megcsúszással járhat.

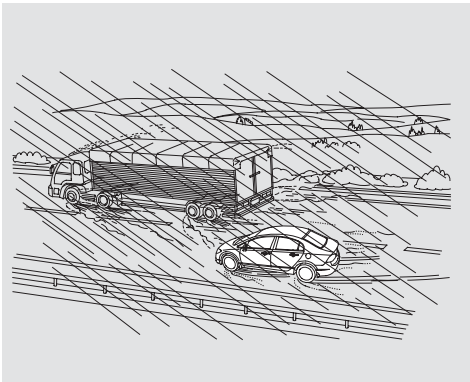

Legyen óvatos ha előz, vagy Önt előzik. A nagyobb járművek által felfröcskölt víz váratlanul ront a látási viszonyokon.

VIGYÁZAT: Ne vezessen olyan úton, amelyen mély víz áll. Ez a motor és az elektromos berendezések meghibásodásához, az autó tönkremeneteléhez vezethet.

Autóját elsősorban utasok és csomagjaik szállítására tervezték. Használhatja utánfutó vontatására is, ha a terhelhetőségi határértékeket betartja, megfelelő eszközöket használ és ha néhány általános szabályt az alábbiakban leírt módon gondosan betart.

⚠ FIGYELMEZTETÉS

A helytelenül terhelt autó és utánfutó csökkenti a kormányozhatóságot és a fékek hatását. Ez balesethez és súlyos sérüléshez vezethet.

Mielőtt útnak indul, gondosan ellenőrizze az autó és az utánfutó terhelését.

Terhelhetőség

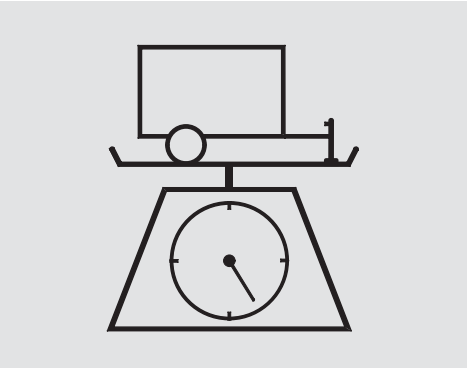

- A vonóhorog és az utánfutó (fékezett/ nem fékezett) tömege a csomagokkal együtt nem lehet több a maximális vontatható tömegnél (lásd 341 . oldal).

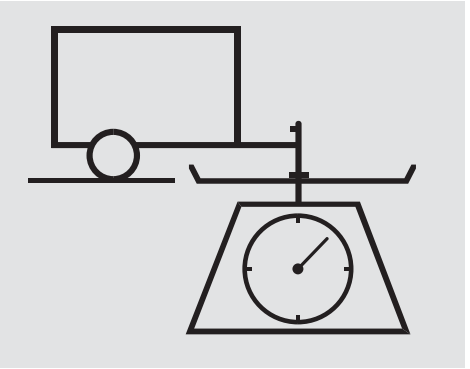

- A vonóhorog terhelése sohasem haladhatja meg az 70 kg-t. Ez az az érték, amit a teljesen terhelt utánfutó fejt ki a horogra. 700 kg alatti utánfutó terhelés esetén a következő szabályt kell alkalmazni: a vonóhorog terhelése az utánfutó és a terhelése tíz százaléka lehet.

FOLYTATÓDIK

Utánfutó vontatása (európai modellek)

Például, ha az utánfutó és a terhelése 225 kg, a vonóhorog terhelése ennek tíz százaléka, azaz 22,5 kg. Ha szükséges, változtassa a csomagok helyzetét az utánfutóban, ezáltal a vonóhorog terhelése is megváltozik. A csomagok mintegy 60 százalékát helyezze előre és 40 százalékát hátra. Ha az utánfutó terhelése több mint 600 kg, tolja el a csomagokat a hátulsó rész felé. Sohase terhelje meg az utánfutót úgy, hogy a hátsó rész nehezebb legyen, mint az elülső. Ha így tenne, akkor megemelné az autó hátsó felfüggesztését, tengelyét, és csökkentené az úthoz tapadását.

- A megengedett legnagyobb tömeg soha nem lehet több, mint amennyi a 341 oldalon meg van adva.
- A megengedett legnagyobb tömeg az autó teljes tömege, a vezető, az utasok, a csomagok tömegének és a vonóhorog terhelésének összegzett értéke.
- Vegye figyelembe, hogy a kiegészítők felszerelése (beleértve a vonóhorgot is utánfutó esetén) csökkenti az autó terhelhetőségét.

Túlságosan nagy teher vontatása kihatással lehet az Ön autójának kezelhetőségére és teljesítményére. Ilyen esetben könnyen megsérülhet a motor és a hajtáslánc.

Terhelhetőség
Az össztömeg ellenőrzésének legjobb módja, ha leméri az autót és az utánfutót egy hitelesített mérleggel és összehasonlítja a gyári adatokkal.

Megfelelő mérleggel vagy speciális vonóhorog terhelés mérővel ellenőrizze az össztömeget, a tengelyterheléseket és a vonóhorogra jutó erőt első alkalommal (teljesen terhelt autó és utánfutó) és újra ellenőrizze, valahányszor a terhelési feltételek változnak.

Vonóhorog és tartozékai
A vontatáshoz sokféle berendezés vagy eszköz szükséges, az utánfutó méretétől, használati módjától és a vontatott tömegtől függően.

Az Ön részére szükséges berendezések kiválasztásához keresse fel a Honda Márkakereskedőjét, valamint kövesse a továbbiakban leírtakat. Győződjön meg arról, hogy minden berendezés az előírásoknak megfelelően lett felszerelve és kielégíti annak az országnak a szabályait, ahol az autót vezeti.

Vonóhorog
A vonóhorgot az autó alvázához kell erősíteni oly módon, hogy a terhelés nagy felületen oszoljon el.

A vonóhorog rögzítési pontjait a 340 . oldalon találja meg.

Biztonsági láncok
Ha utánfutót vontat, mindig használjon biztonsági láncot. A láncot mindkét végén biztonságosan rögzítse. Úgy tegye fel, hogy biztosan megtartsa az utánfutót akkor is, ha a vonófej leesne a horogról. A lánc ne lógjon a földre, de túl feszes se legyen, mert éles kanyarokban ez akadályozhatja a fordulást.

FOLYTATÓDIK

Utánfutó vontatása (európai modellek)

Utánfutó fékrendszere
Amikor az utánfutót kiválasztja, vegye figyelembe, hogy autója csak elektromosan működtethető fékkel rendelkező utánfutót képes vontatni. Nincs lehetőség hidraulikus fékrendszer működtetésére, az autó hidraulikus fékrendszeréhez való csatlakoztatására. Minden ilyen irányú próbálkozás csak autója fékrendszerének hatásosságát gyengíti, működését teszi bizonytalanná.

Vegye fel a kapcsolatot a Honda Márkakereskedőjével az elektromos fékek felszerelésével kapcsolatos további információkért.

Utánfutó világítás
A vontatmány világítótesteinek, és egyéb felszereléseinek meg kell felelni az adott országban érvényes előírásoknak. Ha külföldre utazik, nézzen utána a helyi előírásoknak.

Az Ön autójában, a jobb oldali hátsó lámpa mellett egy csatlakozó található, amellyel az utánfutó világítás csatlakozója összeköthető. Amennyiben szükséges Honda Márkakereskedőjénél beszerezhet autójához opcionális utánfutó világítás csatlakozót.

Mivel a különböző típusú utánfutók vezetékei és világítása különbözőek, ezért tapasztalt szerelő segítségével módosítsa a világítás csatlakozót. Esetlegesen egy köztes csatlakozó is szükséges lehet az autó és az utánfutó világításrendszere között.

Minden olyan esetben, ha utánfutó világítást akar az autója világítási rendszeréhez csatlakoztatni, feltétlenül keresse fel az Ön Honda Márkakereskedőjét.

Utánfutó vontatása
Sok országban törvény szabályozza az utánfutót vontató autók tükreinek nagyságát, elhelyezését. Mindig vegye figyelembe az előírásokat. Ha jogszabály nem is írja elő, javasoljuk a tükrök felszerelését. Kapcsolja fel az utánfutót autójához, és nézze meg az eredeti tükörben, mennyire rontja a hátralátást. Ha nem lát kellően hátra - nagy a holttér, nem lát az autó mögé - akkor kiegészítő tükröket kell felszerelnie.

Az Ön részére szükséges vagy megkívánt egyéb berendezések kiválasztásához keresse fel a Honda márkakereskedőjét.

Vontatás előtti ellenőrzés
Ellenőrizze a következőket vontatás előtt:

- Az autó karbantartása el lett végezve, továbbá a gumik, fékek, felfüggesztés elemei és a hűtési rendszer megfelelően működnek.
- Az utánfutó megfelelően karban van tartva és kifogástalan állapotban van.
- Az összes tömeg és terhelési adat a megadott határértékeket nem lépi túl.
- A horog, a biztonsági lánc és az egyéb berendezések biztosan rögzítve vannak.
- Az utánfutóhoz tartozó és azon található minden tárgy megfelelően rögzítve van és vezetés közben nem tud elmozdulni.
- Az autó és az utánfutó világítása és a fékek megfelelően működnek.
- A guminyomásokat az autón és a pótkeréken, valamint az utánfutó kerekein és a pótkeréken is a gyártó előírásainak megfelelőek.
- Legyen tisztában a vontatásra vonatkozó közlekedési szabályokkal, az előírt sebességkorlátozásokkal. Amennyiben külföldre utazik, előre tájékozódjon a cél országban érvényes előírásokról. Ha utánfutót vontatva több országon utazik keresztül, tájékozódjon az érintendő országokban érvényben lévő jogszabályokról. A különböző országok előírásai eltérőek lehetnek.

Biztonságos vontatás
A vontatás következtében megnövekedett súly, hossz és magasság mind hatással van az autó kezelhetőségére és teljesítményére, így a vontatás különleges vezetési tudást és képességet kíván meg.

Az Ön és mások biztonsága érdekében, mielőtt normál útra hajt, ne sajnálja az időt a különböző vezetési manőverek, helyzetek begyakorlására és olvassa el a következő tanácsokat, javaslatokat.

Utánfutót vontató gépjármű sebessége 100 km/h - ra van korlátozva.

FOLYTATÓDIK

Utánfutó vontatása (európai modellek)

Sebességi fokozatok és sebesség kiválasztása vontatáskor

Minden vezetési körülmény között lassabban vezessen és tartsa be a vontatásra előírt sebességhatárokat.

Utánfutó vontatása esetén soha ne lépje túl a megengedett sebességi határokat. Nagyobb sebességnél az utánfutó instabillá válhat, megbillenhet vagy a kezelhetősége romlik.

Minden vezetési körülmény között lassabban vezessen és tartsa be a vontatásra előírt sebességhatárokat. Ha automata sebességváltóval felszerelt az autója, sík terepen vontatásnál használja a D fokozatot. Amennyiben hegyes-dombos vidéken vezet, akkor a D_3 fokozat a megfelelő (lásd következő oszlop, ***Vezetés emelkedőn és lejtőn*** fejezetben leírtak a sebességi fokozatokkal kapcsolatban).

5 fokozattal rendelkező sebváltókar esetén

Amikor emelkedőn és lejtőn vontat, akkor használja a szekvenciális sport váltó módot, amely képes a megfelelő motorteljesítmény és motorfék nyújtására minden sebességi fokozatban. Válassza a 4., 3., 2. és 1. sebességi fokozatokat az autó sebességétől és az útviszonyoktól függően. Ne használja az 5. sebességi fokozatot. Az egyes sebességi fokozatokban javasolt sebességtartományokat az alábbi táblázat tartalmazza.

Sebességi fokozat	Sebességhatár
1	0 – 60 km/h
2	40 – 100 km/h
3	80 km/h felett

Kanyarodás és fékezés

Soha ne felejtse el, hogy járműve hosszabb a megszokottnál, kanyarodásnál nagyobb helyre van szüksége. Kanyarodjon mindig lassabban. Kanyarodáskor az utánfutó kanyarodási íve kisebb, mint az autóé, ezért az utánfutó ütközhet azzal, amit az autó még ki tudott kerülni. Másik jármű előzésekor ügyeljen arra, hogy nagyobb szabad távolság szükséges. Autója nem áll meg olyan gyorsan, mint utánfutó nélkül. Ezért növelje meg a követési távolságot. Kerülje a hirtelen fékezést és kanyarodást, amelyek az utánfutó felborulását és ráfutását eredményezhetik.

Vezetés emelkedőn

Felfelé haladáskor figyelje a hűtővíz hőmérsékletét. Ha a felforrás veszélye fenyeget, kapcsolja ki a légkondicionálót (amennyiben üzemel). Ha nem csökken a hűtővíz hőmérséklete, húzódjék az út szélére, álljon meg és várjon, amíg a motor lehűl.

7 fokozattal rendelkező sebváltókar esetén

Ha hegymenetben az automata sebességváltó gyakran vált, akkor kapcsoljon D_3 fokozatba.

Amennyiben hegymenetben meg kell állnia, akkor automata váltós autó esetén ne a gázpedál enyhe benyomásával tartsa helyben az autót, mert a váltó túlmelegedhet. Használja a kéziféket, vagy a fékpedált.

Ha lejtőn lefelé vezet, csökkentse a sebességet és váltson vissza, kihasználva a motorfékhatást. Nagyon meredek lejtőn váltson vissza 1.-es sebességi fokozatba.

Ne használja folyamatosan a fékeket és ne felejtse el, hogy utánfutó vontatása esetén sokkal hosszabb ideig tart lelassítani és megállni.

12%-nál nagyobb emelkedőn nem javasolt a felfelé való vezetés.

Javasoljuk, hogy olyan úton vontasson utánfutót, amelyet az adott ország megfelelő szervezete javasol.

Oldalszél és széllökések kezelése

Az autó és utánfutó együttese sokkal érzékenyebb az oldalszélre, széllökésekre és a teherautók előzése után keletkező légörvényekre, mint az autó önmagában. Ez megzavarhatja a kormányzást és az utánfutó belengését okozhatja. Amikor nagyobb jármű előzi, tartson állandó sebességet, és ügyeljen az egyenes kormányzásra. Ha túl nagyok a másik jármű okozta széllökések, lassítson, de ne tegyen gyors kormánymozdulatokat, illetve ne fékezgessen.

Tolatás

Az utánfutóval való tolatás nehéz művelet, sok gyakorlatot igényel. Vezessen lassan, apránként forgassa a kormányt, és kérjen meg valakit, hogy kintről irányítsa a manővert. Fogja lejjebb a kormány kereket, mint egyébként. Ha azt akarja, hogy az utánfutó balra kanyarodjon, kormányozzon balra, ha jobbra akarja irányítani az utánfutót, kormányozzon jobbra.

Parkolás

Amikor leparkol autójával és utánfutójával - különösen emelkedőn - tartsa be az előírt óvatossági rendszabályokat. Az első kerekeket fordítsa a járda felé, erősen húzza be a kéziféket, és a sebességváltót kézi sebességváltónál 1-es vagy hátrameneti, automatánál P fokozatba kapcsolja. Az utánfutó kerekeit ékekkel támassza ki.

Utánfutó vontatása

Európai modellek kivételével

Az Ön járművét nem vontatásra tervezték. Kivételesen az európai modellek bizonyos utánfutókat vontathatnak. Amennyiben Ön ilyen modellt vásárolt, egyeztessen a Honda Márkakereskedőjével. Kövesse a ‘‘Vontatás’’ című fejezet utasításait a kezelési könyvben.

Karbantartás

Autójának rendszeres karbantartása a legjobb módja annak, hogy megóvja e nagy értékű befektetését, hogy biztonságosabban, gazdaságosabban, és hibáktól mentesen autózhasson. Ebben a fejezetben megismerheti a rendszeresen ellenőrizendő tételeket, s az ellenőrzési módokat is. Néhány egyszerűbb feladatot saját maga is megcsinálhat. A karbantartási terv ismerteti, hogy az egyes ellenőrzések során mit kell elvégezni.

Biztonsági előírások 250
Karbantartási terv 251
Karbantartási feljegyzések 256
Feltöltési helyek 257
Motorolaj utántöltése 259
Hűtőfolyadék 261
Ablakmosó 264
Sebességváltó folyadék/olaj 265
Automata sebváltó 265
Kézi sebességváltó 267
Fék és kuplung folyadék 267
Kormányszervo olaj 268
Levegőszűrő betét 269
Üzemanyagszűrő 271
Világítás 272
Légkondícionáló rendszer 288
Pollenszűrő 289
Ablaktörlő 291
Gumiabroncsok 293
Az akkumulátor ellenőrzése 300
A jármű tárolása 302

Biztonsági előírások

Minden olyan karbantartási vagy javítási tevékenységet, amelynek a leírását nem találja meg ebben a fejezetben, szakképzett és gyakorlott szerelőnek kell elvégeznie.

Fontos biztonsági óvintézkedések
A lehetséges veszélyek megelőzése céljából olvassa el a szükséges előírásokat és győződjön meg arról, hogy az összes szükséges szerszám valamint szakképzettség a rendelkezésére áll.

- Autójával vízszintesen álljon, a kéziféket húzza be valamint a motort állítsa le.
- Az alkatrészek tisztításához ne benzint, hanem kereskedelemben kapható zsírtalanítót vagy alkatrész tisztítót használjon.
- A tűz és a robbanás kockázatának a csökkentése céljából az akkumulátor és az üzemanyag rendszerrel kapcsolatos alkatrészek közelében ne dohányozzon, ne használjon szikrát és lángot.
- Viseljen védőszemüveget és védőruházatot az akkumulátorral vagy sűrített levegővel történő munkavégzés közben.

⚠ FIGYELMEZTETÉS

A helytelen karbantartás vagy hibás javítás miatt az autóval balesetet okozhat, amelyben súlyosan megsérülhet vagy meghalhat.

Minden esetben tartsa be az átvizsgálási és karbantartási előírásokat, valamint az ebben a Kezelési Könyvben/az autó Szervizkönyvében található karbantartási időintervallumokat.

Potenciális vészhelyzetek

- **Kipufogó gáztól történő szén-monoxid mérgezés.** A motor működtetése során mindig gondoskodjon a kellő szellőztetésről.
- **Forró alkatrészek miatt történő égési sérülések.** Hagyja a motort és kipufogó rendszert lehűlni, mielőtt bármilyen alkatrészüket megfogja.
- **Mozgó alkatrészek miatti sérülések.** Soha ne járass a motort, hacsak a leírás nem utasítja erre.

⚠ FIGYELMEZTETÉS

A karbantartási előírások és figyelmeztetések figyelmen kívül hagyása vagy nem kellő követése miatt súlyosan megsérülhet vagy meghalhat.

A Kezelési Könyvben található folyamatokat és előírásokat minden esetben kövesse és tartsa be.

A legfontosabb biztonsági előírásokat megtalálhatja ebben a könyvben, ugyanakkor nincs lehetőségünk felhívni a figyelmét a karbantartások során felmerülő összes veszélyre. Csak Ön tudja eldönteni, hogy képes-e, tudja-e az adott műveletet elvégezni.

Karbantartási terv

Az előírt karbantartási terv határozza meg, milyen gyakran kell autóját szervizeltetnie ahhoz, hogy annak kifogástalan műszaki állapotát fenntartsa. A karbantartási munkákat olyan képzett szerelővel végeztesse el, aki ismeri a Honda műszaki előírásai és szabványait. Az Ön Honda márkaszervizének munkatársai megfelelnek ezeknek a kívánalmaknak.

A kezelési könyvben található karbantartási terv alkalmazható az EU országok kivételével (lásd 253 . oldaltól 255 . oldalig).

EU országok esetén a pontos karbantartási táblázatot az autó Jótállási (Szerviz) könyve tartalmazza.

A karbantartási tervben szereplő kilométer- és időintervallumok, illetve az előírt szervizmunkák átlagos autóhasználatot feltételeznek (utas és poggyász):

- Ne terhelje túl autóját, mert az túlzott igénybevételt jelent a motor, a fékrendszer és az autó egyéb alkatrészei számára.
- Autóját megfelelő utakon és a megengedett sebességi határok között használja.
- Rendszeresen tegyen meg néhány kilométernél hosszabb utakat.
- Mindig csak az előírt üzemanyagot használja (lásd 204 . oldal).

Ajánljuk, hogy mindig eredeti Honda alkatrészeket és folyadékokat, illetve azokkal egyenértékű jó minőségű termékeket használjon karbantartáskor. A gyári alkatrészek megegyeznek a gyártáskor autójába szereltekkel. Így Ön nyugodt lehet, hogy pontosan illeszkednek autójába és kifogástalanul működnek.

Karbantartási terv

Tulajdonos karbantartási kötelezettsége
Alkalmanként vagy a megadott időközönként ellenőriznie kell a felsorolt tételeket.

- Motorolaj szint ellenőrzés — Az olajszintet minden tankoláskor ellenőrizni kell. Lásd 207. oldal.
- Hűtőfolyadék — Szintjének ellenőrzése a kiegyenlítő tartályban minden tankolás alkalmával. Lásd 209. oldal.
- Ablakmosó folyadék — Szintjének ellenőrzése a tartályban havonta. Ha az időjárási körülmények miatt az ablakmosót gyakrabban kell használni, akkor minden tankoláskor ellenőrizze (lásd 264. oldal).
- Ablaktörlők állapota — Ellenőrizze havonta. Ha csíkosan töröl ellenőrizze le, hogy a gumi kopása, sérülése vagy egyéb sérülés okozza.
- Automata sebességváltó folyadék — Szintjének ellenőrzése havonta. Lásd 265. oldal.
- Fék és tengelykapcsoló folyadék — Szintjeit havonta ellenőrizze (lásd 267. oldal).
- Fékpedál — Ellenőrizze akadás mentes működését.
- Kézifékkar — Ellenőrizze akadás mentes működését.
- Gumik — Nyomásukat havonta ellenőrizze. Figyelje meg a gumiköpeny futófelületét kopás szempontjából, illetve nem lát-e benne idegen tárgyat beékelődve. (lásd 293. oldal).
- Akkumulátor — Ellenőrizze állapotát és saruit havonta, hogy nem korrodálódnak-e (lásd 300. oldal).
- Légkondicionáló — Ellenőrizze működését hetenként. Lásd 288. oldal.
- Szélvédő párátlanító — Ellenőrizze havonta működését, a fűtés és a légkondicionáló bekapcsolásával.
- Világítás — ellenőrizze havonta a fényszórók, helyzetjelzők, hátsó lámpák, pótféklámpa, irányjelzők, féklámpák és a rendszámtábla világítását (lásd 272. oldal).
- Ajtók — Ellenőrizze a csomagtér tetőt és az összes ajtót, beleértve a hátsó ajtókat is a könnyű és biztonságos nyitás/zárás szempontjából, illetve biztonságos rögzítésüket.
- Kürt — Rendszeresen ellenőrizze működését.

Karbantartási terv (EU-n kívüli modellek)

A megadott távolság vagy időintervallumnak - amelyik előbb bekövetkezik - megfelelően ellenőrizze vagy cserélje.	km x 1 000	20	40	60	80	100	120	140	160	180	200
	hónapok	12	24	36	48	60	72	84	96	108	120
Cserélje a motorolajat*1	Normál	Minden 10 000 km után vagy évente									
	Fokozott*2	Minden 5 000 km után vagy 6 havonta									
Cserélje a motorolaj szűrőt*1	Normál	●	●	●	●	●	●	●	●	●	●
	Fokozott*2	Minden 10 000 km után vagy 6 havonta									
Tisztítsa ki a levegőszűrőt (csak száraz típus esetén)		Minden 10 000 km után									
Cserélje a levegőszűrőt (száraz és nedves típus)		Minden 20 000 km után									
Ellenőrizze a szelephézagot		Minden 40 000 km után									
Cserélje az üzemanyagszűrőt*3					●				●		
Cserélje a gyújtógyertyákat	Irrídium típusú	Minden 100 000 km megtétele után									
Ellenőrizze a vezérműszíjat			●		●		●		●		●
Ellenőrizze az alapjáratot							●				

*1 : Néhány országban csak a fokozott igénybevételhez kapcsolódó karbantartási terv a mérvadó: kérjük vegye alapul az autóhoz szállított garancia füzet előírásait.

*2 : Fokozott igénybevétel esetén a cserével kapcsolatban olvassa el a 255. oldalt.

*3 : Fokozott igénybevétel esetén a cserével kapcsolatban olvassa el a 271. oldalt.

A karbantartási tervben található tételek azt a minimálisan elvégzendő karbantartást jelentik, amely amellett biztos lehet az autója hibamentes működésében. Különböző területi és éghajlati különbségek miatt további karbantartási feladatok is adódhatnak. Kérjük, hogy részletesebb leírásért lapozza át az autó Szervizkönyvét.

FOLYTATÓDIK

Karbantartási terv (EU-n kívüli modellek)

A megadott távolság vagy időintervallumnak - amelyik előbb bekövetkezik - megfelelően ellenőrizze vagy cserélje.	km x 1 000	20	40	60	80	100	120	140	160	180	200
	hónapok	12	24	36	48	60	72	84	96	108	120
Cserélje ki a hűtőfolyadékot		200 000 km vagy 10 év után, utána minden 100 000 km után vagy 5 évente									
Cserélje a sebességváltó olajat*1	M/T Normál						●				
	M/T Fokozott			●			●			●	
	A/T Normál						●				●
	A/T Fokozott			●		●		●		●	
Ellenőrizze az első és hátsó fékeket		Minden 10 000 km után vagy 6 havonta									
Cserélje a fékolajat		3 évente (futásteljesítménytől függetlenül)									
Ellenőrizze a kézifék beállítását		●	●		●		●		●		●
Cserélje a pollenszűrőt (ha felszerelés)		●	●	●	●	●	●	●	●	●	●
Cserélje fel a kerekeket (Ellenőrizze a guminyomásokat és a gumik állapotát legalább havonta egyszer)		Cserélje fel minden 10 000 km után.									
Szemrevételezéssel ellenőrizze a következő tételeket:											
Gömbcsuklók, kormánymű ház és gumiharangok Felfüggesztés elemei Féltengely gumiharangok		Minden 10 000 km után vagy 6 havonta									
Fékcsövek és vezetékek (beleértve az ABS-t is) Minden folyadékszint és a folyadékok állapota Kipufogó rendszer Üzemanyag vezetékek és csatlakozások		●	●	●	●	●	●	●	●	●	●

*1 : Fokozott igénybevétel esetén a cserével kapcsolatban olvassa el a 255. oldalt.

FIGYELMEZTETÉS:
Amennyiben autóját egy vagy több szempont szerint fokozott igénybevétel szerint vezeti, akkor az alábbiakban felsorolt tételeket a fokozott igénybevétel szerinti karbantartási tervnek megfelelően szervizelje.

Fokozott igénybevétel:
A: Egy út során kevesebb, mint 8 km megtétele, fagyáspont alatti hőmérsékleten kevesebb, mint 16 km megtétele.
B: Különösen magas hőmérsékleten [35°C] vezetés.
C: Túlságosan hosszú alapjárati működés, vagy rendszeresen hosszantartó megállás-haladás típusú közlekedésben való részvétel.
D: Utánfutó vontatása (ha felszerelés), vezetés megpakolt tetőcsomagtartóval, vagy vezetés magas hegyi körülmények között.
E: Vezetés sáros, piszkos vagy lefagyott úton.

Karbantartási tétel	Feltétel
Motorolaj és olajszűrő	A, B, C, D, E
Sebességváltó olaj	B, D

Karbantartási feljegyzések (EU-n kívüli modellek)

Az alábbiakban részletezett és szükséges karbantartási tételeket a Márkakereskedője rögzíti. Tartsa meg az összes elvégezett munkáról megkapott elismervényeket, számlákat, nyugtákat.

20 000 km (vagy 12 hónap)	(Aláírás vagy pecsét)	Km vagy Hónap Dátum
40 000 km (vagy 24 hónap)	(Aláírás vagy pecsét)	Km vagy Hónap Dátum
60 000 km (vagy 36 hónap)	(Aláírás vagy pecsét)	Km vagy Hónap Dátum
80 000 km (vagy 48 hónap)	(Aláírás vagy pecsét)	Km vagy Hónap Dátum
100 000 km (vagy 60 hónap)	(Aláírás vagy pecsét)	Km vagy Hónap Dátum

120 000 km (vagy 72 hónap)	(Aláírás vagy pecsét)	Km vagy Hónap Dátum
140 000 km (vagy 84 hónap)	(Aláírás vagy pecsét)	Km vagy Hónap Dátum
160 000 km (vagy 96 hónap)	(Aláírás vagy pecsét)	Km vagy Hónap Dátum
180 000 km (vagy 108 hónap)	(Aláírás vagy pecsét)	Km vagy Hónap Dátum
200 000 km (vagy 120 hónap)	(Aláírás vagy pecsét)	Km vagy Hónap Dátum

06/05/29 12:26:29 3WSNBH00_260

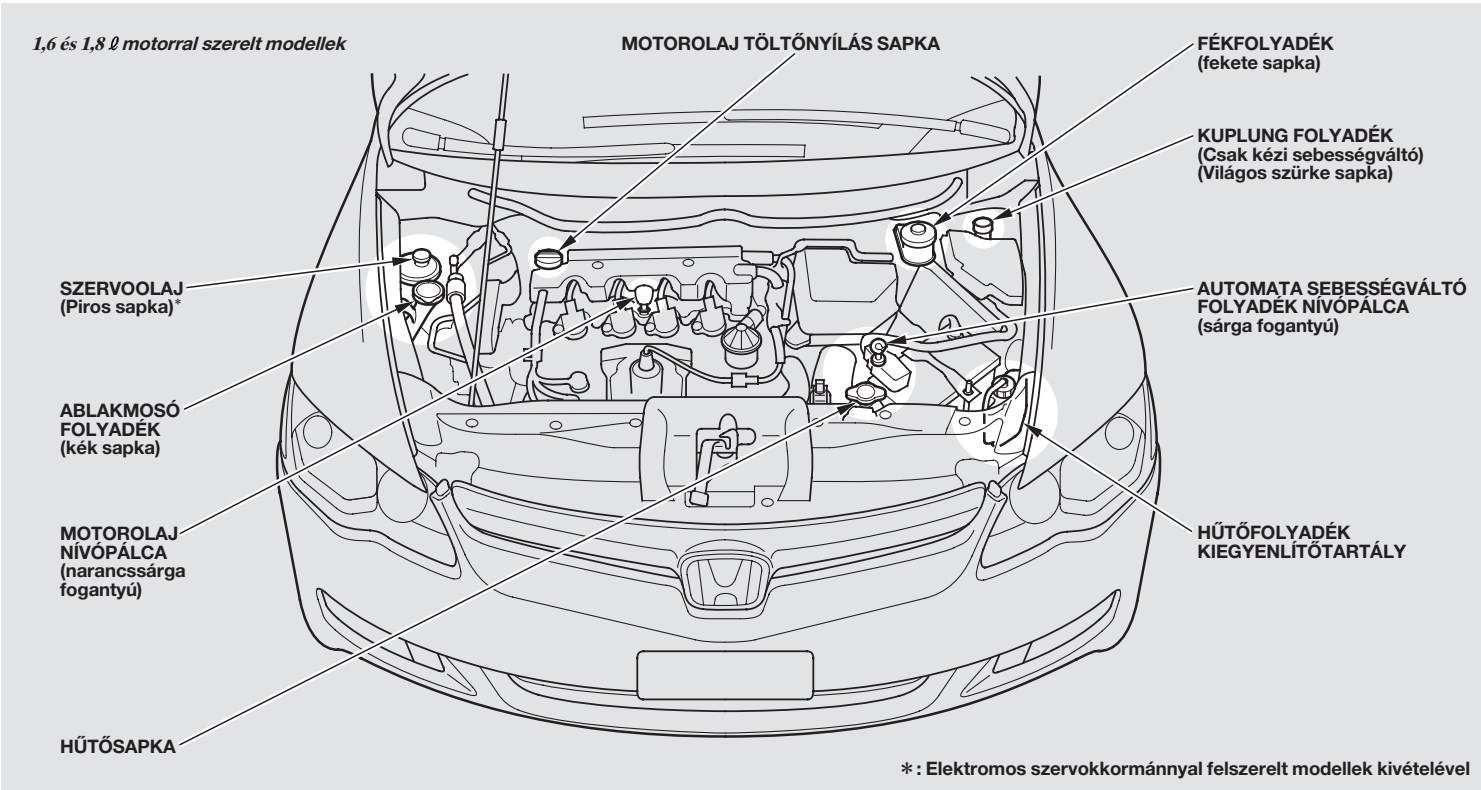

Feltöltési helyek

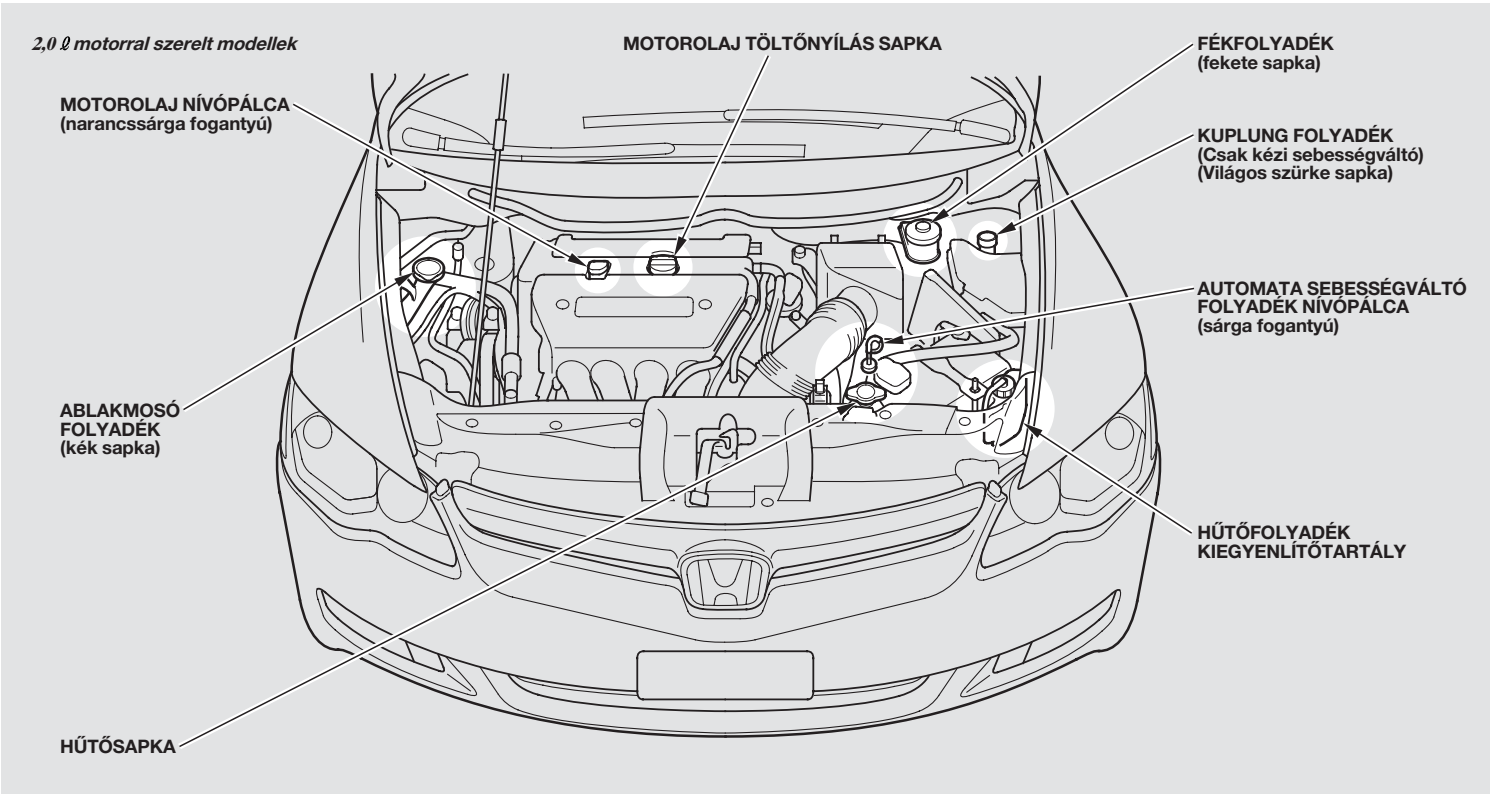

Motorolaj utántöltése

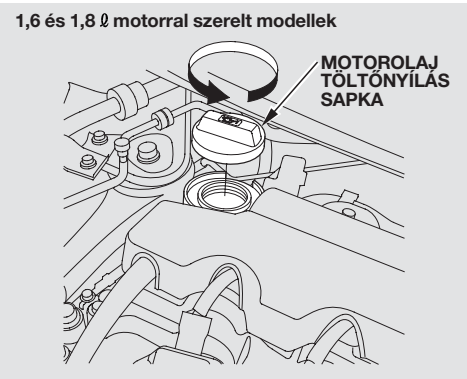

Az olajbetöltéshez csavarja le a töltőnyílás sapkáját. Öntse az olajt lassan és óvatosan, így nem folyik mellé. A szétfolyt olajt azonnal törölje le, mivel károsíthatja a motortérben található egységeket.

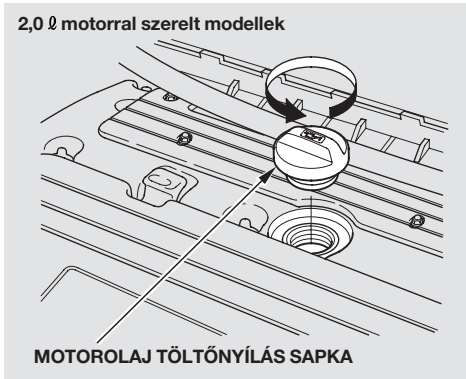

Csavarja vissza a sapkát. Húzza meg biztonságosan. Várjon néhány percet és újra ellenőrizze az olajszintet. Ne öntse túl az olajat a felső jelzés fölé, mert ez károsíthatja a motort.

Javasolt motorolaj

Európai modellek

A motorolaj az egyik legfontosabb tényező a motor teljesítménye és élettartama szempontjából. Csak jó minőségű, előírt viszkozitású olajt használjon. Az eredeti Honda motorolaj ‘‘ACEA A1/B1,’’ vagy ‘‘ACEA A3/B3’’ használata a leginkább javasolt.

FOLYTATÓDIK

Motorolaj utántöltése

Válassza ki a SAE/ACEA viszkozitási szabványnak megfelelő olajat az alábbi táblázatból:

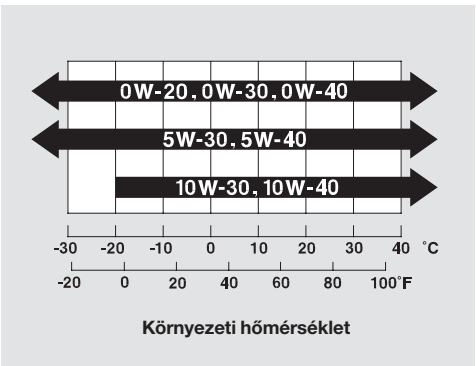

Mindig használjon eredeti Honda motorolajat vagy más úgynevezett üzemanyag-takarékos olajak, "ACEA A1/B 1" vagy "ACEA A3/B3" közül válasszon. Ezek az olajak üzem közben csökkentve a belső súrlódást, üzemanyagot takarítanak meg.

Javasolt motorolaj

Európai modellek kivételével

A motorolaj az egyik legfontosabb tényező a motor teljesítménye és élettartama szempontjából. Csak jó minőségű, előírt viszkozitású olajt használjon. Az eredeti Honda motorolaj használata a leginkább javasolt.

Válassza ki a SAE viszkozitási szabványnak megfelelő olajat az alábbi táblázatból.

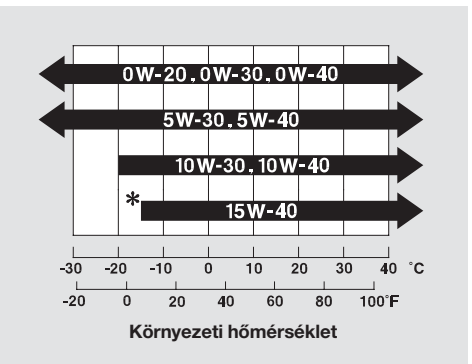

*: Olajszint érzékelővel ellátott modellek kivételével

Mindig az úgynevezett üzemanyag-takarékos olajak közül válasszon (API Service SL, vagy magasabb fokozatok). Ezek az olajak üzem közben csökkentve a belső súrlódást, üzemanyagot takarítanak meg.

Motorolaj adalékok

Autójának nincs szüksége olajadalékokra. A motorban vagy a váltóban való használatuk nem autójának teljesítményét, hanem az üzemben tartási költségeket növeli meg.

Motor hűtőfolyadékának utántöltése

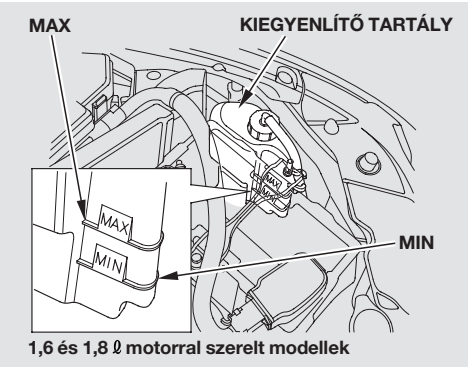

1,6 és 1,8 ℓ motorral szerelt modellek

A hűtőfolyadék szintjét a kiegyenlítő tartályban tudja ellenőrizni. Ha a folyadékszint a MIN alatt van, töltse fel a MAX jelig. Ellenőrizze, hogy nincs-e szivárgás a hűtőrendszerben.

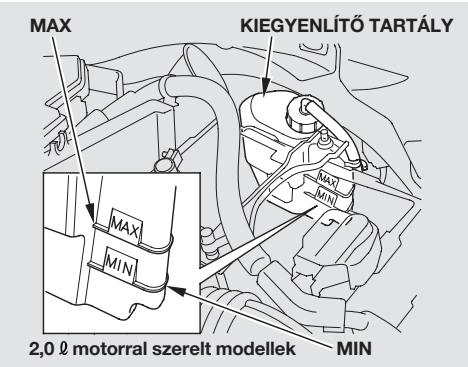

2,0 ℓ motorral szerelt modellek

Mindig eredeti Honda hűtőfolyadékot használjon (Honda négy évszakos hűtőfolyadék/típus 2). Ez a hűtőfolyadék 50 % fagyálló és 50% desztillált víz keverékéből áll. További keverése nem szükséges.

A hűtőrendszer sok alumínium alkatrészt tartalmaz, amelyek korrodálódhatnak, ha nem megfelelő fagyállót használ. Néhány fagyálló folyadék - annak ellenére, hogy alumíniumra nem károsnak hirdetik - mégis megrongálhatja a hűtőrendszert.

Ha a kiegyenlítő tartály teljesen üres, a hűtőfolyadék szintjét a hűtőben is ellenőrizni kell.

⚠ FIGYELMEZTETÉS

Amíg meleg a motor, tilos a hűtősapkát eltávolítani, mert a kiáramló forró gőz és folyadék égési sérülést okozhat.

A feltöltéssel a motor és a hűtő lehűlését meg kell várni.

FOLYTATÓDIK

Hűtőfolyadék

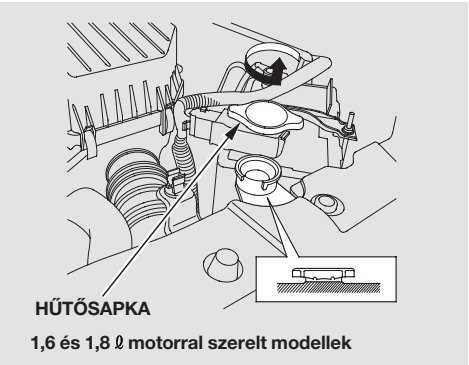

1,6 és 1,8 ℓ motorral szerelt modellek

1. Győződjön meg arról, hogy a motor és a hűtő lehűlt.

2. Fordítsa el a hűtősapkát az óramutató járásával ellentétes irányban, míg akadályba nem ütközik. Közben ne nyomja le. Ez alatt megszűnik a hűtő esetleges túlnyomása.

3. Távolítsa el a hűtősapkát úgy, hogy lenyomja és tovább fordítja az óramutató járásával ellenkező irányban.

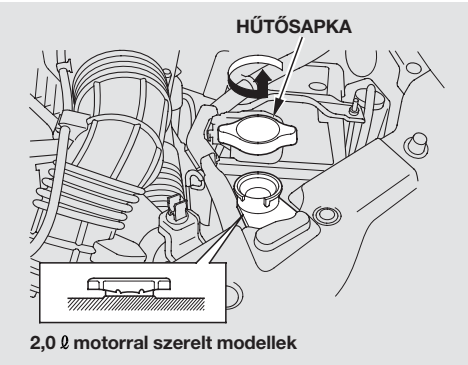

2,0 ℓ motorral szerelt modellek

4. A hűtőfolyadéknak a töltőnyílás nyakának aljáig kell érnie. Ha a szint alacsony, töltsön utána hűtőfolyadékot.

   A hűtőfolyadékot lassan és óvatosan töltse. Ha melléfolyik, akkor azonnal törölje le, mert az a motortérben található alkatrészeket tönkreteheti.

5. Tegye vissza a sapkát. Húzza meg erősen.

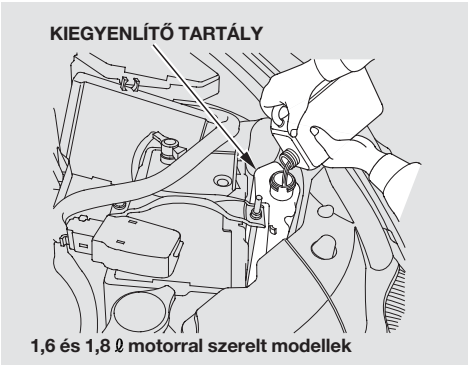

1,6 és 1,8 ℓ motorral szerelt modellek

6. Töltsön hűtőfolyadékot a kiegyenlítő tartályba. Töltse meg a MAX és a MIN jelzések közötti távolság feléig. Helyezze vissza a tartály sapkáját.

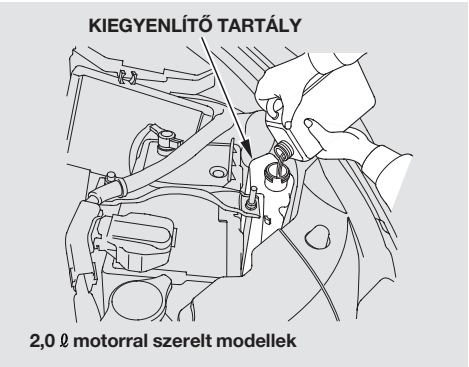

Ne öntsön a hűtőrendszerbe rozsdásodás gátló vagy egyéb adalékanyagokat. Ezek néha nem felelnek meg a motor egyes részeinek.

Ablakmosó

Normál használat mellett legalább havonta ellenőrizze az ablakmosó folyadék szintjét a tartályban.

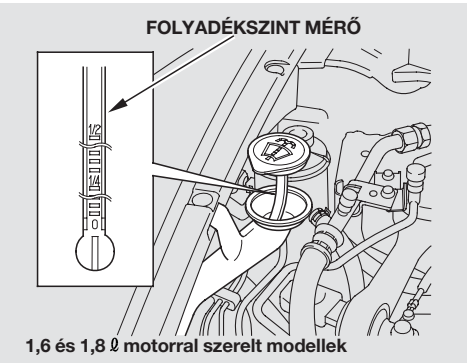

1,6 és 1,8 ℓ motorral szerelt modellek

A folyadékszintet ellenőrizze az alábbi módon: a sapkához rögzített folyadékszint mérőn olvassa le az ablakmosó folyadékszintet.

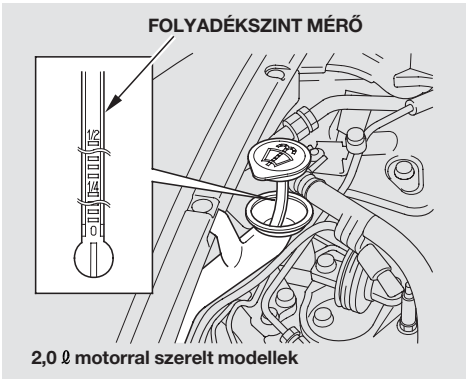

2,0 ℓ motorral szerelt modellek

A tartályt mindig jó minőségű ablakmosó folyadékkal töltse fel; ez javítja a tisztítási képességet és a folyadék hideg időben nem fagy be.

A tartály újratöltésekor tisztítsa meg az ablaktörlő gumik törlő élét egy ablakmosó folyadékkal nedvesített tiszta ruhával. Ez segít megfelelő állapotban tartani az ablaktörlő gumik élét.

MEGJEGYZÉS

Ne használjon motorba való fagyálló folyadékot vagy ecet-víz keveréket.
A motorba való fagyálló megrongálhatja az autó fényezését, az ecet-víz keverék árthat az ablakmosó szivattyúnak. Csak a kereskedelemben kapható ablakmosó folyadékot használjon.

Automata sebváltó

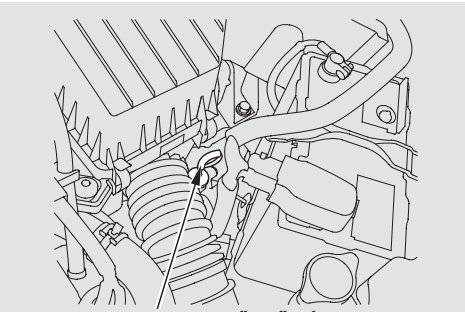

1,6 és 1,8 ℓ motorral szerelt modellek

A folyadékszint ellenőrzéséhez a motornak és a sebességváltónak normál üzemi hőmérsékleten kell lennie.

1. Az autóval vízszintesen helyen álljon meg. Állítsa le a motort.

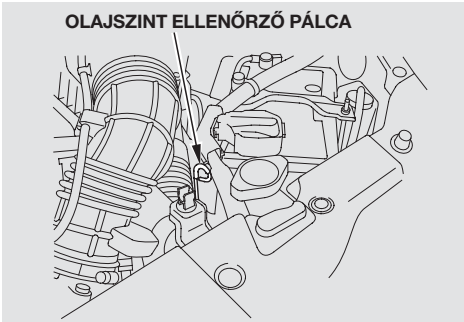

2,0 ℓ motorral szerelt modellek

2. Húzza ki a nívópálcát (sárga fogantyú) a váltóból és törölje le tiszta ruhával.

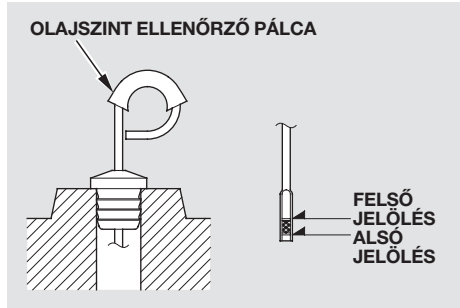

1,6 és 1,8 ℓ motorral szerelt modellek

3. Dugja vissza a nívópálcát teljesen a váltóba az ábrának megfelelően.

4. Húzza ki a nívópálcát és ellenőrizze a folyadékszintet. Az alsó és felső jel között kell lennie.

FOLYTATÓDIK

Sebességváltó folyadék/olaj

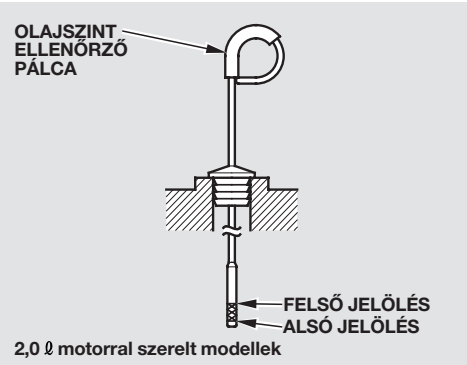

5. Ha a szint az alsó jel alatt van, töltsön utána folyadékot a betöltő nyíláson keresztül úgy, hogy a szint ismét elérje a felső jelzést.

A hűtőfolyadékot lassan és óvatosan töltse. Ha melléfolyik, akkor azonnal törölje le, mert az a motortérben található alkatrészeket tönkreteheti.

Az utántöltéshez mindig eredeti Honda ATF-Z1 (Automata Sebességváltó Folyadék) folyadékot használjon, vagy amennyiben ez nem elérhető, akkor ideiglenesen a DEXRON® III automata sebességváltó folyadékot használja. Ennek folyamatos használata azonban hatással lehet a sebességváltó működésére. Arra kérjük, hogy amint az lehetséges, mossa át és töltse fel a váltót eredeti Honda ATF-Z1 automata sebességváltó folyadékkal.

6. Dugja vissza a nívópálcát teljesen a váltóba az ábrának megfelelően.

A kézi sebességváltó olajat az autó Szervizkönyvében meghatározott kilométer- vagy időintervallumoknak megfelelően kell ellenőrizni és cserélni.

Ha nem biztos a művelet pontos elvégzésében, akkor vegye fel a kapcsolatot a Honda Márkakereskedőjével.

Kézi sebességváltó
A kézi sebességváltó olajat az autó Szervizkönyvében meghatározott kilométer- vagy időintervallumoknak megfelelően kell ellenőrizni és cserélni.

Mindig eredeti Honda Kézi Sebességváltó Olajat (MTF) használjon. Amennyiben Honda MTF nem érhető el, akkor ideiglenesen használhat SAE 10W-30 vagy 10W-40 viszkozitású, SJ vagy magasabb osztályú motorolajat. A motorolaj azonban nem tartalmaz bizonyos szükséges adalékokat és nagyobb váltóerő szükségletet fog eredményezni. Lehetőség szerint mihamarabb cserélje le eredeti Honda váltóolajra.

Fék és kuplung folyadék
Ellenőrizze a folyadékszintet a tartályban havonta. Modelltől függően összesen 2 tartály lehet. Ezek a következők:

- Fékfolyadék tartály (minden modellnél)
- Tengelykapcsoló-folyadék tartály (csak kézi sebességváltó esetén)

A fékfolyadékot az autó Szervizkönyvében meghatározott kilométer- vagy időintervallumoknak megfelelően kell ellenőrizni és cserélni.

Mindig használjon eredeti Honda Fékfolyadékot, vagy annak megfelelő minőségű DOT3, illetve DOT4 jelzésű más fékfolyadékot. A DOT5 fékfolyadékok nem felelnek meg autója fékrendszerének.

Fékrendszer

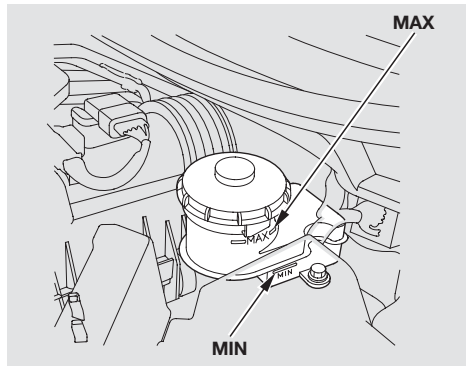

A folyadékszintnek a tartály falán látható MIN és MAX jelek között kell lennie. Ha a szint a MIN jel alatt van, különös gonddal figyelje a fékrendszert. Ilyenkor előfordulhat szivárgás, vagy elkophattak a fékbetétek.

FOLYTATÓDIK

Fék és kuplung folyadék, Kormányszervo olaj

Kuplung rendszer

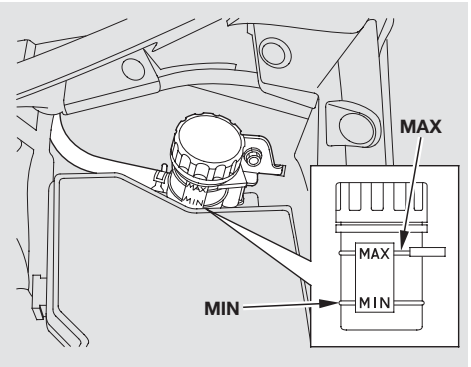

A folyadékszintnek a tartály falán látható MIN és MAX jelek között kell lennie. Ha a szint a MIN jel alatt van, öntsön fékfolyadékot utána a helyes szint eléréséhez. Ugyanolyan folyadékot használjon, mint a fékrenszer esetén.

Alacsony folyadékszint a rendszer szivárgását is jelentheti, ezért ilyen esetben minél hamarabb vizsgáltassa meg Honda márkaszervizben.

Kormányszervo olaj

Elektromos kormányszervo (EPS) rendszer nélküli modellek

Ellenőrizze az olajszintet — csak hideg motor esetén — a tartályban legalább évente egyszer. A tartály oldalán vegye szemügyre a szintet, amelynek a felső szint jelzés (UPPER LEVEL) és az alsó szint jelzés (LOWER LEVEL) között kell lennie. Amennyiben az olajszint az alsó szint jelzés alatt van, akkor öntsön utána szervo olajt a felső szint jelzésig.

Az olajat lassan és óvatosan töltse. Ha melléfolyik, akkor azonnal törölje le, mert az a motortérben található alkatrészeket tönkreteheti.

MEGJEGYZÉS

Automata sebességváltó folyadék illetve más márkájú szervo olaj tönkreteheti a rendszert. Ezért csak eredeti HONDA Szervo olajt — HONDA Power Steering Fluid (V, II vagy S jelű) használjon.

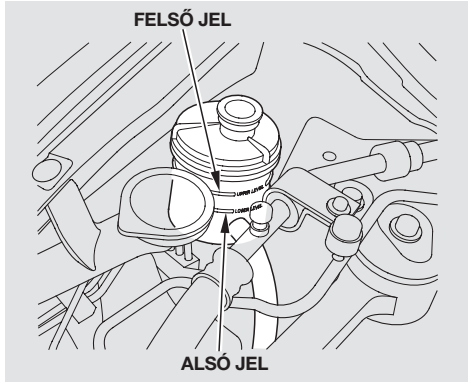

Alacsony folyadékszint a rendszer szivárgását is jelentheti, ezért ilyen esetben minél hamarabb vizsgáltassa meg Honda márkaszervizben.

MEGJEGYZÉS

Ha a szervokormányt teljesen balra vagy jobbra tekeri és ebben a pozícióban tartja, az a szervo szivattyú tönkremenetelét okozhatja.

Levegőszűrő betét

A levegőszűrőt az autó Szervizkönyvében meghatározott kilométer- vagy időintervallumoknak megfelelően kell ellenőrizni és cserélni.

Tisztítás

A "száraz" típusú légszűrőbetéttel ellátott modelleknél

A levegőszűrőt az autó Szervizkönyvében meghatározott kilométer- vagy időintervallumoknak megfelelően kell ellenőrizni és cserélni.

Tisztítsa meg a levegőszűrőt oly módon, hogy a normál levegő úttal ellentétes oldalról nagynyomású levegővel fújja át. Amennyiben nincs hozzáférése nagynyomású levegőhöz, kérjük, vigye el Honda Márkaszervizbe.

Kövesse a levegőszűrő cseréjénél leírtakat a levegőszűrő ki- és visszaszereléséhez.

Csere

1,6 és 1,8 ℓ motorral szerelt modellek

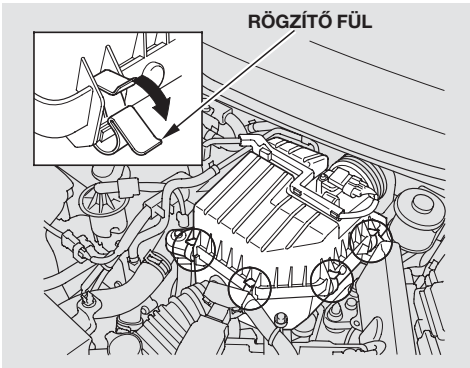

A levegőszűrő a motortérben, a levegőszűrő házban található.
Kövesse az alábbiakat a szűrő kicserélésénél:

1. Pattintsa le a négy leszorító fület és vegye le a levegőszűrő ház tetejét.

2. Vegye ki az elhasználódott levegőszűrőt.

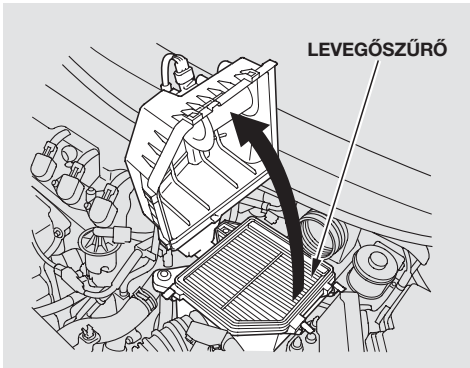

3. Figyelmesen tisztítsa ki a ház belsejét egy nedves ruhadarabbal.

4. Tegye be az új levegőszűrőt a házba.

5. Tegye vissza a levegőszűrő ház tetejét és pattintsa vissza a négy leszorító fület a helyére.

Levegőszűrő betét

Csere

2,0 ℓ motorral szerelt modellek

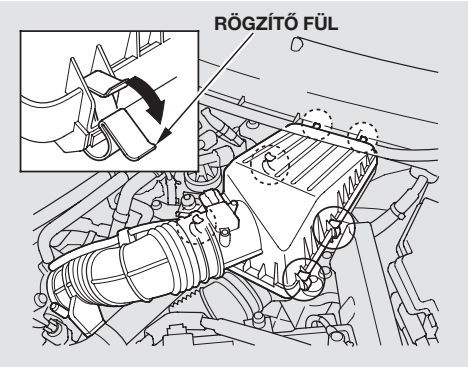

A levegőszűrő a motortérben, a levegőszűrő házban található.

Kövesse az alábbiakat a szűrő kicserélésénél:

1. Pattintsa le a hat leszorító fület és vegye le a levegőszűrő ház tetejét.

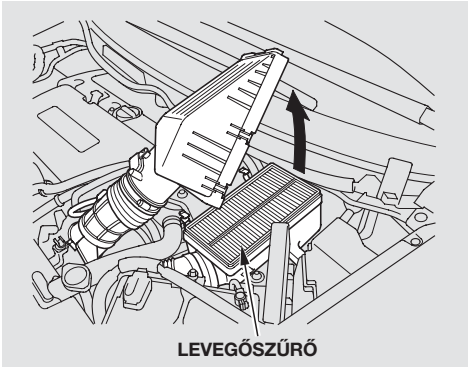

2. Vegye ki az elhasználódott levegőszűrőt.

3. Figyelmesen tisztítsa ki a ház belsejét egy nedves ruhadarabbal.

4. Tegye be az új levegőszűrőt a házba.

5. Tegye vissza a levegőszűrő ház tetejét és pattintsa vissza a hat leszorító fület a helyére.

Üzemanyagszűrő

Az üzemanyagszűrőt az autó Szervizkönyvében meghatározott kilométer- vagy időintervallumoknak megfelelően kell ellenőrizni és cserélni.

Javasoljuk, hogy az üzemanyagszűrőt minden 40 000 km után vagy két évente (EU kivételével) cserélje ki, amennyiben az Ön által vásárolt üzemanyag nem megfelelő tisztaságú vagy szennyezett. Poros, sáros környezet esetén a szűrő hamarabb megteli szennyező anyaggal.

A cserét szakember végezze. Az üzemanyagrendszer nyomás alatt van, ezért igen óvatosan kell dolgozni, mert az üzemanyag kifolyhat, másrészt veszélyforrássá válhat, ha az üzemanyag vezeték csatlakozásai szivárognak.

Világítás

Legalább havonta ellenőrizze a világításokat. A kiégett izzó csökkenti a biztonságot, mert csökken az autó láthatósága és annak lehetősége, hogy közlekedési partnereivel pontosan közölje irányváltoztatási, fékezési, stb. szándékát.

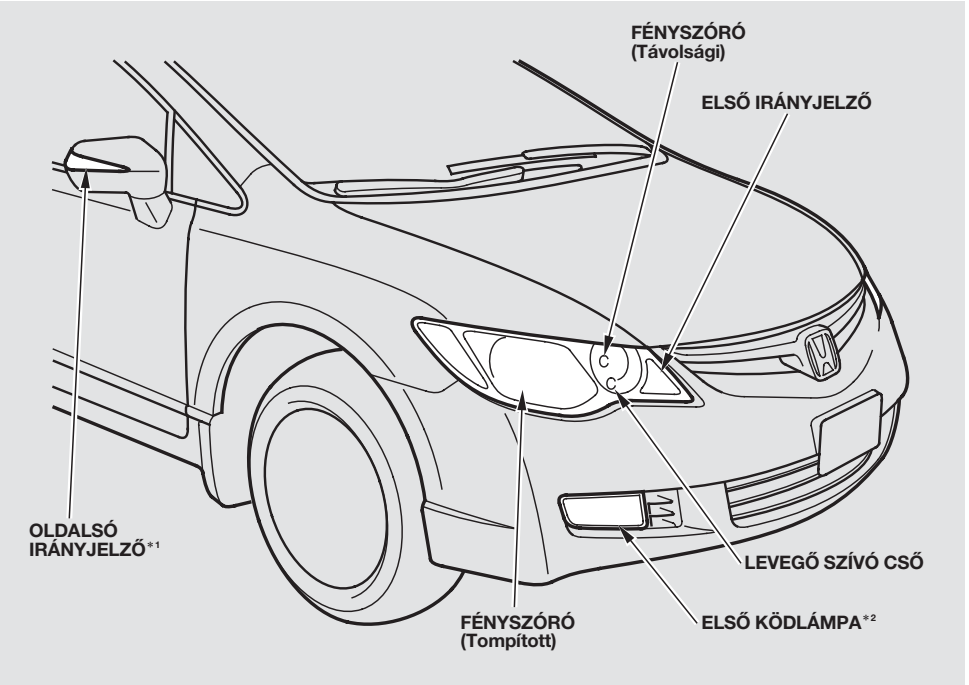

*1 : Néhány modell esetén az oldalsó irányjelző mindkét oldalon a sárvédőben található.
*2 : Néhány modell esetén

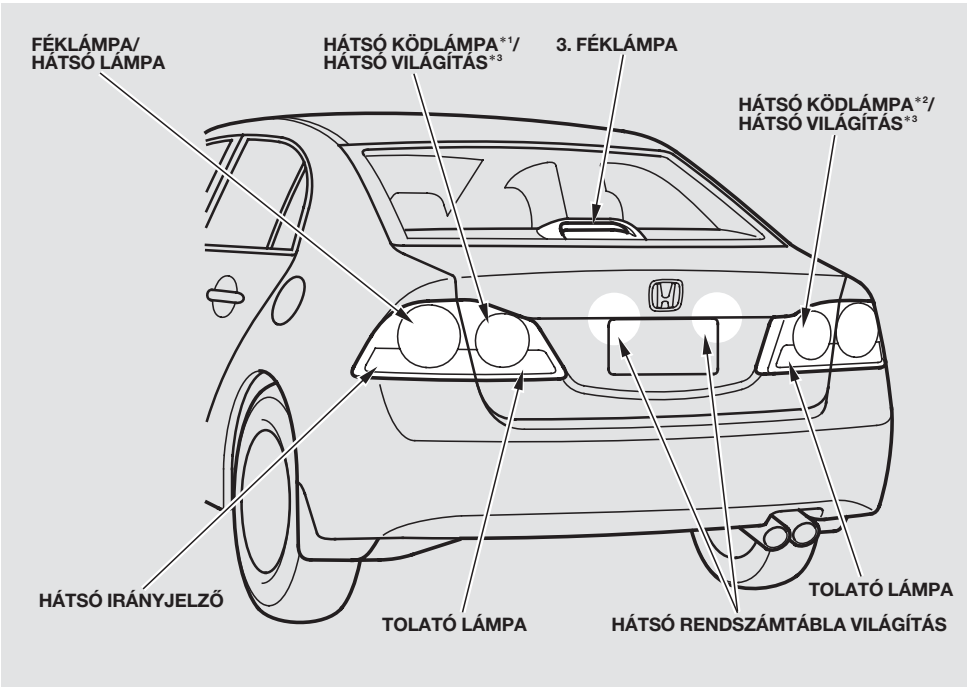

*1 : Néhány bal kormányos modell esetén
*2 : Néhány jobb kormányos modell esetén
*3 : Néhány modell esetén

A következőket ellenőrizze:

- Tompított világítások és fényszórók
- Helyzetjelzők
- Hátsó világítások
- Féklámpák
- Irányjelzők
- Oldalsó irányjelzők
- Tolatólámpák
- Vészvillogó
- Rendszámtábla világítás
- 3. féklámpa
- Hátsó ködlámpa (néhány modell esetén)
- Első ködlámpa (néhány modell esetén)

A kiégett izzót minél hamarabb ki kell cserélni. Az izzó típusára vonatkozóan a 345. oldalon talál információt.

Világítás

Fényszóró beállítás
Az autó újkorában a fényszórói gyárilag be lettek állítva. Amennyiben rendszeresen nagy terhet szállít a csomagtartójában, vagy utánfutót vontat, akkor előfordulhat, hogy újra be kell állítani. A fényszóró beállítását az Ön Honda márkakereskedőjénél, szakképzett szakemberrel végeztesse el.

A fényszóró magasság állító berendezéssel szerelt modelleknél
A fényszórók függőleges szöge állítható. Az ezzel kapcsolatos információ a 113. oldalon található.

Gázkisüléses tompított fényszóróval szerelt modelleknél
Autójában automatikus fényszóró magasság állító található, amely a fényszórók (tompított) függőleges szögét automatikusan állítja be. Az ezzel kapcsolatos információ a 113. oldalon található.

Nagyfeszültségű gázkisüléses fényszórók (Néhány modell esetén)
A tompított világítás izzói nagyfeszültségű kisülés elvén működnek. Az áramkörben még lekapcsolt világítás és gyújtás esetén is nagyfeszültség maradhat, ezért ennek vizsgálata vagy cseréje tilos. Minden ilyen típusú izzó kiégése esetén forduljon a Honda Márkaszervizéhez csere végett.

Fényszóróizzó cseréje
Autójában halogén izzók találhatóak a fényszórókban. Cserénél ne fogja meg az üvegrészt, csak a műanyag részét, s ha ez esetleg mégis megtörténne, denaturált szesszel és puha ronggyal mossa le a kéznyomokat.

MEGJEGYZÉS

A halogén izzók magas hőmérsékletre hevülnek fel használat közben. Az olaj, a nedvesség, a karcolás az égő túlhevülését és szétrobbanását idézheti elő.

Fényszóró

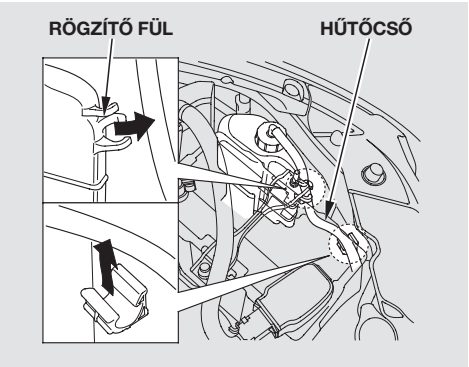

1. Nyissa ki a motorháztetőt.

   A bal oldali izzó kicseréléshez a két tartó fülből vegye ki a hűtőcsövet, majd egyenesen felfelé húzza ki a hűtőfolyadék kiegyenlítő tartályt a tartójából.

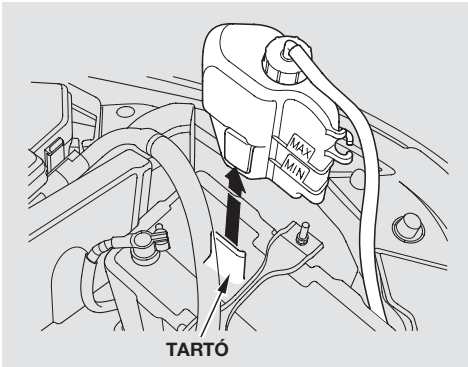

2. Nyomja össze a csatlakozó házát a fül elengedéséhez, majd húzza le az elektromos csatlakozót az izzóról.

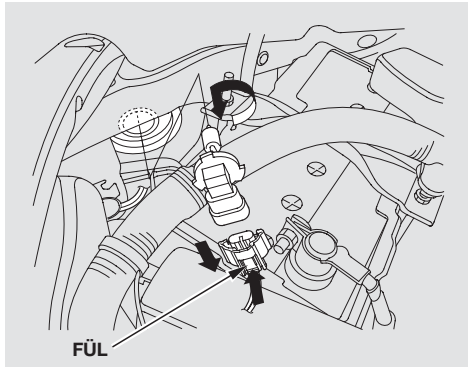

3. Az óramutató járásával ellentétes irányban 1/4 fordulattal elforgatva húzza ki az izzót.

4. Tegye vissza a foglalatot a helyére és forgassa az óramutató járásával megegyező irányba zárásig.

FOLYTATÓDIK

5. Dugja vissza az elektromos csatlakozót az új izzóra. Győződjön meg róla, hogy megfelelően a helyére került.

6. Kapcsolja fel a tompított fényszórót az izzó kipróbálására.

7. (Baloldal)
   Tegye vissza csövet a tartó fülekbe és helyezze be a hűtőfolyadék kiegyenlítő tartályt a helyére. Győződjön meg arról, hogy a tartály alján található fül bepattan a tartójába.

Tompított fényszóró

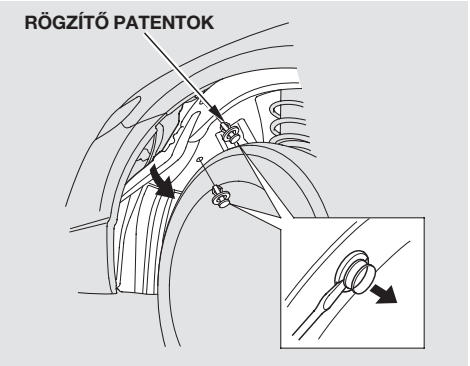

1. Ha a bal oldali izzót kell kicserélni, akkor indítsa el az autót, tekerje a kormányt teljesen jobbra, majd állítsa le az autót. Ha a jobb oldali izzót kell cserélni, akkor forgassa a kormányt teljesen balra.

2. Laposfejű csavarhúzó segítségével pattintsa ki a dobbetét két tartó patentját.

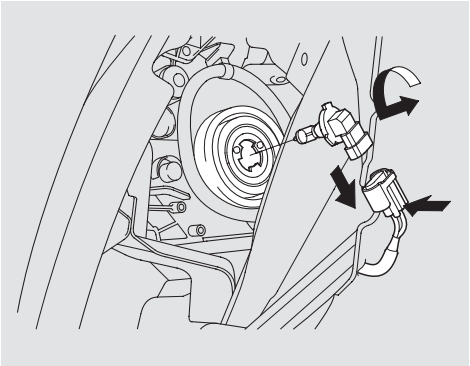

3. Húzza el a dobbetétet hátrafelé a sárvédőtől és a lökhárítótól.

4. Nyomja össze a csatlakozó házát a fül elengedéséhez, majd húzza le az elektromos csatlakozót az izzóról.

5. Tegye vissza a foglalatot a fényszóró lámpatestbe és forgassa az óramutató járásával megegyező irányba zárásig.

6. Kapcsolja fel a világítást és győződjön meg arról, hogy az izzó megfelelően működik.

7. Tegye vissza a dobbetétet a helyére, majd nyomja a helyére a két tartó patentot. Úgy tudja rögzíteni, hogy a patentok közepét benyomja.

Az első villogó és helyzetjelző lámpa izzójának cseréje

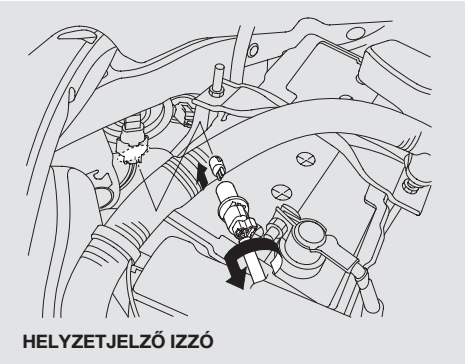

1. Nyissa ki a motorháztetőt.

   A bal oldali izzó kicseréléshez távolítsa el a hűtőfolyadék kiegyenlítő tartályt, így jobban hozzá tud férni (lásd 275 . oldal).

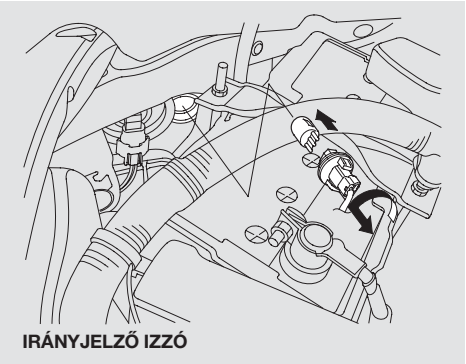

2. Az óramutató járásával ellentétes irányban negyed fordulattal elforgatva húzza ki a foglalatot a fényszóró lámpatestből.

3. Egyenesen húzza ki az izzót a foglalatból. Ütközésig nyomja be az új izzót.

FOLYTATÓDIK

4. Tegye vissza a foglalatot a fényszóró lámpatestbe és forgassa az óramutató járásával megegyező irányba zárásig.

5. Kapcsolja fel a világítást az izzó kipróbálására.

Hátsó izzók cseréje (a Sárvédőn)

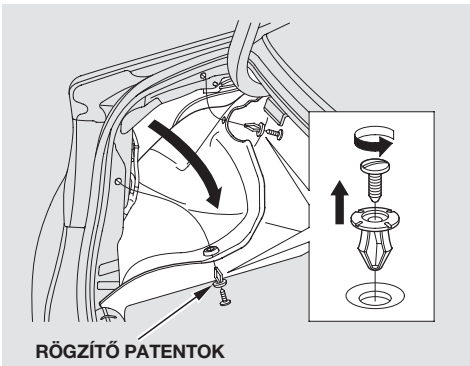

1. Nyissa ki a csomagtartót.

   A csomagtér kárpit két oldalán található két rögzítő patent közepéből vegye ki a csavarokat. Hajtsa ki a kárpitot.

2. Határozza meg, hogy a hátsó lámpatestben melyik izzó: fék/hátsó lámpa vagy irányjelző, égett ki.

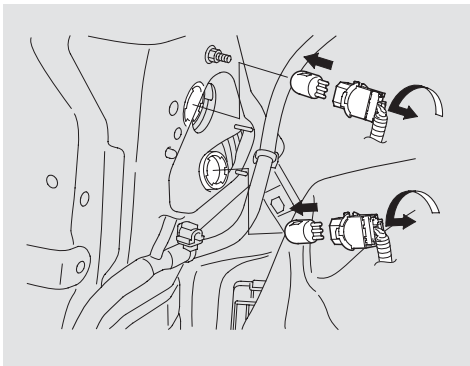

3. Az óramutató járásával ellentétes irányban egynegyed fordulattal elforgatva vegye ki a a kiégett izzóhoz tartozó foglalatot.

4. A kiégett izzót úgy tudja kivenni a foglalatból, hogy egyenesen kihúzza. Nyomja be az új izzót egyenesen ütközésig.

5. Tegye vissza a foglalatot a lámpatestbe és forgassa az óramutató járásával megegyező irányba zárásig.

6. Kapcsolja fel a világítást és győződjön meg arról, hogy az izzó megfelelően működik.

7. Tegye vissza a csomagtér ajtó kárpitot. Győződjön meg arról, hogy a kárpit széle a csomagtér ajtó szigetelés pereme alá kerül.

8. Tegye vissza a patentokat a csomagtér kárpit oldal részén látható helyükre. Tegye vissza a csavarokat.

Hátsó izzók cseréje (a Csomagtérajtón)

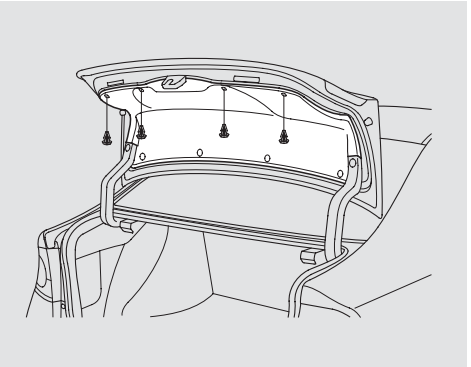

1. Nyissa ki a csomagtartót.

2. Néhány modell esetén, lapos fejű csavarhúzóval óvatosan feszítve a pereménél, távolítsa el a csomagtér kárpiton található négy rögzítő patentot. Hajtsa a csomagtér kárpitot előre.

Hátsó világítás és tolató lámpa izzók

3. Határozza meg, hogy a hátsó lámpatestben melyik izzó - hátsó lámpa, hátsó ködlámpa (néhány modell esetén) vagy a tolatólámpa - égett ki.

FOLYTATÓDIK

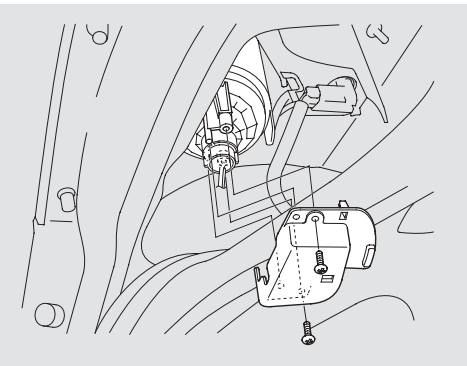

4. A hátsó ködlámpa izzójának kicseréléséhez csillag csavarhúzóval vegye ki a két csavart, majd távolítsa el a borítást.

5. Az óramutató járásával ellentétes irányban negyed fordulattal elforgatva vegye ki a foglalatot.

6. A kiégett izzót úgy tudja kivenni a foglalatból, hogy egyenesen kihúzza. Nyomja be az új izzót egyenesen ütközésig.

7. Tegye vissza a foglalatot a lámpatestbe és forgassa az óramutató járásával megegyező irányba zárásig.

8. Kapcsolja fel a világítást és győződjön meg arról, hogy az izzó megfelelően működik.

9. A hátsó ködlámpa izzójának cseréje után tegye vissza a borítást és húzza meg a csavarokat.

10. Néhány modell esetén hajtsa vissza a csomatér kárpitot a helyére. Győződjön meg arról, hogy a kárpit széle a csomagtér szigető gumi pereme alá kerül.

11. Tegye vissza rögzítő patentokat a csomagtér kárpitba.

Pótféklámpa izzójának cseréje

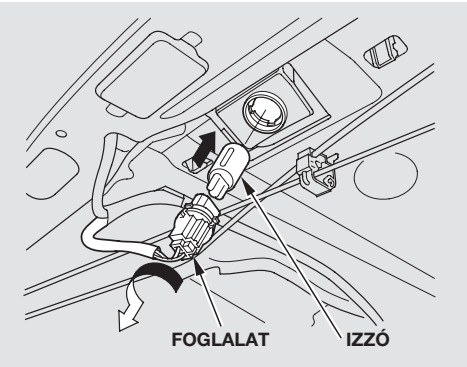

1. Nyissa ki a csomagtartót és egy-negyed fordulattal elforgatva a foglalatot vegye ki a lámpa egységből.

2. A kiégett izzót úgy tudja kivenni a foglalatból, hogy egyenesen kihúzza. Nyomja be az új izzót egyenesen ütközésig.

3. Tegye vissza a foglalatot. Forgassa az óramutató járásával megegyezően zárásig.

4. Kapcsolja fel a világítást az izzó kipróbálására.

Oldalvillogó izzójának cseréje (Néhány modell esetén)

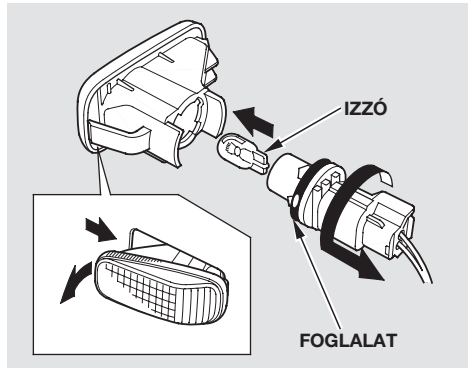

1. Nyomja a lámpatest elülső részét az autó hátulja felé, amíg ki nem ugrik a helyéről.

2. A foglalatot úgy tudja kivenni a búrából, hogy az óramutató járásával ellentétes irányba egy-negyed fordulattal elforgatja.

FOLYTATÓDIK

3. Egyenesen húzza ki az izzót a foglalatból. Ütközésig nyomja be az új izzót.

4. Tegye vissza a foglalatot a búrába és forgassa el az óramutató járásával megegyező irányba zárásig.

5. Kapcsolja fel a világítást az izzó kipróbálására.

6. Tegye vissza a lámpatestet a helyére. Először a hátsó részét tegye be, majd nyomja az elülső részét hátrafelé, amíg bepattan a helyére.

Első ködlámpa izzó csere (Néhány modell esetén)

Autójában halogén izzók találhatóak. Cserénél ne fogja meg az üvegrészt, csak a fémrészt, s ha ez esetleg megtörténne, denaturált szesszel mossa le a kéznyomokat. Óvakodjon a kemény tárgyakhoz ütésétől.

MEGJEGYZÉS

A halogén izzók magas hőmérsékletre hevülnek fel használat közben. Az olaj, a nedvesség, a karcolás az égő túlhevülését és szétrobbanását idézheti elő.

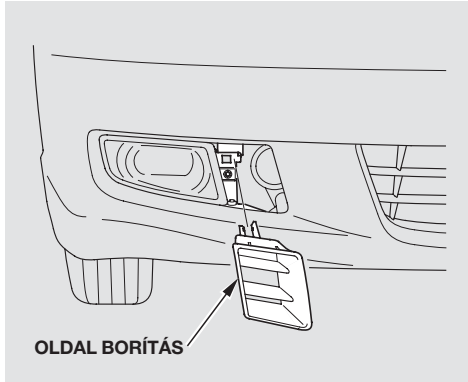

1. Húzza le a lökhárítón lévő oldalsó borítást.

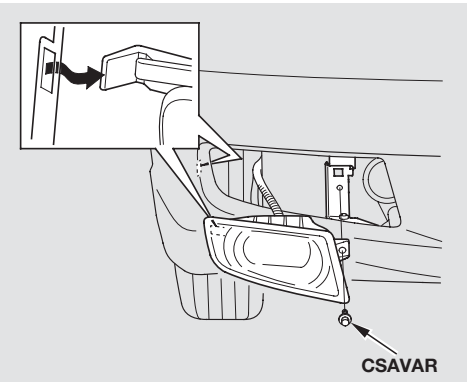

2. Megfelelő szerszám segítségével távolítsa el a tartó csavarokat.

3. Húzza ki a ködlámpa egységet a lökhárítóból, miközben a füleit kihúzza a keretből.

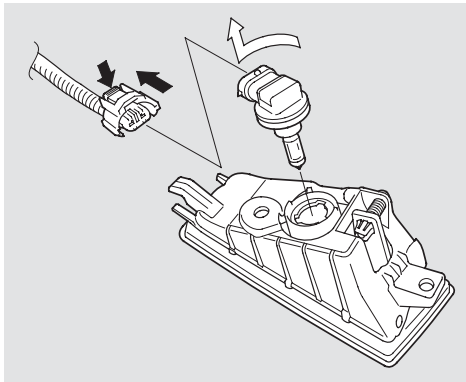

4. Húzza le a csatlakozót az izzóról úgy, hogy a csatlakozót mindkét oldalán összenyomja, majd húzza egyenesen hátra.

5. Az óramutató járásával ellentétes irányban 1/4 fordulattal elforgatva húzza ki az izzót.

6. Tegyen vissza egy új izzót és forgassa az óramutató járásával megegyező irányban 1/4 fordulattal zárásig.

7. Dugja vissza az elektromos csatlakozót az új izzóra. Győződjön meg róla, hogy megfelelően a helyére került.

8. Kapcsolja fel a ködlámpa világítást az izzó működésének ellenőrzéséhez.

9. Tegye vissza a ködlámpa egységet a lökhárítóba, miközben a fület a keretbe illeszti. Húzza meg a tartó csavarokat.

10. Illessze a bemélyedéket a keretbe és szerelje vissza az oldalsó borítást a lökhárítóra.

Hátsó rendszámvilágítás izzójának cseréje

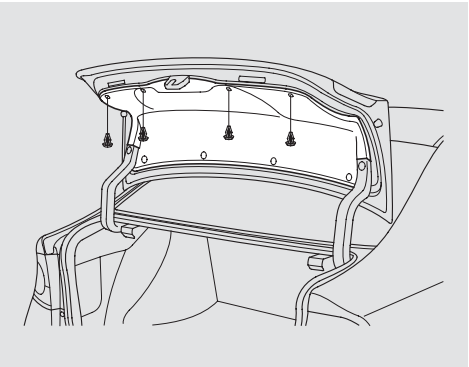

1. Nyissa ki a csomagtartót.

   Néhány modell esetén, lapos fejű csavarhúzóval óvatosan feszítve a pereménél, távolítsa el a csomagtér kárpiton található négy rögzítő patentot. Hajtsa a csomagtér kárpitot előre.

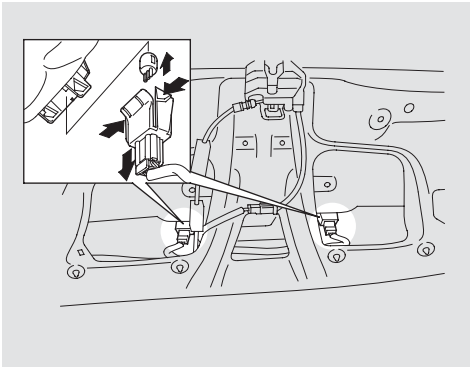

2. Nyomja össze a foglalat két oldalán található füleket és vegye ki a foglalatot.

3. Egyenesen húzza ki az izzót a foglalatból. Ütközésig nyomja be az új izzót.

4. Kapcsolja fel a helyzetjelzőt az izzó kipróbálására.

5. Tegye vissza a foglalatot, majd nyomja be, amíg be nem pattan a helyére.

6. Néhány modell esetén hajtsa vissza a csomatér kárpitot a helyére. Győződjön meg arról, hogy a kárpit széle a csomagtér szigető gumi pereme alá kerül.

7. Tegye vissza rögzítő patentokat a csomagtér kárpitba.

A belső világítás izzójának cseréje
A mennyezetvilágítás, a térképolvasó lámpák és az ajtó irányfények izzóinak cseréje hasonló, de mindenhol más típusú izzó használatos.

1. Vékony, lapos csavarhúzóval pattintsa le a búrát. Ne a búrát körülvevő peremet feszegesse.

Mennyezet világítás:
A búra elülső részén, mindkét széléhez közel pattintsa ki.

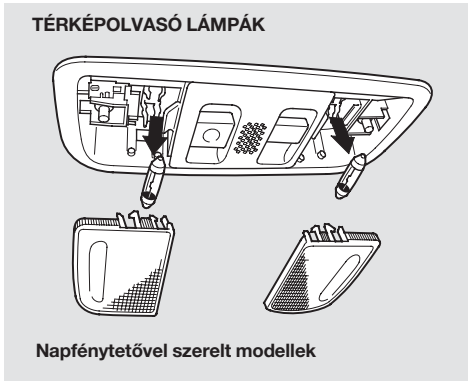

Térképolvasó lámpák:
Mindkét térképolvasó lámpabúra belső felén pattintsa ki.

FOLYTATÓDIK

Világítás

Ajtó irányfény:
A búra bal oldali vagy jobb oldali felső részén pattintsa ki.

2. Egyenesen húzza ki az izzót a foglalatából.

3. Helyezzen új izzót vissza a foglalatba, majd pattintsa vissza a helyére a búrát.

Naptető nélküli modellek belső világítása (Néhány modell esetén)

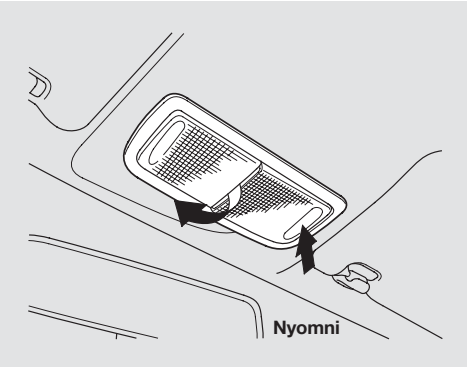

1. Ellenőrizze, hogy melyik izzó égett ki. Ha az egyik oldali izzót akarja cserélni, akkor ahhoz nyomja be a búrát az ellenkező oldalon.

2. Vékony, lapos csavarhúzóval a két búra találkozásánál található élnél pattintsa le azt a búrát, amely alatt a kiégett izzó található.

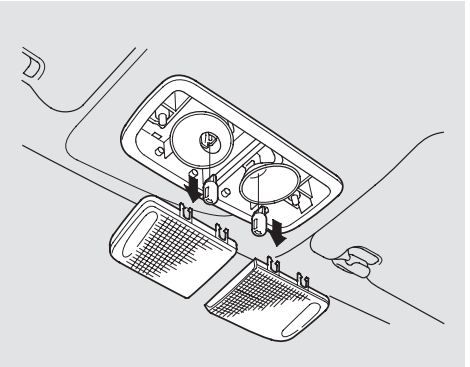

3. Egyenesen húzza ki az izzót a foglalatából.

4. Helyezzen új izzót vissza a foglalatba.

5. Pattintsa vissza a búrát a helyére.

Csomagtér világítás izzó cseréje

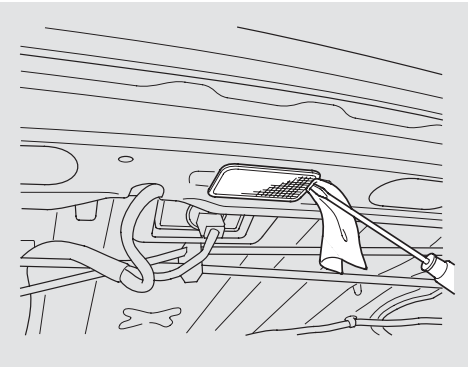

1. Nyissa ki a csomagtartót.

   Tegyen egy rongyot a csomagtér világítás egység jobb oldali pereméhez. Vékony, lapos csavarhúzóval a jobb oldali élénél óvatosan pattintsa ki a világítás egységet.

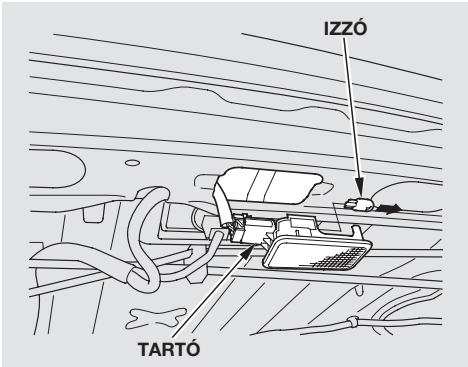

2. Egyenesen húzza ki az izzót a foglalatból. Nyomjon be egyenesen egy új izzót a foglalatba ütközésig.

3. Tegye vissza a világítás egységet a helyére, először a bal oldalát. Ezután nyomja meg a jobb oldalát, amíg be nem pattan a helyére.

Légkondícionáló rendszer (Néhány modell esetén)

Autója légkondicionálója zárt rendszerű. Karbantartásához, újratöltéséhez szakemberre van szükség. Néhány egyszerű módszerrel Ön is ellenőrizheti, hogy a légkondicionáló rendesen működik-e.

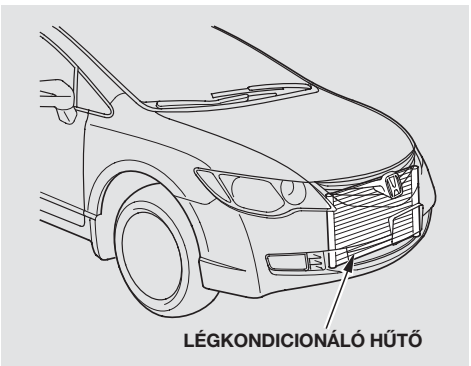

Rendszeresen ellenőrizze a motor hűtőjét és a légkondicionáló hűtőjét, nem tapadtak-e bogarak, levelek a felületükre. Ezek megakadályozzák a levegő érintkezését a hűtőlamellákkal, csökkentik a hűtő hatásfokát. Gyenge vízpermettel és finom kefével tisztítsa meg a lamellákat.

MEGJEGYZÉS

A hűtőlamellák könnyen elhajlanak. Csak alacsony víznyomást és nagyon finom kefét használjon tisztításukhoz.

Télen legalább hetente egyszer kapcsolja be a légkondicionálót. Legalább 10 percig hagyja bekapcsolva, miközben állandó sebességgel vezet és a motor üzemi hőmérsékleten van. Ezzel keringteti a kenőolajat, amely a gázban található.

Ha a klíma a korábban megszokottnál kevésbé hűt, akkor valószínűleg szivárog valahol a rendszerből a gáz. Forduljon márkaszervizhez a feltöltéshez, használjanak HFC-134a (R-134a) gázt hozzá.

MEGJEGYZÉS

Ellenőrizze, hogy a szervizben, ahol légkondicionáló berendezését javítják, rendelkeznek e zárt gáz újrafelhasználó rendszerrel vagy sem. A szabadba kiengedett gáz veszélyt jelent környezetünkre.

Pollenszűrő (Néhány modell esetén)

A pollenszűrő kiszűri és megakadályozza a klíma (hűtés, fűtés) szabályzó rendszer által a külvilágból az autó belseje felé áramló levegőben található pollenek és a por továbbhaladását.

A pollenszűrőt a meghatározott kilométer- vagy időintervallumoknak megfelelően kell cserélni. EU modellek esetén kövesse az autó Szervizkönyvében leírtakat, más modellek esetén kövesse az ebben a kezelési könyvben leírtakat.

A pollenszűrőt sűrűbben kell cserélni, ha inkább városi körülmények között használja az autót, mivel a városban az ipari üzemekből és a dízel járművekből származó korom nagyobb koncentrációban van jelen a levegőben. Amennyiben a klíma szabályzó rendszer által szállított levegő mennyisége kevesebb, mint normális esetben, akkor is sűrűbben kell cserélni a pollenszűrőt.

Csere

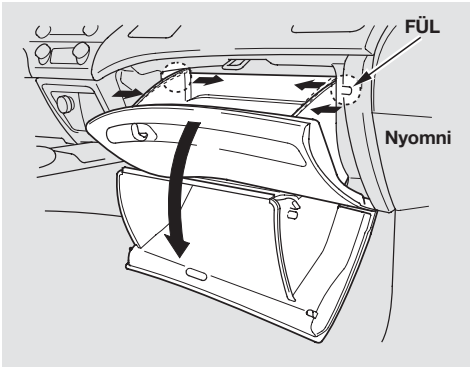

A pollenszűrő a kesztyűtartó mögött található.
Amennyiben cserélni szeretné, tegye a következő lépéseket:

1. Nyissa ki a kesztyűtartót.

2. Az oldalfalak megnyomásával a tartó fülek elengednek.

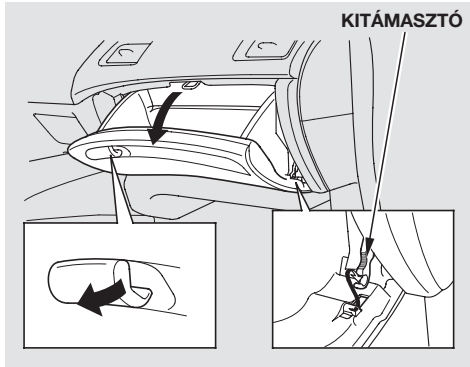

Egyes modellek esetén
Nyomja befelé a kesztyűtartó határolóját az utas oldal felől, így az kiugrik a kesztyűtartóban kiképzett mélyedésből. Az oldalfalak megnyomásával a két oldali tartó fülek elengednek.

3. Hajtsa le teljesen a kesztyűtartót.

FOLYTATÓDIK

Pollenszűrő (Néhány modell esetén)

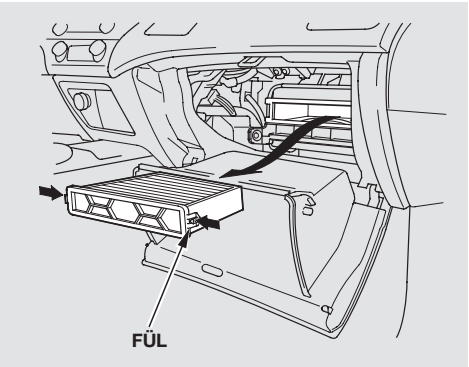

4. Nyomja be a pollenszűrő keret sarkainál található füleket. Húzza ki a keretet.

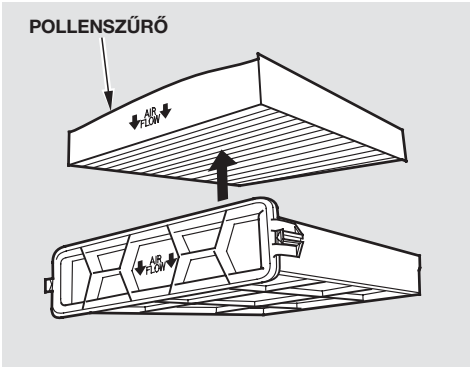

5. Vegye ki az elhasznált szűrőt a szűrőkeretből.

6. Tegyen be új pollenszűrőket. Győződjön meg arról, hogy a szűrőn és a kereten található ‘‘AIR FLOW’’ (LÉGÁRAM) nyíl jelölés egy irányba mutat.

7. Helyezze vissza a pollenszűrő házat a helyére. Győződjön meg arról, hogy a rögzítő fülek a helyükre kerültek.

8. Hajtsa fel a kesztyűtartót teljesen és a határolót nyomja a helyére.

   Egyes modellek esetén
   A kesztyűtartó határolókat tegye vissza a helyükre.

9. Zárja be a kesztyűtartót.

Amennyiben nem biztos abban, hogy a pollenszűrő cseréjét el tudja végezni, akkor a cserét hivatalos Honda Márkaszervizben végeztesse.

Legalább hathavonta ellenőrizze az ablaktörlők állapotát. A gumilapon vizsgálja meg a repedéseket és a megkeményedett részeket. Ha ilyeneket talál rajta, vagy csíkosan, kihagyásokkal töröl a lapát, cserélje ki.

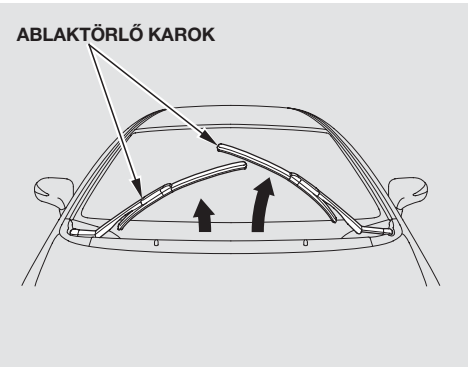

Az ablaktörlők cseréje:

1. Emelje fel a karokat a szélvédőről, először a vezető, majd az utas oldalon.

MEGJEGYZÉS

Ne nyissa fel a motorháztetőt, ha az ablaktörlő karok fel vannak emelve, mert mind a motorháztető, mind a karok megsérülhetnek.

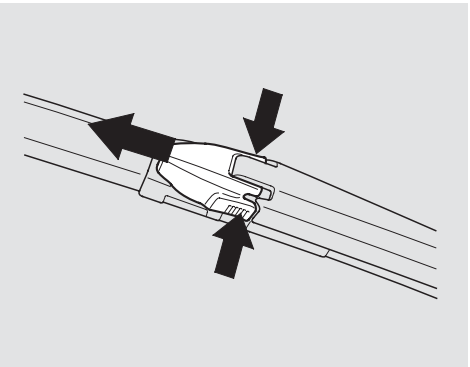

2. Távolítsa el az ablaktörlő egységen található védősapkát oly módon, hogy a rögzítő füleket összenyomja és a tartó mentén kifelé lehúzza.

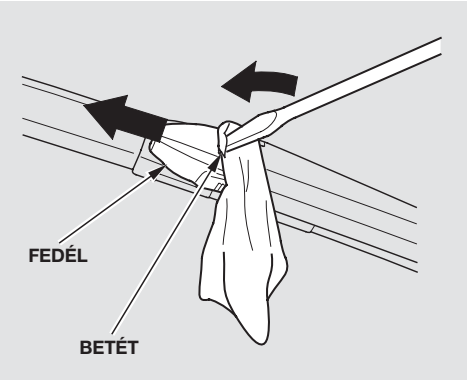

Ha nem tudja a védősapkát eltávolítani, akkor kis laposfejű csavarhúzóval feszítse le. Tegyen egy puha rongyot a pereméhez, majd a csavarhúzóval az ablaktörlő lapát felső részének irányába feszítse, amíg le nem csúszik róla.

FOLYTATÓDIK

Ablaktörlő

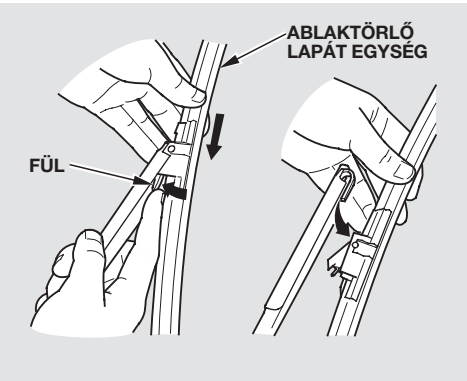

3. Távolítsa el a lapát egységet a ablaktörlő karról:

   - Nyomja le és tartsa lenyomva a rögzítő fület.
   - Csúsztassa a lapát egységet a rögzítő fül irányába, amíg le nem tudja venni a karról.

Óvatosan húzza ki az ablaktörlő lapátot, nehogy véletlenül megüsse a szélvédőt.

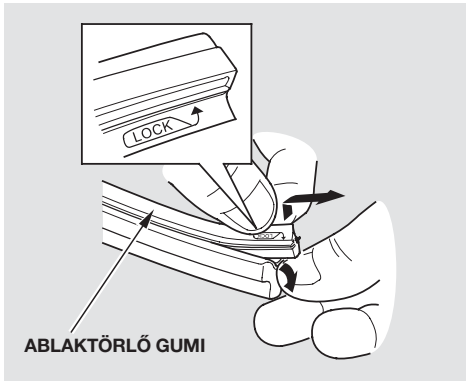

4. Távolítsa el az ablaktörlő gumit a lapát egységről:

   - Keresse meg a guminak azt a végét, ahol a ‘‘LOCK’’ felirat található. Ennél a végénél fogva kell kihúzni.
   - Húzza vissza a törlőlapát végét, ahol a gumi a ‘‘LOCK’’ felirattal van megjelölve. A gumilap végét megfogva és összenyomva a gumit ki tudja csúsztatni a tartójából.

Ne feszítse a fém merevítő végét és ne hajlítsa meg túlzottan a gumi eltávolítása során, mert a fém merevítő megsérülhet.

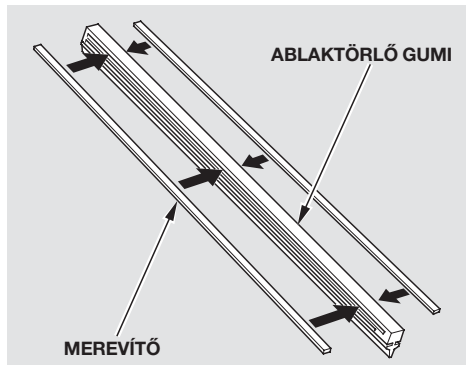

5. Vizsgálja meg az új törlő gumikat. Ha a hátsó éle mentén nem talál végig műanyag vagy fém merevítést, akkor a régi ablaktörlő gumiból távolítsa el a fém merevítőt és ezt helyezze be az új gumi éle mentén végigfutó nyílásba.

6. Csúsztassa be az új gumit a törlőlapát egységbe:
   - Emelje fel a törlőlapát bármelyik végét.
   - Helyezze a törlő gumi nem "LOCK" felirattal jelölt végét a törlőlapát egység végéhez és csúsztassa be az új gumit teljesen az egységbe.

7. Tegye fel az új ablaktörlőlapátokat a karokra, s ellenőrizze a rögzítő patentek bepattanását a helyükre.

8. Tolja vissza a védősapkát a törlőkarra a tartón található bemetszés mentén.

9. Győződjön meg arról, hogy az új gumi teljesen a helyére került és az éle nem gyűrődik sehol.

10. Hajtsa vissza a karokat a szélvédőre. Először az utasoldali, majd a vezető oldali kart hajtsa le.

Gumik

A biztonságos autózáshoz elengedhetetlen, hogy megfelelő méretű és minőségű gumikat használjon, amelyek egyformán kifogástalan állapotban vannak és kellően fel vannak fújva.

A következő oldalak részletes információkkal szolgálnak, mikor és hogyan kell a guminyomást ellenőrizni, hogyan kell a sérülések szempontjából megvizsgálni a gumikat, mit kell tenni kerékcsere esetén.

⚠ FIGYELMEZTETÉS

Az elhasználódott vagy helytelenül felfújt gumik használata könnyen balesethez vezethet, amelyben Ön illetve más megsérülhet, meghalhat.

Fogadja meg a következő tanácsokat, amelyek a gumiabroncsok karbantartásáról, helyes használatáról szólnak.

Felfújás

Az előírt guminyomás alkalmazásával optimalizálja az autó jó kezelhetőségét, a gumik élettartamát, az utazási komfortot.

- A nem kellően felfújt gumik egyenetlenül kopnak, rontják az autó vezethetőségét, növelik az üzemanyag fogyasztást és könnyebben túlmelegedhetnek.

- A túlzottan felfújt gumik miatt az autó rázkódik, az úthibák károsítják a szerkezeti elemeket és a gumik is egyenetlenül kopnak.

Azt tanácsoljuk, hogy mindennap vegye szemügyre a gumiabroncsokat. Ha úgy találja, hogy a gumik laposak, azonnal ellenőrizze guminyomás mérővel.

FOLYTATÓDIK

Gumik

Havonta egyszer mérje meg a gumik nyomását guminyomás mérővel. Még ha a gumik kifogástalan állapotban vannak is, 10－20 kPa (0,1－0,2 kgf/cm²)nyomást veszíthetnek havonta. A gumik ellenőrzésekor és mérésekor ne felejtkezzen meg a pótkerékről sem.

A gumik nyomását azok hideg állapotában ellenőrizze. Hidegnek akkor tekinthetők, ha az autó legalább három órát állt egy helyben. Amennyiben a mérés előtt mindenképpen mennie kell az autóval, a gumik akkor tekinthetők hidegnek, ha nem ment többet 1,6 km-nél. Az előírt guminyomások (hideg állapotban) a vezető oldali ajtóküszöbön elhelyezett címkén pontosan fel vannak tüntetve. Ennek megfelelően adjon hozzá levegőt a gumiba vagy engedjen le levegőt a gumiból.

Ha a gumik meleg állapota mellett méri meg nyomásukat, 30－40 kPa-lal (0,3－0,4 kgf/cm²)nagyobb nyomast mer, mint hideg allapotban. Ez teljesen normalis. Ne engedjen ki levegot a kerekbol, mert az lapos lesz.

A legcélszerűbb, ha saját légnyomásmérője van és azt használja. Így mindig kiderül, valóban csökkent-e a levegőnyomás a gumiban, hiszen a különféle pontosságú műszerek miatt is adódhatnak eltérések.

A tömlő nélküli gumik képesek a defekt által okozott levegőkiáramlás lassítására, az önzárásra. Ezért, mivel a szivárgás gyakran lassú, ha a gumi laposodását tapasztalja, vizsgálja meg, nem kapott-e defektet.

Az Ön kényelme érdekében az előírt guminyomások (hideg állapotban) a vezető oldali ajtóoszlopon elhelyezett címkén pontosan fel vannak tüntetve.

Gumik ellenőrzése

Valahányszor ellenőrzi a nyomást, meg kell vizsgálnia, hogy a gumiban nem találhatók-e szögek, nincs-e rajta látható sérülés, nem kopik-e rendellenesen.
A következőket kell megvizsgálnia:

- Kidudorodások a gumi futófelületén, valamint oldalán. Ilyenkor cserélje ki a gumit.
- Vágások, hasadások és repedések a gumi oldalán. Ki kell cserélni a gumit, ha valahol kilátszik a szövet vagy egyéb szálszerkezet.
- A futófelület erős kopása.

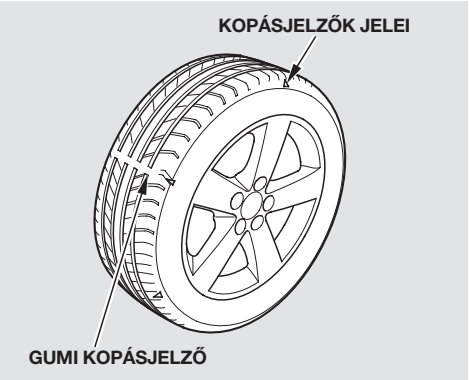

Az abroncsokba kopásjelzőket égetnek. Amikor a futófelület elkopik, a futófelületen keresztül előtűnik egy 12,7 mm széles fehér sáv. Ez azt mutatja, hogy már kevesebb, mint 1,6 mm mély a mintázat.

Az olyan gumi, amelyen ez a sáv már látható, nagyon rosszul tapad nedves úton. Ha a kopásjelzőt már három, vagy több helyen látja, ki kell cserélnie a gumit.

Gumik karbantartása

A helyes légnyomás mellett a helyes futómű beállítás is csökkenti az abroncs kopását. Amennyiben valamelyik gumi rendellenesen kopik, keresse fel Márkaszervizét a futómű ellenőrzése végett.

A kerekeket pontosan kiegyensúlyozták a gyárban. Ennek ellenére, ha kellemetlen rázást érez vezetés közben, újra ki kell egyensúlyoztatni azokat. Ugyanezt kell tenni akkor is, ha valamilyen okból a gumit leszerelték az abroncsról. Amikor új gumikat szerelnek fel, győződjön meg arról, hogy a kerekek ki vannak egyensúlyozva. Ez növeli a gumik élettartamát, a vezetés komfortját és a menetbiztonságot. Az eredeti kerekeket a gyárban dinamikusan egyensúlyozták ki. Ezt javasoljuk Önnek a későbbiekre is.

MEGJEGYZÉS

Az alumínium kerekekkel szerelt modelleknél:
Nem megfelelő kiegyensúlyozó súlyok használata miatt megrongálódhatnak az autó könnyűfém keréktárcsái. Mindig eredeti Honda súlyokat használjon a kiegyensúlyozásnál.

Gumi forgásirány

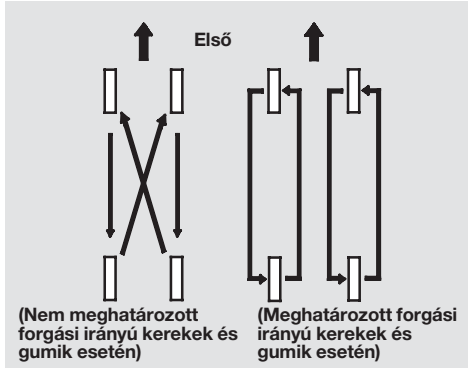

Ahhoz, hogy a gumik élettartamát a kopási igénybevétel elosztásával megnövelje, minden 10 000 km után cserélje fel a kerekeket az ábrának megfelelően. Az ábra felül azt mutatja, hogyan kell a kerekeket megcserélni, ha az autóban speciális pótkerék található vagy ha a pótkereket nem vonja bele a felcserélésbe.

FOLYTATÓDIK

Gumik

Vásárlás esetén találkozhat ún. ‘‘meghatározott forgási irányú’’ gumiabroncsokkal. Ez azt jelenti, hogy egy ilyen gumiabroncsot csak egy irányban történő forgásra tervezték. Ennek használata esetén csak azonos oldalon elölről hátra lehet felcserélni.

A következő oszlopban található ábra azt mutatja, hogyan kell a kerekeket felcserélni, ha a normál méretű pótkereket is bevonja a felcserélésbe.

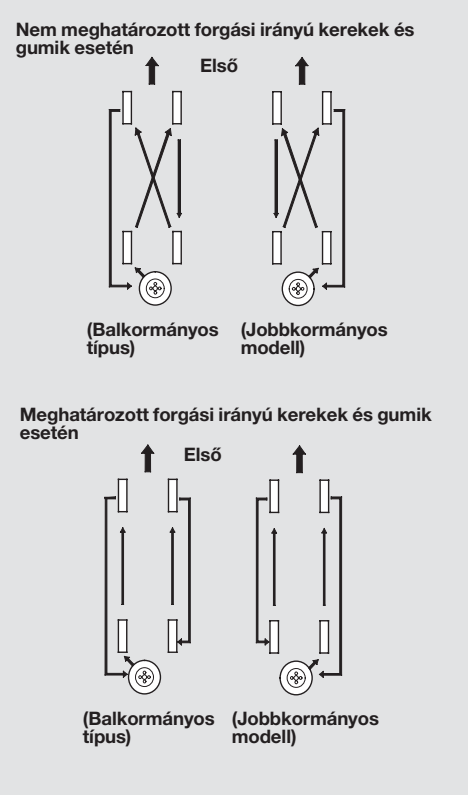

Gumik és kerekek cseréje

Csere esetén a méretet, a terhelhetőséget, a használható sebességet és a hideg gumi maximális nyomását tekintve (amint az a gumi oldalfalán látható) az eredetiekkel megegyező radiál abroncsokat vásároljon.

Egymástól és az eredetiektől eltérő tulajdonságú gumik (radiális és axiális gumik keverése) felszerelése csökkenti a fékezés hatásosságát, az úttapadást és a kormányozhatóságot. Ha a gumiabroncsok mérete és konstrukciója eltérő, akkor ez az ABS rendszer hibás működését eredményezheti.

Az ABS az egyes kerekek sebességének összehasonlítása alapján működik. Amikor gumiabroncsot cserél, mindig az eredeti gyárival megegyező méretű gumiabroncsot használjon. Miután a gumiabroncsok mérete és konstrukciója hatással van a keréksebességekre, ezért a rendszer hibás működését eredményezhetik.

A legjobb, ha mind a négy kereket egyidejűleg cseréli. Ha ez nem lenne lehetséges, vagy nem szükséges, javasoljuk, hogy a két első vagy a két hátsó gumit párban cserélje. Csak egyetlen gumi lecserélése kedvezőtlenül befolyásolja az autó menettulajdonságait.

Ha valaha keréktárcsát kell cserélni, nagyon ügyeljen arra, hogy ugyanolyan acél vagy könnyűfém tárcsát használjon, mint amilyen eredetileg volt az autóján. Gumicsere előtt szintén kérje ki márkaszervize tanácsát.

Ezeket Honda márkaképviselőjénél beszerezheti.

⚠ FIGYELMEZTETÉS

Helytelen gumik használata az autó kormányozhatósága és útstabilitása rovására mehet, amely olyan balesthez vezet, melyben Ön megsérülhet, esetleg meghalhat.

Mindig a gyárival megegyező méretű és típusú gumit használjon. Erről az autóban található címkén talál felvilágosítást.

Keréktárcsa és gumi méretek, előírások

Kerekek:
15 x 6 J
16 x 6 1/2 J

Gumik:
195/65R15 91H
205/55R16 91V

A keréktárcsák és gumiköpenyek mérete modelltől függő.

Nézze meg a vezető oldali ajtóküszöbön elhelyezett címkén feltüntetett gumiméreteket, vagy kérdezze meg márkaképviselőjét a helyes adatokról.

Gumik

Téligumik
Havas és jeges úton a nyári gumik képessége korlátozott, ezért ilyen körülmények esetén javasoljuk a téli gumik (M+S gumik) használatát. Ha M+S téli gumikat használ, mind a négy kerékre ilyet szereltessen. Csak azonos méretű és profilú gumikat használjon. Vásárláskor ügyeljen a méretre, a terhelhetőségre és az igénybe vehető maximális sebességre.

A téli gumik felszerelését mindig a jóváhagyási dokumentumoknak megfelelően végezze el. Az európai előírásoknak megfelelően, ha téli gumit szerel az autójára, egyúttal helyezzen el a vezető látóterében figyelmeztető címkét, ha a gumi terhelhetősége, ill. sebességhatára kisebb mint a járművel maximálisan elérhető sebesség. A címke a gumi forgalmazójától kérhető, kérjük vegye fel a kapcsolatot a gumit forgalmazó kereskedővel.

Hóláncok
Hóláncot csak veszélyhelyzetben vagy akkor használjon, ha azt előírják. A láncot mindig az első két kerékre szerelje fel. Hólánc használatakor óvatosan közlekedjen a jégen és a havon. Az autó menettulajdonságai ilyenkor rosszabbak lehetnek, mint jó téli gumikkal. Egyes hóláncok alkalmazása károsíthatja a gumiköpenyt, a keréktárcsát, a felfüggesztést és a karosszériát. Csak olyan hóláncot válasszon, amelynek elég helye van a kerékjártban. A hólánchoz mellékelt előírásokat gondosan tartsa be. Mielőtt hóláncot vásárolna, kérjen tanácsot Honda Márkakereskedőjénél

Hólánccal az autó maximális sebessége 30 km/h lehet a hóval és jéggel fedett úton. A gumi és a lánc kímélése érdekében ne vezessen hólánccal száraz úton.

(EU modellek)
A felsorolt gumikra használja az alábbi, vagy azzal megegyező hóláncot.

Gyári gumiabroncs mérete*	Hólánc típusa
195/65R15	Rud-matic classic 48482 vagy azzal megegyező
205/55R16	Rud-matic classic 48484 vagy azzal megegyező

*: Az eredeti gumi tulajdonságai a vezető oldali ajtóküszöbön elhelyezett címkén pontosan fel vannak tüntetve.

Az akkumulátor ellenőrzése

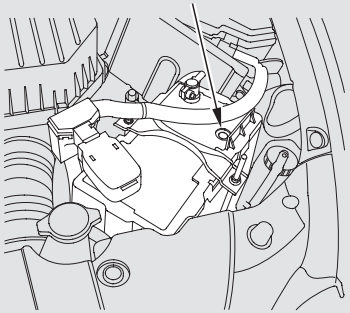

1,6 és 1,8 ℓ motorral szerelt modellek

Havonta ellenőrizze az akkumulátor töltöttségét a varázsszem színének megállapításával. Az akkumulátoron levő címke ismerteti a különböző állapotokat jelző színeket.

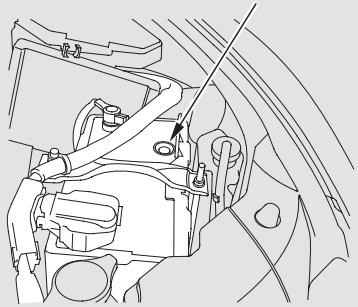

2,0 ℓ motorral szerelt modellek

Ha az akkumulátor csatlakozói erősen korrodáltak, szódával és vízzel tisztítsa meg őket. Ezután oldja meg villáskulccsal a saruk szorítócsavarjait és vegye le a sarukat a pólusokról. Először mindig a negatív (−) sarut vegye le, s azt is tegye vissza utoljára. A sarukat drótkefével vagy csiszolóvászonnal alaposan tisztítsa meg. Helyezze vissza a kábeleket, és szorítsa meg a csavarokat. Ezután kenje be zsírral a csatlakozókat.

Amennyiben az akkumulátorral kapcsolatosan további karbantartás szükséges, keresse fel hivatalos Honda Márkakereskedőjét.

Ha az akkumulátort tölteni kell, az autó elektromos hálózatának védelmében mindig vegye le mindkét akkumulátorsarut. Először a negatív sarut vegye le és azt tegye vissza utoljára.

⚠ FIGYELMEZTETÉS

Az akkumulátor működése közben hidrogéngáz keletkezik. Szikra vagy nyílt láng hatására felrobbanhat, s halálos vagy súlyos sérülést okozhat.

Tartson távol az akkumulátortól minden nyílt lángot, szikrát okozó anyagot.

Védőruhát és álarcot viseljen, vagy bízza a munkát a szakemberre.

⚠ FIGYELMEZTETÉS

Az akkumulátorban erősen maró és mérgező kénsav van.

A bőrre és szembe kerülő akkumulátorsav súlyos égést okozhat. Viseljen védőruhát és szemüveget, amikor az akkumulátorral dolgozik.

Az elektrolit lenyelése életveszélyes mérgezést okozhat, ha nem történik azonnali beavatkozás.

GYERMEK NE KERÜLHESSEN A KÖZELÉBE!

Vészhelyzet esetén

Szem — Ha az akkufolyadék a szembe jut, legalább 15 percen keresztül mossa szemét egy edényből vagy más víztartályból. (A nyomás alatt levő víz szemkárosodást okozhat). Azonnal hívjon orvost.

Bőr — Távolítsa el a savtól szennyezett ruházatot. A bőrt bőségesen mossa le vízzel. Azonnal hívjon orvost.

Lenyelés — Igyon vizet vagy tejet. Azonnal hívjon orvost.

A jármű tárolása

Ha egy hónapnál hosszabb időre akarja leállítani autóját, számos dolgot el kell végeznie, hogy megteremtse a megfelelő körülményeket a tároláshoz. Ezek az előkészületek megelőzik az autó károsodását és könnyebbé teszik az újabb üzembe helyezést. Lehetőleg zárt helyen tárolja az autót.

- Töltse tele az üzemanyagtartályt.
- Cserélje le a motorolajat és szűrőt.
- A karosszériát teljesen mossa le és szárítsa meg.
- Takarítsa ki az utasteret. Győződjék meg arról, hogy a szőnyegek, a kárpit, a padlózat teljesen szárazak.
- Ne húzza be a kéziféket. Kézi váltó esetén tegye a váltót hátramenetbe, automata esetében P állásba.
- Támassza ki a hátsó kerekeket.
- Ha hosszabb ideig tárolja az autót, meg kell emelni, hogy a kerekek ne érintkezzenek a talajjal.
- Egy ablakot hagyjon nyitva kissé (ha az autót zárt térben tudja tárolni).
- Vegye le az akkumulátor saruit.
- Tegyen az ablaktörlő lapátok alá összehajtott törülközőt vagy törlőrongyot, hogy közvetlenül ne érintkezzenek a szélvédővel.
- A későbbi ajtó és csomagtér nyitás megkönnyítése végett fújja be szilikonnal az összes ajtó és a csomagtér ajtó szigetelőgumiját. Emellett a fényezett felületeket olyan vékony viaszréteggel lássa el, amely nem okoz kárt az ajtó és csomagtér ajtó szigetelőgumijában.
- Takarja be a járművet valamilyen légáteresztő anyaggal, például pamut borítással. A nem porózus anyagok, mint amilyenek a műanyagok, nem alkalmasak, mert a bennmaradó pára károsíthatja a fényezést.
- Ha lehetséges, járassa néha a motort (lehetőleg havonta egyszer), amíg az el nem éri az üzemi hőmérsékletet (a hűtő ventillátor kétszer bekapcsol).

Ha egy évig, vagy ennél hosszabb időre állítja le autóját, annak lejártával Honda márkaszervizben azonnal végeztesse el a 24 hónapos, illetve a 40 000 kilométernél esedékes normál karbantartást* (lásd 251. oldal). Az egyes alkatrészek cseréje nem feltétlenül szükséges ilyenkor, hacsak az autó nem érte el az előírt időt vagy kilométert.

* : EU modellek esetén olvassa el az autó Szervizkönyvében leírtakat.

Ápolás

A rendszeres tisztítás, ápolás újszerű állapotban tartja az Ön Hondáját. Ebben a fejezetben útmutatást adunk, hogyan ápolja autóját: a fényezést, a festést, a kerekeket, az utasteret. Emellett számos tanácsot adunk a korrózióvédelemmel kapcsolatban is.

Autóápolás 304
Mosás 304
Pasztázás 305
Alumíníum keréktárcsák 305
Javító festék 306
Utastér ápolása 307
Kárpitot 307
Szőnyeg 307
Szövet 308
Műanyag felületek 308
Bőr 308
Ablakok 308
Biztonsági övek 309
Légfrissítők 309
Korrózió védelem 310

Autóápolás

Mosás
A gyakori mosás az autó előnyös, szép megjelenését szolgálja. A kosz, a szennyeződés árthat a festéknek, míg a fákról és a madaraktól származó anyagok maradandó foltot hagyhatnak.

Az autót ne napfényben, hanem árnyékos helyen mossa. Ha autójával napon állt, előbb hajtson árnyékba, várjon, míg a karosszéria lehűl, majd utána mossa le.

Csak olyan oldó- és tisztítószereket használjon, amelyeket ebben a kezelési könyvben megtalál.

MEGJEGYZÉS

Egyes vegyi anyagok, oldószerek és igen erős tisztítószerek károsodást okozhatnak az autó fényezésén, fém és műanyag alkatrészein.

- Bő hideg vízzel öblítse le autóját és távolítsa el a szennyeződéseket.
- Egy vödröt töltsön tele hideg vízzel, ehhez keverjen autósampont.
- Az autót ezzel az oldattal mossa le, puha kefét, szivacsot vagy finom ruhát használjon. Mindig a tetőrésznél kezdje, innen haladjon lefelé. Gyakran öblítse ki a mosóeszközt.
- Keresse meg az útról felverődött kátrányszemcséket, fáról származó foltokat, stb. Folttisztítóval vagy terpentinnel távolítsa el a foltokat, majd azonnal bő vízzel öblítse le a karosszériarészt. Ezeket a helyeket újból be kell vonni viasz védőréteggel, még akkor is, ha az autó máshol nem kell viaszozni.
- Ha lemosta és bő vízzel leöblítette az autót, utána lágy anyagú textillel vagy szarvasbőrrel törölje szárazra. Ne hagyja, hogy a levegőn magától megszáradjon, mert foltos marad a karosszéria.

Szárításkor figyelje az esetleges karcolásokat, amelyek helyén rozsdásodás keletkezhet. Ezeket javító festékkel javítsa ki (306 . oldal).

Pasztázás
E művelet előtt mindig alaposan mossa végig és szárítsa meg autóját. Még a fémléceket és azokat a helyeket is be kell vonni viasszal, amelyeken a víz nagy foltokban áll meg. Kezelés után a víz csak cseppekben vagy egyáltalán nem marad meg ezeken a helyeken.

A minőségi viaszt folyadék vagy paszta formájában árulják. Mindig a használati utasításnak megfelelően járjon el. Általában kétféle anyag használatos:

Viasz — A viasz vékony réteget képez a felületen, így megvédi az erős napfény, légszennyeződés, stb. káros hatásától. Új autóját mindig célszerű vékony viasszal bekenni.

Polír — A polírozás és tisztítás/viaszolás elősegíti a már oxidálódott, színét vesztett felületek újbóli csillogását. Rendszerint enyhe tisztítószereket is tartalmaznak, amelyek eltávolítják a fényezés legfelső, szennyezett rétegét. A karosszériát polírozni kell, ha a viaszolás után nem nyerte vissza eredeti csillogását.

A kátrány vagy rovarok tisztítószerrel való eltávolítása után mindig használjon viaszt, még akkor is, ha az autó egyéb részeit nem kell viasszal védenie.

Alumínium keréktárcsák
(Néhány modell esetén)
Amikor autóját mossa, ugyanazzal a folyadékkal tisztítsa meg a könnyűfém keréktárcsákat is. Bő vízzel öblítse le a tárcsákat.

A keréktárcsákon különleges védőréteg van, amely az oxidációtól és a feketedéstől óvja az alumíniumot. Néhány erős, általában kerekekre ajánlott tisztítószer vagy kefe megsértheti ezt a vékony réteget. A keréktárcsák tisztításakor mindig csak finom tisztítószert, lágy kefét vagy szivacsot használjon.

Autóápolás

Javító festék
A Honda márkakereskedésben segítségére lesznek, hogy autójához a megfelelő színű javító festéket szerezze be. A festék színének kódját a vezető oldali ajtóoszlopra rögzített címkén találja. Ahhoz, hogy a megfelelő színű festéket kapja, ezt a színkódot kell a Honda márkakereskedőnél megmondania.

Minden mosásnál figyelje a karcolásokat, az esetleges hibákat. A korrózió megelőzésére minél előbb ki kell javítani a fényezést. A kevésbé sérült helyeken a festést kézzel végezze el. Nagyobb károsodás esetén forduljon szakemberhez.

Kárpitot
Gyakran tisztítsa a kárpitot porszívóval. A kárpitban hagyott szennyeződés idő előtti elhasználódáshoz vezet. Időnként samponnal tisztítsa ki. A szokásos kárpittisztító habzó anyagokat használjon a tisztításhoz. Mindig gondosan ügyeljen az előírások betartására. A tisztításhoz szivacsot vagy puha kefét használjon. Ügyeljen ara, hogy a kárpitot szárazon tartsa, amennyire lehet.

Szőnyeg

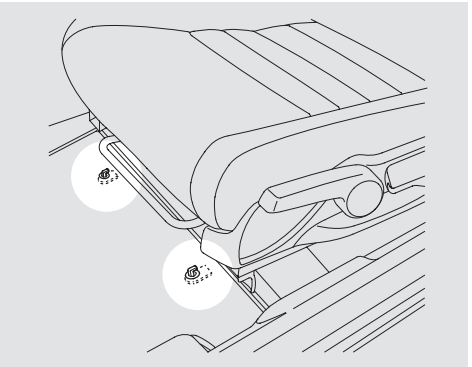

Amennyiben gyárilag szerelt
Az eredeti Honda padlószőnyeg a vezető oldalon, az ülés felőli részén egy kiképzett kampóra rögzíthető. Ez segít megelőzni azt, hogy a szőnyeg előre csússzon és a pedálok működését akadályozza.

Ha a padlószőnyeget eltávolítja és visszateszi, ne felejtse el a kampóra rögzíteni.

Amennyiben nem eredeti padlószőnyeget használ a vezető oldalon, győződjön meg arról, hogy rögzíthető a beszerelt kampóra és nem zavarja a pedálok működését, valamint megfelelően illeszkedik az autójához. Egy rögzített szőnyegre ne tegyen másik szőnyeget.

Utastér ápolása

Szövet
A fabetét részeket porszívóval gyakran tisztítsa. Lemosásához enyhén szappanos meleg vizet használjon. Mosás után hagyja természetes úton megszáradni. Ha nehezen eltávolítható foltokat talál, először takart, nem látható helyen próbálja ki a tisztítószer hatását, majd utána végezze el a tisztítást. Mindig kövesse a tisztítószeren található előírásokat.

Műanyag felületek
A port és a szennyeződést porszívóval távolítsa el. Magát a műanyagot szappanos, vizes, lágy ruhával tisztítsa. Az erősebb szennyeződések tisztításához használjon puha kefét. A tisztításhoz a kereskedelemben is használatos műanyag tisztító spray vagy habféleség is alkalmas.

Bőr
(Néhány modell esetén)
Gyakran porszívózza. Helyezzen hangsúlyt a hajlatokra és a varratokra. Tiszta vízzel megnedvesített puha ruhával tisztítsa, majd egy másikkal törölje szárazra. Amennyiben további tisztítás szükséges, használjon speciális, bőrhöz alkalmazható szappant. Puha megnedvesített ruhával tisztítsa, majd törölje szárazra.

Ha bőrtisztítót használ, gyorsan törölje le puha, száraz ruhával. Soha ne hagyja a bőrtisztító folyadékkal átitatott ruhát az utastérben hosszabb ideig. Néhány bőrtisztító elszíneződést, repedezést okozhat a belső kárpitozásban.

Ablakok
Az ablakokat kívül-belül tisztítsa meg a kereskedelemben kapható ablaktisztítóval. A fehérecet és a víz 1:10 arányú keveréke is alkalmas a műveletre. Ez eltávolítja az ablakok belső felén található párásságot és ködfátyolt. Az üvegek és az átlátszó műanyagok tisztításához puha ruhát vagy papírtörülközőt használjon.

MEGJEGYZÉS

A hátsóablak fűtés fémszála, illetve az antenna fémszálak az üveg belső felületéhez tapadnak. Az erős függőleges irányú törlés elmozdíthatja és megsértheti a vezetéket. A hátsó ablak tisztításakor finoman lenyomva vízszintes irányban töröljön.

Biztonsági övek

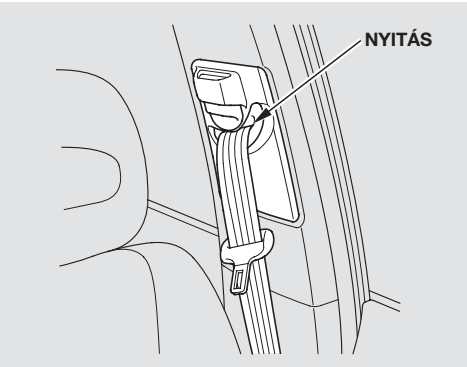

Ha a biztonsági öv bepiszkolódna, puha kefével és szappanos meleg vízzel végezze el a tisztítást. Ne használjon fehérítő vagy tisztítószereket, mert gyengíthetik az öv anyagát. Mielőtt használja az öveket, várja meg, amíg természetes úton megszáradnak.

Ha az ajtóoszlopon különféle magasságban rögzíthető övtartó elszennyeződik, meggátolja az automata működését és csökkentheti a visszahúzás sebességét. Ezért a tartó csúszófelületét időnként tisztítsa meg alkohollal átitatott textillel vagy melegvizes, szappanos ruhával.

Légfrissítők

Ha autójában levegő illatosítót óhajt használni, feltétlenül szilárd anyagok használatát javasoljuk. Néhány levegő illatosító folyadék olyan kémiai anyagokat tartalmazhat, amelyek repedezést vagy színváltozást okozhatnak a kárpiton.

Amennyiben folyadékot használ, megfelelően rögzítse a tartályt, nehogy vezetés közben kiömöljön.

Korrózió védelem

Az autó rozsdásodását rendszerint két tényező okozza:

1. A nedvességnek a karosszéria üregeiben történő lecsapódása. Az autó alján található üregekben, lyukakban összegyűlt szennyeződés és só alatt megmarad a nedvesség és elősegíti a korrózió kialakulását.

2. Az autó fényezésének és alvázvédelmének meghibásodása.

Az Ön Honda autójába többszörös védelem van a korrózió megelőzésére, de emellett néhány időszakosan elvégzendő műveletet is javasolunk a védelem megtartására:

- A fényezésen levő pattogzást, karcokat javítsa ki, amint felfedezte őket.

- Az ajtóknál és az alvázon található üregeket ellenőrizze és ha szükséges, végezze el tisztításukat.

- Ellenőrizze az autó padlózatának állapotát. A szőnyegekben és alattuk könnyen összegyűlik a nedvesség, különösen télen. Ez az autó padlólemezének rozsdásodásához vezethet.

- Az autó aljának tisztításakor nagynyomású vizet használjon. Ez különösen fontos télen, mikor sózzák az utakat. Nedves klíma és sós tengeri levegő esetén szintén fontos ez a művelet. Néhány — ABS fékrendszerrel felszerelt — típusnál a jeladók és a vezetékek a kerekeknél találhatók. Ügyeljen arra, hogy ezeket ne sértse meg.

- Az alvázvédelem állapotát rendszeres időközönként ellenőriztesse. Ha szükséges, végeztesse el javítását.

06/05/29 12:34:02 3WSNBH00_314

Hibaelhárítás

Ebben a fejezetben a leggyakrabban előforduló hibákat ismertetjük. Utalást talál arra, hogyan tudja biztonságosan felismerni a felmerült problémát és hogy tudja azt kijavítani, illetve ha valamilyen ok miatt az autó mozgásképtelenné válik, hogyan tudja ismét működésbe hozni. Ha mégsem sikerülne újból elindulni, ismertetjük az autó elszállításának szabályait is.

Pótkerék 312
Defektes kerék cseréje 313
Ha a motor nem indul 318
Segéd indítás 320
A motor túlmelegedése 322
Alacsony olajnyomást jelző lámpa (Vörös) 324
Olajszintjelző (Borostyánszínű) 325
Töltés ellenőrző lámpa 326
Motorhiba ellenőrző lámpa 326
Fékrendszer visszajelző lámpa 327
Biztosítékok 328
Biztosítékok elhelyezkedése 332
Autómentés, vontatás 334

Pótkerék (Néhány modell esetén)

Az Ön autója egy speciális pótkereket tartalmaz, amely kevés helyet foglal. Ezt a pótkereket kizárólag ideiglenesen használja. A lehető leggyorsabban gondoskodjon az esetlegesen sérült normál kerék javításáról, vagy cseréjéről.

A speciális pótkerék nyomását minden olyan alkalommal ellenőrizze, amikor a többi gumiét is ellenőrzi. Előírt guminyomás:

420 kPa (4,2 kgf/cm²)

Amennyiben a speciális pótkereket használja, az alábbi előírásokat kövesse:

- Semmilyen körülmények között se menjen gyorsabban, mint 80 km/h.
- Ez a speciális pótkerék keményebb útfekvést ad és kisebb tapadást biztosít az úton, ezért fokozott elővigyázatossággal használja.
- A speciális pótkerékre sohase szereljen hóláncot.
- Sohase használja ezt a pótkereket más autókon, kivéve akkor, ha ugyanaz a márka és ugyanaz a modell.
- Egyidejűleg csak egyetlen speciális pótkereket használhat az autóján.
- Utánfutó vontatása esetén ne használja a speciális pótkereket. Utánfutó vontatása néhány modell esetén megengedett.

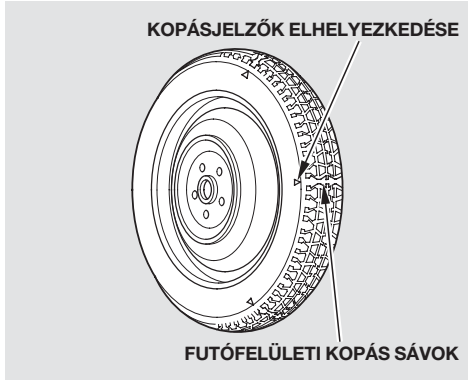

Amikor a pótkerék futófelületén megjelennek a kopást jelző sávok, a kereket le kell cserélni. A speciális pótkereket csak ugyanolyan méretű és tervezésű, valamint ugyanarra a keréktárcsára felszerelt másik gumival lehet helyettesíteni. A speciális pótkerék gumiját nem lehet normál keréktárcsán használni, illetve a speciális pótkerék tárcsájára nem lehet normál gumit felszerelni.

Ha kilyukadt az autó gumija, biztonságos helyre húzódjon félre autójával. A forgalomban vagy nagy forgalmú út padkáján veszélyes megállni. Az útpadkán lassan haladva keressen lehajtót vagy forgalomtól távoli helyet.

MEGJEGYZÉS

Csak azt az emelőt használja, amely az autójával gyárilag érkezett. Ha más autót próbál az Ön emelőjével felemelni vagy Ön próbálja autóját más autó emelőjével felemelni, mind az autó, mind pedig az emelő megsérülhet.

⚠ FIGYELMEZTETÉS

Az emelőről az autó könnyen leeshet, súlyos sérülést okozhat.

Pontosan kövesse a gumicserére vonatkozó tanácsokat és sohase feküdjön a kocsi alá, ha az csak kézi emelővel van felemelve.

1. Álljon le az autóval szilárd, nem csúszós talajon. A sebességváltóval kapcsoljon hátramenetbe. Húzza be a kéziféket.

   Európai modelleknél
   Amennyiben utánfutót vontat, akkor akassza azt le az autóról.

2. Kapcsolja be a vészvillogót és a gyújtáskulcsot helyezze LOCK (0) állásba. A művelet idején senki ne tartózkodjon az autóban.

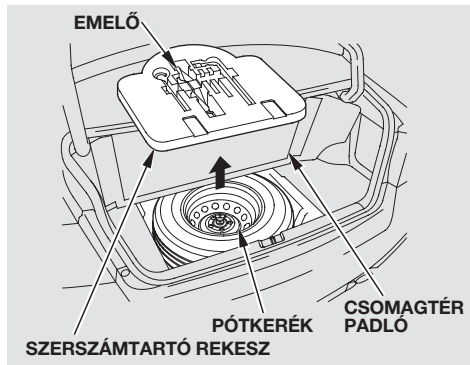

3. A szerszámkészlet a csomagtartóban található. Nyissa ki a csomagtartót, majd a hátsó élénél fogva emelje fel a csomagtér padlót.
   Speciális pótkerékkel szerelt modellek esetén a szerszámkészlet tároló rekesz a pótkerékben található. A felső ábrán normál pótkerékkel szerelt modell és annak szerszámkészlet tartó rekesze látható.

FOLYTATÓDIK

Defektes kerék cseréje

4. A szerszámok és az emelő a szerszámkészlet tároló rekeszben található. Vegye ki a szerszámkészletet a csomagtartóból.

5. Csavarja ki a szárnyas csavart és emelje ki a pótkereket.

6. Ékelje ki az emelendő ponttal átellenes kereket mindkét oldalról.

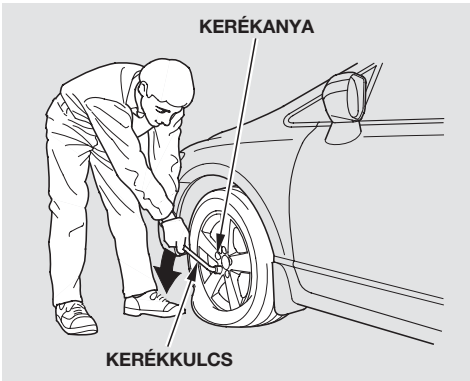

7. Lazítsa meg kerékcsavarokat, félfordulatot téve a kerékkulccsal.

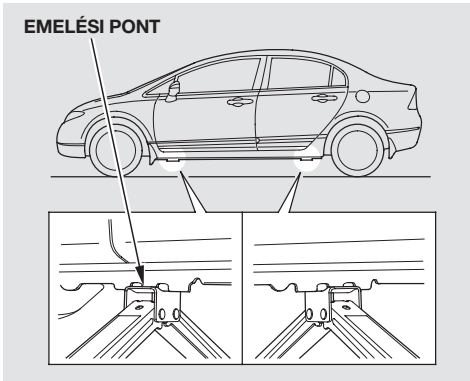

8. Keresse meg a cserélendő kerékhez legközelebb eső emelési pontot. Helyezze az emelőt ezen pont alá és győződjön meg arról, hogy az emelő alja biztonságosan fekszik a földön. Forgassa az emelő karját az óramutató járásával megegyezően, amíg az emelő nem érintkezik az emelési ponttal. Győződjön meg, hogy az emelési pont kiemelkedése belefekszik-e az emelő hornyába.

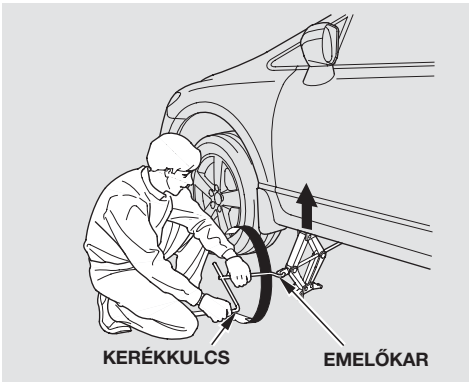

9. Emelje az autót olyan magasra a kerékkulcs és az emelőkar segítségével, amíg a gumi alja már nem érintkezik a talajjal.

10. Csavarja ki a kerékanyákat, majd vegye le a defektes kereket. A kerékanyákat óvatosan fogja meg, mert a vezetés során felmelegedhettek. A defektes kerék belső részét lefelé fordítva tegye le a földre.

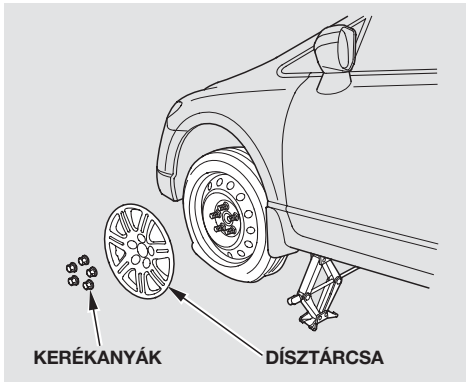

Egyes modellek esetén
Ne feszegesse a dísztárcsát erőszakkal laposfejű csavarhúzó vagy más szerszám segítségével. Mielőtt levenné dísztárcsát, előbb távolítsa el a kerékanyákat.

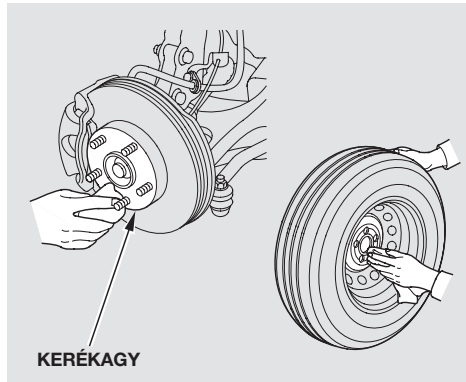

11. A pótkerék felhelyezése előtt tisztítsa meg ruhával a kerék belső részét és a kerékagyat. A kerékagyat óvatosan tisztítsa, mivel a haladás során felforrósodhatott.

FOLYTATÓDIK

Defektes kerék cseréje

12. Tegye fel a pótkereket. Először kézzel csavarja vissza a kerékcsavarokat, majd kulccsal. Egymás után mindig az egymással szemben lévő csavarokat húzza meg úgy, hogy a kerék szilárdan csatlakozzon a kerékagyhoz. Ne húzza meg őket teljesen.

13. Engedje le az autót. a földre, majd távolítsa el az emelőt.

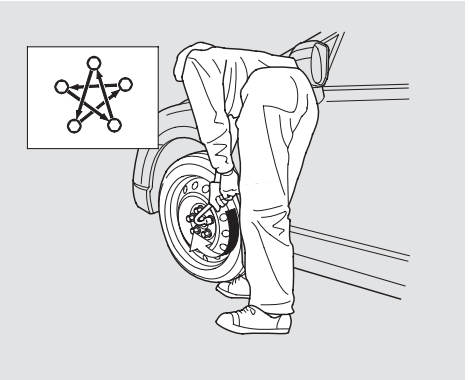

14. Húzza meg a csavarokat — átlós irányban. A legközelebbi szervizben ellenőriztesse a csavarok meghúzási nyomatékát.

    Az előírt nyomaték:
    108 N·m (11 kgf·m)

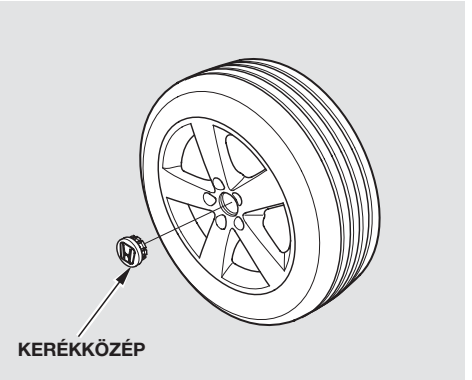

15. Mielőtt a defektes kereket a csomagtérbe teszi, néhány modell esetén a műanyag kerékközepet távolítsa el.

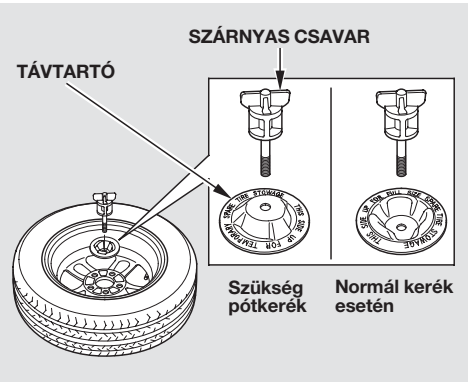

16. Tegye a defektes kereket a pótkerék helyére a külső felével lefelé.

17. Ha autójában speciális pótkerék található, akkor a szárnyas csavarról vegye le a távtartót, fordítsa meg és tegye úgy vissza a csavarra.

18. A szárnyas csavart tegye vissza a helyére és rögzítse megfelelő módon.

19. Tegye vissza a szerszámkészletet és az emelőt a tároló rekeszbe, majd helyezze vissza a tároló rekeszt a csomagtartóba.

⚠ FIGYELMEZTETÉS

Egy esetleges ütközés során az autó belsejében a rögzítetlen tárgyak szabadon repülhetnek és súlyos sérüléseket okozhatnak a bennülőknek.

A pótkereket, az emelőt és a szerszámkészletet biztonságosan rögzítse a vezetés előtt.

20. A dísztárcsát és a kerékközepet a csomagtérben tárolja és győződjön meg róla, nincs-e elrepedve vagy megsérülve.

21. Engedje le a csomagtér padlót és zárja be a csomagtartót.

Ha a motor nem indul

Autójának motorja két fő ok miatt nem indulhat. Ezekre abból lehet következni, amit akkor hall, amikor indítózik, azaz a gyújtáskulcsot START (III) állásba forgatja.

- Alig hall valamit vagy esetleg semmit, az önindító egyáltalán nem, vagy csak nagyon lassan működik.
- Az önindító motorja jól hallhatóan működik, vagy esetleg gyorsabban forog, mint normálisan, ennek ellenére a motor mégsem ugrik be.

Nem, vagy csak nagyon lassan forgatja a motort az önindító

Ha a gyújtáskulcsát START (III) állásba fordítja, nem hallja a motor jellegzetes indítási hangját. Esetleg egyetlen kattanó hangot hall vagy sorozatban hallja a kattogásokat, avagy semmit sem hall. Ilyenkor a következőket ellenőrizze:

- Ellenőrizze a váltózárat. Automata sebességváltó esetén P vagy N állásban kell lennie vagy az önindító nem működik.
- Fordítsa a gyújtáskulcsot ON (II) állásba és kapcsolja be a világítást. Ha a fényerő gyenge vagy a lámpák egyáltalán nem világítanak, akkor lemerült az akkumulátor. A 320 . oldalon olvassa el az **Indítás segédakkumulátorról** fejezetet.
- Fordítsa a gyújtáskulcsot START(III) állásba. Ha a világítás nem gyenge, akkor ellenőrizze a biztosítékok állapotát. Ha a biztosítékok jók, akkor valószínűleg a gyújtáskapcsoló vagy az önindító motor elektromos rendszerében van a hiba. Ilyen esetben szakemberhez kell fordulnia. A 334 . oldalon megtalálja Az autó vontatása fejezetet a szükséges tudnivalókról.

Ha a motor nem indul

Ha a motor indításakor a világítás igen gyenge, indítózás közben elhalványodik, akkor vagy lemerült az akkumulátor, vagy az érintkezései szennyeződtek. Ellenőrizze az akkumulátor és csatlakozóinak állapotát (lásd 300 . oldal). Ilyen esetben meg kell kísérelnie, hogy egy másik akkumulátorról indítsa el autóját (lásd 320 . oldal).

Az önindító megfelelően működik
Ebben az esetben az önindító hangja a megszokott, talán gyorsabb a normálisnál, amikor a gyújtáskulcsot START(III) állásba fordítja, a motor ennek ellenére nem indul.

- Biztos, hogy megfelelően indít? Olvassa el a **Motor indítása fejezetet** a 219 . oldalon.
- Mivel az autóban indítás gátló található, ezért a motor indításához a megfelelő kódolt kulcsra van szükség. Ha olyan kulcsot használ, amely nem a megfelelő kódot tartalmazza, akkor az indítás gátló rendszer visszajelző lámpa a műszerfalon folyamatosan gyorsan villog (lásd 96 . oldal).
- Van elég üzemanyag? A gyújtáskulcs ON (II) állásba fordítása után körülbelül egy perccel figyelje meg az üzemanyagszint jelző állását. Előfordulhat, hogy bizonyos okok miatt a kevés üzemanyagot jelző lámpa nem ég, így nem tudta, hogy fel kell tölteni a tartályt.
- Elektromos hiba is lehet, például az üzemanyag szivattyú nem kap áramot. Ellenőrizze a biztosítékokat (lásd 328 . oldal).
- Üzemanyag ellátást elzáró kapcsolóval felszerelt modellek esetén az üzemanyagot a rendszer elzárhatta. Ilyenkor a rendszert alapállapotba kell helyeznie a kapcsoló megnyomásával. Ezután a motor indítható (lásd 209 . oldal).

Ha mindezeket ellenőrizte, s a motor ennek ellenére sem indul, szakemberre van szüksége. Lásd **Autó vontatása** fejezetet a 334 . oldalon.

Segéd indítás

Jóllehet ez egyszerű műveletnek látszik, mégis sok mindenre kell figyelemmel lennie.

⚠ FIGYELMEZTETÉS

Az akkumulátor felrobbanhat és súlyos sérülést okozhat a közelben tartózkodóknak, ha nem tartja be az előírt utasításokat.

Nyílt láng, szikrát keltő eszköz és gyúlékony anyag ne legyen az akkumulátor közelében.

Az automata sebességváltós autót nem lehet betolással, behúzással indítani.

A segédakkumulátorról való indítás előtt a következőket kell tennie:

1. Nyissa ki a motorháztetőt és ellenőrizze az akkumulátor fizikai állapotát. Igen hideg idő esetén ellenőrizze az elektrolit állapotát. Ha jeges vagy fagyott, ne próbálkozzon másik akkumulátorról indítani, míg a fagyott folyadék fel nem enged.

MEGJEGYZÉS

Ha az akkumulátor nagy hidegben van, akkor a folyadék megfagyhat. Fagyos akkumulátorfolyadék esetén TILOS az autó külső akkumulátorról való indítása, mert az autó saját akkumulátora szétrepedhet vagy felrobbanhat.

2. Kapcsolja ki az összes elektromos fogyasztót: a fűtés és légkondicionáló rendszert, a rádiót, a világítást, stb.. A váltót helyezze üres állásba és kézifékkel rögzítse az autót.

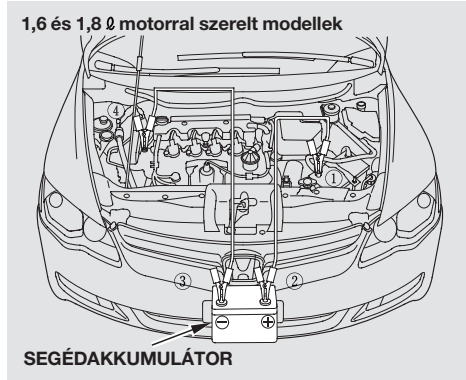

Az ábrán látható számok mutatják az elvégzendő műveletek (csatlakozás) sorrendjét.

2,0 ℓ motorral szerelt modellek

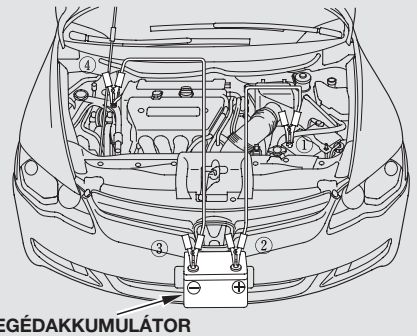

3. Kösse az indítókábelt az autója akkumulátorának pozitív (+) pólusára. Másik végét kapcsolja a segédakkumulátor pozitív (+) pólusára.

1,6 és 1,8 ℓ motorral szerelt modellek

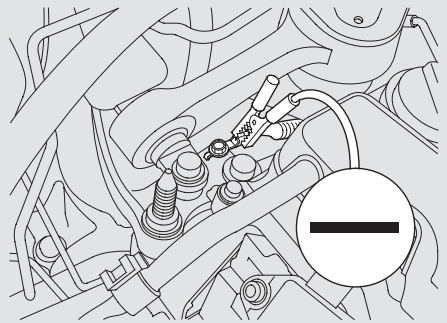

4. A másik indítókábelt kapcsolja a segédakkumulátor negatív (−) pólusára. Ennek másik végét csatolja a testponthoz az ábrának megfelelően. Ez a kábel nem érhet a motor más részeihez.

2,0 ℓ motorral szerelt modellek

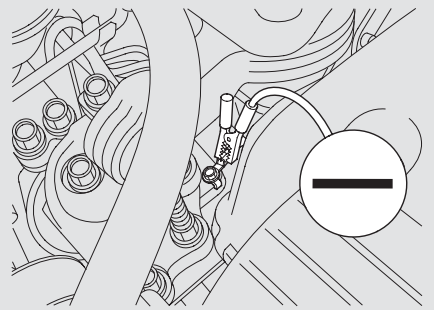

5. Ha segédakkumulátorként másik autó akkumulátorát használja, a segítő autó motorját járassa magas alapjárati fordulatszámon.

6. Indítózzon saját autójával. Ha az önindító még mindig lassan működne, ellenőrizze, hogy a kábelek jól ''fémesen'' érintkeznek-e.

FOLYTATÓDIK

Segéd indítás, A motor túlmelegedése

7. Miután beindult a motorja, előbb a negatív (−) kábelt vegye le autójáról, majd ennek másik végét a segédakkumulátorról. Ugyanebben a sorrendben vegye le a pozitív kábelt is.

   Az indítókábelek végeit tartsa távol egymástól és más, az autón található fém tárgytól, amíg mindet el nem távolította. Ellenkező esetben rövidzárat okozhat.

A motor túlmelegedése

Az autó hűtővizének hőmérséklet mutatója többnyire középső állásban van. Ha nagy melegben emelkedőn vezet, feljebb kúszik. Ha eléri a vörös mezőt, az rendellenességnek számít, ezért meg kell keresni az okát.

Autója több ok miatt is túlhevülhet, például, ha az előírtnál kevesebb a hűtővíz, de a jelenséget más műszaki hiba is kiválthatja. Akár csak a hőmérő mutatója jelzi, akár már gőz csap fel a motorháztető alól, vagy folyik a hűtőfolyadék, minden esetben azonnal kell cselekedni.

MEGJEGYZÉS

Ha a hűtővíz hőmérsékletének mutatója tartósan a vörös mezőben van, a motort súlyos károsodás érheti.

⚠ FIGYELMEZTETÉS

A túlmelegedett motorból feltörő gőz súlyos égési sérülést okozhat.

Ne nyissa ki a motorháztetőt, ha gőzölgést észlel.

1. Húzódjék autójával biztonságos helyre az út szélén. Az automata sebességváltót helyezze P vagy N állásba, majd kézifékkel rögzítse az autót. Kapcsolja ki a hűtő-, a fűtő-, és minden más kiegészítő elektromos berendezést. Kapcsolja be a vészvillogót.

2. Ha gőz jön a motorháztető alól, vagy a hűtővíz folyik, állítsa le a motort. Várja meg, amíg a gőz kiáramlása megszűnik, majd nyissa ki a motorháztetőt.

3. Ha egyik jelenséget sem észleli, hagyja alapjáraton járni a motort, és figyelje a hőmérő mutatóját. Ha túlmelegedést túlterhelés okozza (hosszú, meredek szakaszon való vezetés, igen nagy melegben, bekapcsolt légkondicionálóval), akkor a motor nagyon gyorsan elkezd lehűlni. Ilyenkor várjon, amíg a mutató a fehér mezőbe ér, csak ezután vezessen tovább.

4. Ha a mutató továbbra is a vörös mezőben marad, állítsa le a motort.

5. Keressen esetleges szivárgást a hűtőrendszerben, mint például a hűtőcsőnél. Még minden nagyon forró, legyen nagyon óvatos. Ha a rendszer szivárog, előbb meg kell javíttatni, csak azután vezethet tovább (lásd **Autó vontatása** 334. oldal).

6. Ha nem talál szivárgást, ellenőrizze a hűtőfolyadék szintjét a kiegyenlítő tartályban (lásd 208. oldal).

7. Ha nincs hűtőfolyadék a tartályban, valószínűleg a hűtőben is utána kell töltenie. A hűtőben levő szintet csak akkor ellenőrizze, ha a motor már lehűlt, azaz a motor hőmérséklet kijelző műszer a középső tartományban vagy alatta van.

⚠ FIGYELMEZTETÉS

Ha forró a motor, a hűtősapka lecsavarásakor a hűtővíz kifröccsenhet, ezzel égési sérülést okozhat.

Mielőtt a hűtősapkát kinyitná, mindig várja meg, hogy a motor lehűljön.

8. A hűtősapkát az óramutató járásával ellentétesen kell lecsavarni, amíg nem ütközik, s közben ne nyomja le. Ehhez a művelethez kesztyűt, vagy vastag rongyot használjon. Ezzel kiengedi az esetleges túlnyomást a hűtőből. Amikor a nyomás lecsökkent, nyomja le a sapkát, majd teljesen csavarja le.

9. Indítsa el a motort, a fűtést állítsa a legerősebb fokozatra (automata klíma szabályozó rendszer esetén AUTO állásba “ Hi ”). Töltsön hűtőfolyadékot a tartályba, a MAX jelig. Ha nincs hűtőfolyadék, vizet is használhat. A későbbiekben ne felejtse el, hogy a lehető leghamarabb eredeti hűtőfolyadékkal kell feltölteni a hűtőrendszert.

10. Tegye vissza a hűtősapkát a helyére és szorítsa meg. Indítsa el a motort, és figyelje a hűtővíz hőmérőt. Ha visszamenne a vörös jelig, akkor a motort javíttatni kell (lásd **Autó vontatása** 334. oldal).

11. Ha a hőmérséklet normális értéken marad, ellenőrizze a szintet a kiegyenlítő tartályban. Ha lecsökkent, töltse fel hűtőfolyadékkal egészen a MAX jelig. Ezután tegye vissza és húzza meg a hűtősapkát.

Alacsony olajnyomást jelző lámpa (Vörös)

Ez a lámpa kigyullad, amikor a gyújtáskulcsot ON (II) állásba fordítja, majd elalszik, ha elindítja a motort. Amikor a motor jár, ennek a lámpának sohasem szabad kigyulladnia. Ha elkezd villogni, az azt jelenti, hogy az olajnyomás egy pillanatra leesett, de azután visszatért a normális értékre. Ha a lámpa járó motor mellett folyamatosan ég, az azt jelenti, hogy az olajnyomás megszűnt és súlyos motorkárosodás léphet fel. Minden esetben azonnal cselekednie kell.

MEGJEGYZÉS

Az alacsony olajnyomásnál járó motorban nagyon rövid idő alatt is már súlyos károsodások léphetnek fel. Biztonságos helyre érve azonnal állítsa le a motort.

1. Húzódjék az út szélére és állítsa le a motort. Kapcsolja be a vészvillogót.
2. Várjon néhány percet. Nyissa ki a motorháztetőt és ellenőrizze a olajszintet (lásd 207. oldal). Jóllehet az olajszint és az olajnyomás nincsenek közvetlen kapcsolatban egymással, az alacsony olajszint kanyarodáskor és más manővereknél a nyomás csökkenéséhez vezet.
3. Ha szükséges, annyi olajat töltsön utána, hogy az a nívópálca felső szintjéig érjen (lásd 259. oldal).
4. Indítsa el a motort és figyelje az olajnyomást jelző lámpát. Ha 10 másodpercen belül nem alszik ki a fény, állítsa le a motort. Ilyenkor valószínűleg javítást kívánó szerkezeti hiba következett be. Az autót csak a javítás után lehet használni (lásd **Autó vontatása** 334. oldal).

Európai modelleknél

Ugyanez a visszajelző lámpa borostyán színben kigyulladhat vezetés közben. Ez azt jelenti, hogy a motorolaj szintje alacsony és emlékezteti Önt arra, hogy a motorolaj szintjét ellenőrizze (lásd 207. oldal). Ha borostyán színben villog vezetés közben, az a motorolaj szint érzékelő meghibásodását jelzi.

Olajszintjelző (Borostyánszínű)

Európai modelleknél

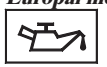

Az Ön autójában a műszerfalon olajszint visszajelző lámpa található. Ha ez a lámpa borostyán színben kigyullad a motor járása közben, akkor a motorolaj szintje alacsony. Óvatosan húzódjon le az út szélére, vízszintes talajon parkoljon le az autójával, állítsa le a motort és hagyja autóját körülbelül 3 percig pihenni.

Ellenőrizze a motor olaj szintjét (lásd 207 . oldal). Ha az olajnyom az alsó jel közelében van vagy alatta, akkor töltsön utána olajat (lásd 259 . oldal).

Ne öntse túl az olajat a nívópálca felső jelzése fölé és ne öntse mellé az olajat a motortérben, mert ez károsíthatja a motort és más alkatrészeket.

Ha nincs tartalék motor olaj az autójában, akkor mértékletesen vezessen a legközelebbi benzinkúthoz vagy szervizhez és töltsön olajat utána. A vezetés során kerülje a hirtelen, a gázpedál teljes lenyomásával járó gyorsítást és a nagy sebességet.

Az olajszint visszajelző lámpa a motor leállításával törölhető. Ha újra útnak indul, akkor a rendszer újra elkezdi ellenőrizni a motorolaj szintjét. Egy kis idő eltelhet addig, amíg a rendszer ismét képes érzékelni a motorolaj alacsony szintjét és a visszajelző lámpa ismét borostyán színben kigyullad. Ha a motorolaj szint visszajelző lámpa ismét kigyullad, akkor a tovább vezetés előtt ellenőriznie kell az olaj szintet és olajat kell utántöltenie.

MEGJEGYZÉS

Ha nem veszi figyelembe a motor olaj szintről szóló visszajelzést és tovább folytatja az utat folyamatosan égő visszajelző lámpával, akkor a motor súlyosan károsodhat.

Ha a borostyán színű visszajelző lámpa villog vezetés közben, az az olaj szint érzékelő meghibásodását jelzi. Mihamarabb ellenőriztesse autóját Márkakereskedőjénél.

Ha a motor felmelegedett, akkor ez a rendszer működésbe lép. Ha a külső hőmérséklet rendkívül alacsony, akkor hosszabb ideig kell vezetnie ahhoz, hogy a rendszer érzékelni kezdje a motor olaj szintjét.

Töltés ellenőrző lámpa, Motorhiba ellenőrző lámpa

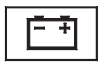

Töltés ellenőrző lámpa

A töltésellenőrző lámpa a gyújtáskulcs ON (II) állásba történt forgatása után kigyullad, majd a motor beindulása után el kell aludnia. Ha járó motor mellett fényesen világít, akkor a generátor nem tölti az akkumulátort.

Azonnal kapcsoljon ki minden elektromos berendezést: rádiót, fűtést, légkondicionálót, hátsó ablak párátlanító, sebességtartó automatika, stb.. Lehetőleg semmilyen elektromos berendezést (pl. elektromos ablakemelőt) ne használjon, ne állítsa le a motort, és különösen vigyázzon arra, nehogy magától leálljon. A motor újraindítása ugyanis az akkumulátor gyors lemerüléséhez vezet.

Ha az elektromos fogyasztók használatát a minimumra csökkentette, még jó néhány kilométert vezethet, mielőtt az akkumulátor teljesen lemerül. Így eljuthat a legközelebbi szervizhez és szerelőhöz.

Motorhiba ellenőrző lámpa

Ha gyújtáskulcsot ON (II) állásba fordítja, akkor a motorellenőrző lámpa kigyullad néhány másodpercre*. Ha a motorellenőrző lámpa menet közben kigyullad, akkor a motorban vagy a befecskendezés és káros anyag kibocsátás ellenőrző rendszerben keresendő a hiba. Ez az állapot még akkor is növeli a fogyasztást és a kipufogógáz károsanyag-tartalmát, ha az autó teljesítőképességében nem észlelne változást. Ilyen körülmények között a motor megrongálódhat.

Ha a lámpa kigyullad, biztonságosan húzódjon az út szélére és állítsa le a motort. Ismét indítsa el a motort és figyelje az ellenőrzőlámpát. Ha változatlanul ég, minél előbb szervizhez kell fordulnia. Ilyenkor nyugodtan vezessen, kerülje a hirtelen gyorsításokat és a nagy sebességen való vezetést.

Ha a lámpa többször kigyullad, jóllehet a fenti eljárás során megszűnik, szintén feltétlenül keresse fel a szervizt.

Ez a visszajelző lámpa a ‘‘D’’ menetfokozat visszajelzővel együtt is kigyulladhat.

* : Ha a gyújtáskapcsoló kulcsot ON (II) állásba fordítja, a motor indítása nélkül, akkor a visszajelző lámpa kigyullad és kb. 20 másodperc hosszan ég európai modellek esetén. Ezután elalszik, vagy különböző körülmények következtében 5 alkalommal villog. Ez teljesen normális: azt mutatja, hogy a jármű károsanyag kibocsátás ellenőrző rendszere önellenőrzést végez.

MEGJEGYZÉS

Ha ég a motorellenőrző lámpa és mégis továbbmegy autójával, a motorban, illetve a befecskendező és káros anyag kibocsátás ellenőrző rendszerben jelentős károsodás keletkezhet. Az ilyen jellegű meghibásodásra nem érvényes a jótállás.

Fékrendszer visszajelző lámpa

A fékrendszer ellenőrző lámpa emlékezeti Önt a kézifék ellenőrzésére a gyújtáskapcsoló ON (II) állásában. A fékrendszer ellenőrző lámpa csak akkor marad égve, ha a kézifék nincs teljesen kiengedve.

Ha egyéb más esetben kigyullad, az azt jelenti, hogy az autó fékrendszere meghibásodott. Legtöbbször ez a fékfolyadék tartályban lévő fékfolyadék alacsony szintjét jelenti. Óvatosan nyomja le a fékpedált, hogy normálisan működik-e. Ha igen, akkor ellenőrizze a fékfolyadék szintjét a következő szervizlátogatás alkalmával (lásd 267. oldal).

Ha alacsony a fékfolyadék szintje, akkor vigye autóját egy Honda márkaszervizbe, ahol ellenőrzik, nincs-e szivárgás, illetve fékbetét kopás.

Amennyiben azonban a fékpedál nem működik normálisan, azonnali ellenőrzésre van szükség. Miután az Ön autójának fékrendszere kétkörös, még mindig két keréken működik a fék. Érezni fogja, hogy a fékpedált sokkal erősebben kell lenyomni és hosszabb úton tudja lenyomni, mielőtt az autó lassulni kezdene. A megállási út megnövekszik.

Úgy lassítson, hogy alacsonyabb sebességi fokozatokba kapcsol. Húzódjon le az út szélére, ahol biztonságosabban haladhat. Miután a fékút jelentősen megnő, ezért kockázatos az autó további vezetése. Célszerű és biztonságosabb az autót ilyenkor mihamarabb elvontatni és megjavíttatni (lásd **Autó vontatása** 334. oldal).

Ha feltétlenül szükséges ilyen állapotban az autó további vezetése egy rövid szakaszon, akkor lassan és óvatosan vezessen.

Amennyiben a fékrendszer ellenőrző lámpa az ABS visszajelző lámpával együtt gyullad ki, azonnal vigye autóját Honda márkakereskedésbe és vizsgáltassa meg az autóját.

Biztosítékok

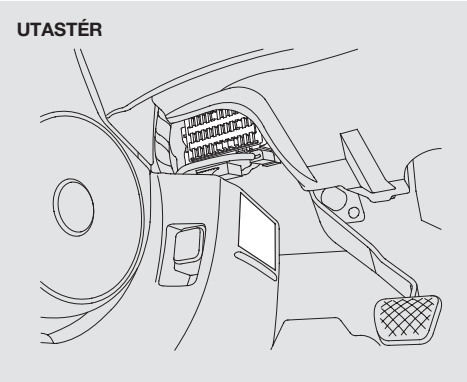

Az autóban található biztosítékok két biztosíték dobozban helyezkednek el.

Az utastéri biztosíték tábla a vezető oldalán, a bal alsó sarokban található.

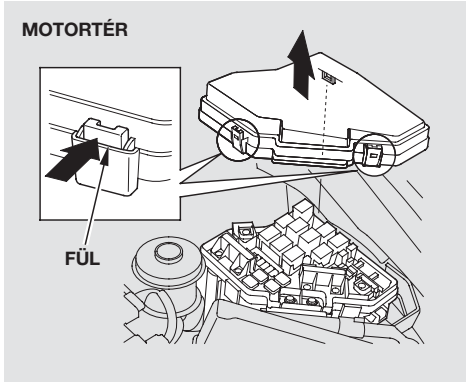

A motortéri biztosíték doboz a motortér bal oldalának hátsó részén helyezkedik el. A fedél levételéhez nyomja be a fület az ábrának megfelelően.

Biztosítékok ellenőrzése és cseréje

Ha az autó valamelyik elektromos egysége nem működik, az első teendő a biztosítékok ellenőrzése. A biztosítékdoboz fedelén levő leírás, illetve a 332 . és 333 . oldalon található táblázat megmutatja, melyik biztosíték milyen feladatot lát el. Először a működésképtelen egységek biztosítékait ellenőrizze, de a legjobb, ha minden egyes biztosítékot megnéz, mielőtt másutt keresné a hibát. Cserélje ki a kiégett biztosítékokat, majd ellenőrizze a megfelelő egység működését.

1. A gyújtáskulcsot fordítsa LOCK (0) állásba. Ellenőrizze, hogy a világítás és minden más fogyasztó kikapcsolt állapotban legyen.

2. Vegye le a motortéri biztosíték doboz fedelét.

06/05/29 12:36:36 3WSNBH00_332

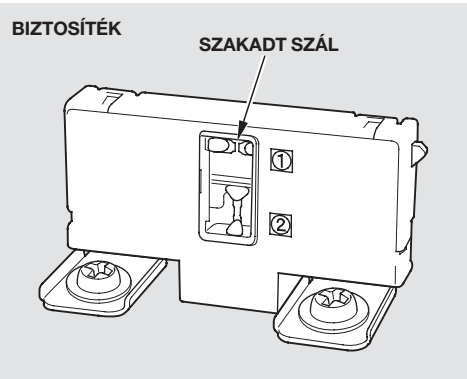

3. Ellenőrizzen minden egyes nagyméretű biztosítékot a motortérben. Szabad szemmel is látszik, ha valamelyik fémszál meg van szakadva. A biztosítékokat csillag csavarhúzóval tudja kivenni.

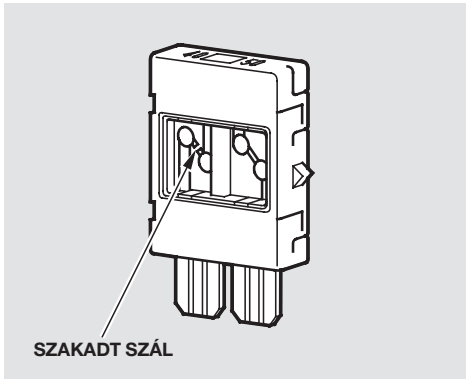

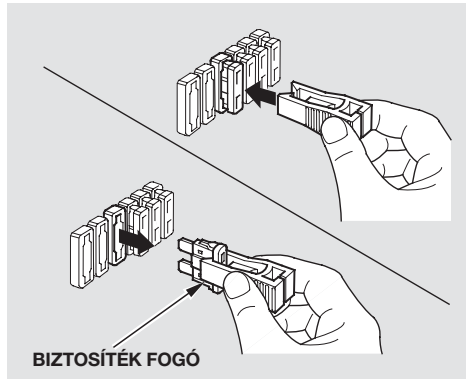

4. Ellenőrizze a kisebb biztosítékokat a motortérben, és az összes biztosítékot az utastérben. A biztosítékokat a motortéri biztosíték dobozban található fogóval tudja kivenni és visszatenni.

FOLYTATÓDIK

Biztosítékok

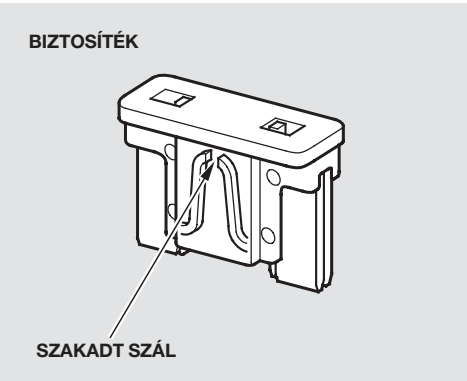

5. A kiégett biztosítékban a fémszál megszakadt. Ha szükséges, ugyanolyan vagy gyengébb tartalék biztosítékot tegyen a kiégett helyére.

Ha nem tud továbbhaladni az autóval és nincs tartalék biztosítéka, akkor olyan áramkörből vehet ki ugyanolyan vagy alacsonyabb értékűt, amelyiket nem kell bekapcsolnia. (Ha például nincs szüksége a rádióra, ennek biztosítékát ideiglenesen felhasználhatja, stb.).

Ha a kiégett biztosítékot gyengébbel helyettesíti, előfordulhat, hogy az is kiég. Ez tulajdonképpen nem jelent hibát, a kiégettet a leghamarabb megfelelő teljesítményű biztosítékkal kell pótolni.

MEGJEGYZÉS

Az előírtnál nagyobb erősségű, azaz nagyobb amperszámú biztosíték használata miatt az autó elektromos rendszere károsodhat. Ezért javasoljuk a gyengébb biztosíték ideiglenes használatát.

6. Ha a megfelelő erősségű új biztosíték is rövidesen kiégne, akkor az autónak minden bizonnyal komoly elektromos hibája van. Ilyenkor hagyja a kiégett biztosítékot a helyén és forduljon szerelőhöz.

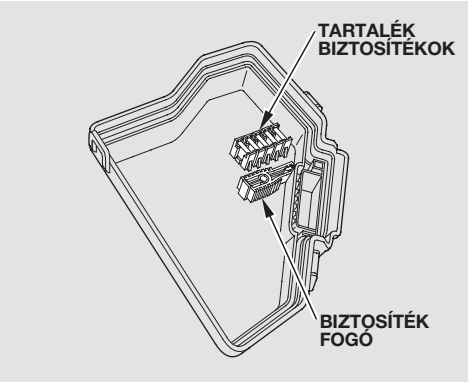

Az Ön autójában a motortéri biztosíték doboz fedelének hátoldalán tartalék biztosítékok találhatóak.

Amennyiben az eleektromos ablakemelő biztosítékát eltávolították, akkor a vezető oldali ablak AUTO működése megszűnik. Ebben az esetben ezt a funkciót újra be kell állítani, illetve tanítani (lásd 115 . oldal).

Egyes modellek esetén
Amennyiben a rádió biztosítékát kivették, a gépkocsi audio rendszere kikapcsolja magát. Ilyen esetben, amikor újra bekapcsolja a rádiót, akkor a ‘‘CODE’’ (KÓD) felirat jelenik meg a kijelzőn. A program gombok segítségével adja meg a rádió 5 jegyű kódját (lásd 193 . oldal).

Ha az audio rendszer kikapcsolta magát, akkor a rádióba integrált digitális óra beállítása törlődik. Az audio rendszer fejezetben leírtaknak megfelelően állítsa be újra a helyes időt.

Biztosítékok elhelyezkedése

MOTORTÉRI BIZTOSÍTÉKDOBOZ

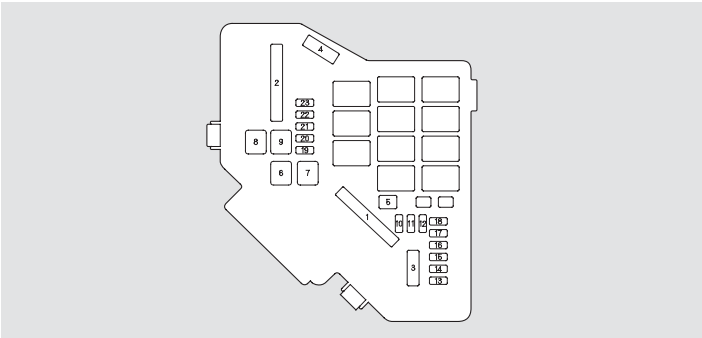

BIZTOSÍTÉK DOBOZ CÍMKE

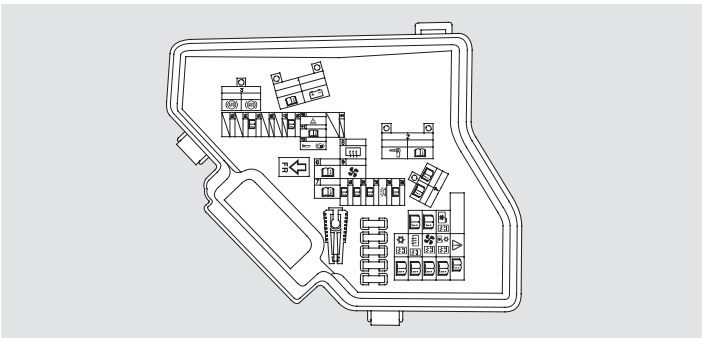

A motortéri biztosítékok fajtája a különböző modellekben kissé eltérhetnek egymástól. Néhány modell esetén a biztosítékok elhelyezkedése szimbólumokkal van megjelölve a biztosíték doboz címkén. Vegye figyelembe az alábbiakban található tábla értékeit autója biztosítékainak azonosítására.

Sorszám	Védett áramkör
1	Főbiztosíték
	Elektromos szervokormány (EPS)
2	Opcionális
	Gyújtáskapcsoló fő biztosíték
3	ABS motor
	ABS F/S
4	Fényszóró fő biztosíték
	Elektromos ablakemelő fő biztosíték
5	Nem használt
6	Ventilátor motor
7	Ventilátor fő biztosíték
8	Hátsó szélvédő jégtelenítő
9	Légbefúvó
10	Vészvillogó
11	FI üzemanyag befecskendező
12	Kézifék, kürt

Sorszám	Védett áramkör
13	Nem használt
14	Nem használt
15	Olaj szint érzékelő
16	Nem használt
17	Nem használt
18	Gyújtótekercs
19	FI üzemanyag befecskendező főbiztosíték
20	Légkondícionáló kuplung
21	DBW elektromos gázpedál
22	Utastér világítás
23	Vészáramkör

* : Néhány modell esetén

Biztosítékok elhelyezkedése

BIZTOSÍTÉK TÁBLA CÍMKE

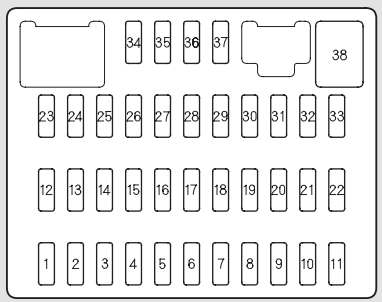

BIZTOSÍTÉK DOBOZ CÍMKE

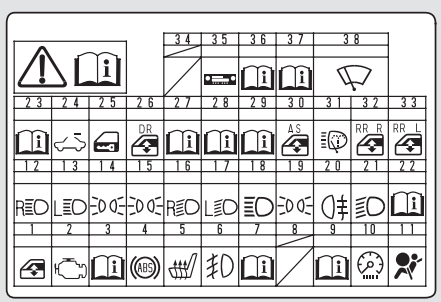

Az utastéri biztosítékok fajtája a különböző modellekben kissé eltérhetnek egymástól. Néhány modell esetén a biztosítékok elhelyezkedése szimbólumokkal van megjelölve a biztosíték tábla címkén. Vegye figyelembe az alábbiakban található tábla értékeit autója biztosítékainak azonosítására.

Sorszám	Védett áramkör
1	Elektromos ablakemelő
2	Üzemanyag szivattyú
3	IG1 ACG
4	ABS
5	Ülésfűtés*
6	Első ködlámpák*
7	Nem használt
8	Nem használt
9	ODS (Utasfelismerő rendszer)*
10	Mérőműszerek
11	SRS
12	Jobb oldali távolsági fényszóró
13	Bal oldali távolsági fényszóró
14	Kisebb világítások (Utastér)
15	Kisebb világítások (Külső)
16	Jobb oldali tompított fényszóró
17	Bal oldali tompított fényszóró
18	Távolsági fényszóró fő biztosíték
19	Kisebb világítások fő biztosíték
20	Hátsó ködlámpa*

Sorszám	Védett áramkör
21	Tompított fényszóró fő biztosíték
22	IG1 HAC*
23	STS
24	Napfénytető*
25	Központi zár
26	Bal oldali első elektromos ablakemelő
27	HAC opcionális
28	Hátsó kiegészítő elektromos aljzat*
29	Tartalék
30	Jobb oldali első elektromos ablakemelő
31	Fényszóró mosó*
32	Jobb oldali hátsó elektromos ablakemelő
33	Bal oldali hátsó elektromos ablakemelő
34	Nem használt
35	Tartalék, Rádió
36	IG2 HAC
37	Nappali világítás*
38	Első ablaktörlő

* : Néhány modell esetén

Autómentés, vontatás

Az autó elszállítására csak megfelelően képzett, hivatásos országúti segélyszolgálatot vegyen igénybe. Sose vontassák autóját egy másik személyautóval, pusztán kötél vagy lánc segítségével, mert ez nagyon veszélyes.

Három gyakori és népszerű módja van a vontatásnak.

Szállítás autóval — Az autómentő rakterére veszi az elromlott autót. **A mentésnek ez a legjobb módja.**

Szállítás kerékemeléssel — A vontató autóból az első vagy a hátsó kerekek alá gurulózsámolyt raknak. **A vontatott autó másik kerékpárja a földön marad.**

Szállítás akasztással — Az autószállító ebben az esetben drótkötelet és kampókat használ. Ezeket a kampókat az autó egy bizonyos részénél a karosszériára vagy a futóműre akasztják és az autó azon részét megemelik. Ennél a módszernél megsérülhet a futómű is, a karosszéria is. **Az ilyen típusú vontatás nem megengedett az Ön autója számára.**

Ha sérülés esetén autóját mindenképpen úgy kell vontatni, hogy a két első kereke a földön gurul, akkor a következőket kell tennie:

Kézi sebességváltó:
- Engedje ki a kéziféket.
- Tegye a sebességváltót üres fokozatba.

Automata sebváltó:
- Engedje ki a kéziféket.
- Indítsa be a motort.
- Kapcsoljon D, majd N állásba.
- Állítsa le a motort.

MEGJEGYZÉS

A nem megfelelő vontatás a sebességváltó károsodását okozza. Az említett műveleteket pontosan tartsa be. Ha nem tudná a váltót a megfelelő fokozatba kapcsolni, vagy a motort elindítani (automata sebességváltó esetén), akkor az autó szállítását csak olyan autómentővel javasoljuk, amelyik platójára emeli.

Autója vontatásakor a maximális megengedett sebesség 80 km/h, de inkább az 55 km/h sebességet javasoljuk, amennyiben az autó első kerekei a földön gurulnak.

Amennyiben autóján első alsó spoiler található, vontatás előtt szerelje le a sérülések elkerülése végett.

MEGJEGYZÉS

Az autót a lökhárítóknál fogva húzni vagy megemelni nem szabad, mert ez súlyos károsodást okoz. A lökhárítók nem bírják el az autó súlyát.

A vontatókötelet ne olyan szögben rögzítse autójához, hogy az nekiütközhessen az autója lökhárítójához. Hogy megelőzze autója sérülését, védőszalaggal védje autója első lökhárítóját.

Amennyiben autóját úgy vontatják, hogy mind a négy kereke a földön gurul, akkor győződjön meg arról, hogy megfelelően tervezett és felszerelt vonóhorgot használ. Az előzőekben leírtaknak megfelelően készítse elő autóját vontatásra. Hagyja a gyújtáskapcsoló kulcsot ACCESSORY (I) állásban, hogy ne kapcsoljon be a kormányzár. A rádiót és az összes elektromos fogyasztót kapcsolja ki, hogy ne merítsék le az akkumulátort.

MEGJEGYZÉS

Ha a kormányzár be van kapcsolva, akkor a kormánymű megsérülhet. Hagyja a gyújtáskapcsoló kulcsot ACCESSORY (I) állásban és vontatás előtt győződjön meg arról, hogy a kormánykerék szabadon elforgatható.

Műszaki Adatok

Ebben a fejezetben autója műszaki adatait, az azonosítási számok elhelyezését ismertetjük. A műszaki érdeklődésű autótulajdonosok számos elektromos és mechanikai egység adatait is megtalálják.

Azonosító számok 338
Műszaki adatok 340
Háromfokozatú katalizátor 346

Azonosító számok

Autójában több helyen is talál azonosítási számokat.

1. Az alvázszám a motortérben, a tűzfalba van beleütve.

2. A motorszám a motorblokkba van beleütve.

3. A sebességváltó száma a sebességváltó házának tetejére van felcímkézve.

Ne tévessze össze a motorszámot és a sebességváltó azonosítási számát.

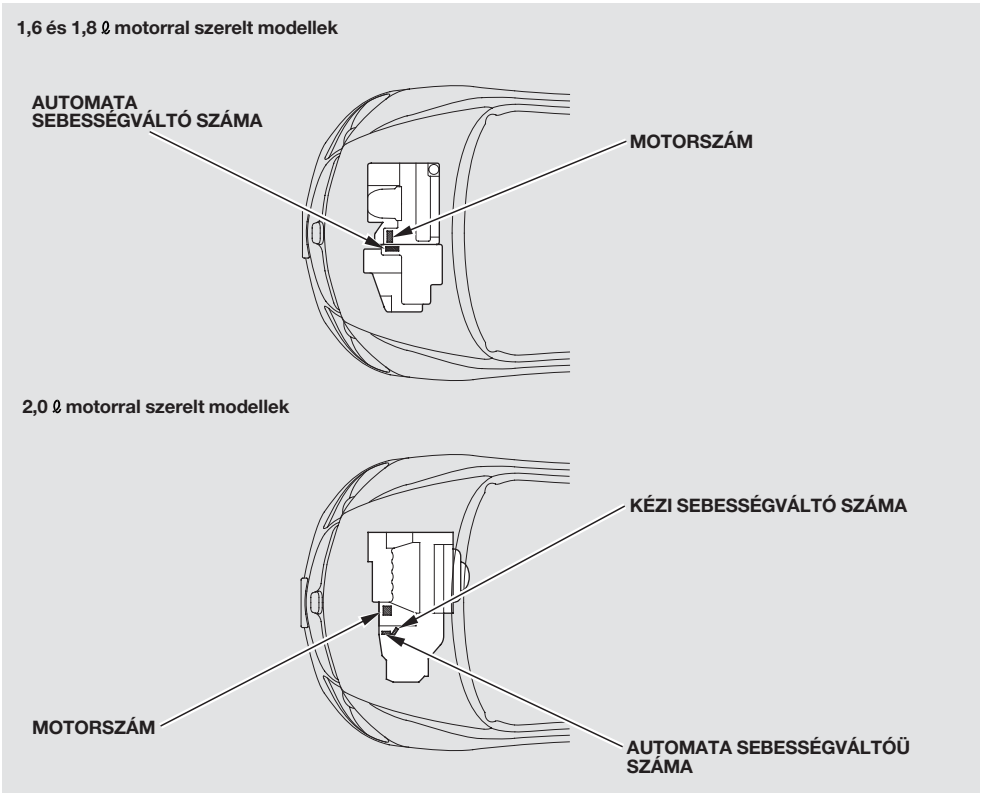

Néhány modell esetén az alvázszámot megtalálja a motortérben a tűzfalba beütve. Ennek leolvasásához a motortér hátsó részén található fedelet csúsztassa el. Győződjön meg arról, hogy a fedél le lett csukva a motorháztető zárása előtt.

Néhány modell esetén az alvázszám/alváz- és motorszám a vezető oldali ajtóoszlopra erősített fémlapon is megtalálható.

Néhány modell esetén az alvázszám a vezető oldali ajtóoszlopon lévő fémlapon található.

Néhány modell esetén az alvázszám a vezető oldali ajtóoszlopra erősített fémlapon és a műszerfal tetejére erősített táblán is megtalálható.

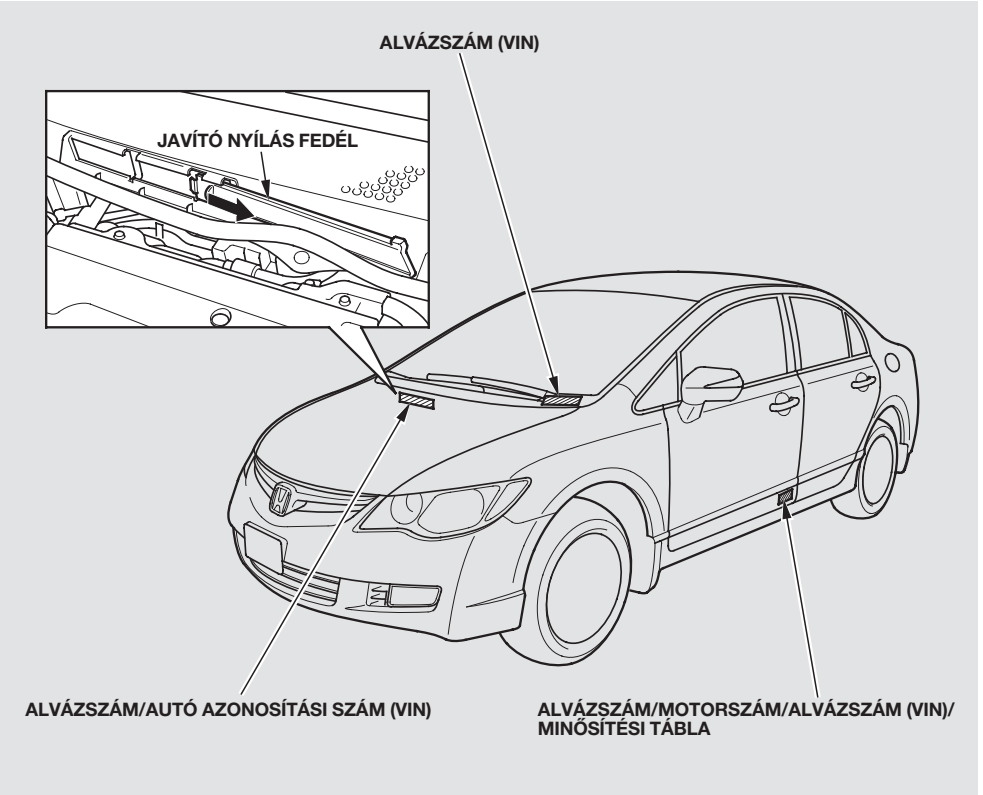

Műszaki adatok

Méretek

Hosszúság		4.545 mm
Szélesség		1.750 mm
Magasság		1.435 mm 1.450 mm*3
Tengelytáv		2.700 mm 2.698 mm*3
Nyomtáv	Első	1.505 mm 1.500 mm*2
	Hátsó	1.550 mm 1.545 mm*1 1.530 mm*2

*1 : Európai modelle
*2 : Szaúd-arábiai modell
*3 : Nagy szabadmagassággal rendelkező modellek esetén

A vonóhorog felerősítési és csatlakozási pontjai

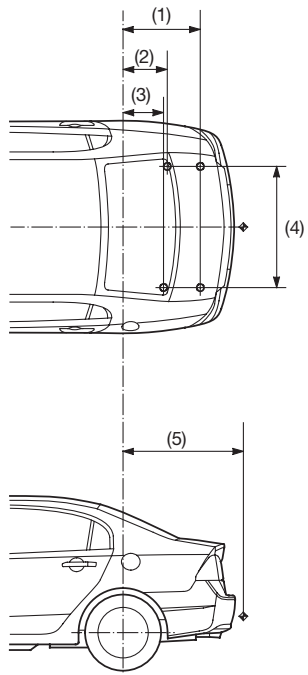

Sorszám	Méretek
(1)	659 mm
(2)	375 mm
(3)	360 mm
(4)	994 mm
(5)	1.008 mm

MEGJEGYZÉS:
1. ○ jelzi a vonóhorog felerősítési pontjait.
2. ✦ jelzi a vonóhorog és az utánfutó csatlakozó pontját.

Tömeg

Saját tömeg			1.194 – 1.263 kg
Kézi sebességváltó			1.195 – 1.225 kg*2
Automata sebességváltó			1.221 – 1.291 kg
			1.225 – 1.255 kg*2
			1.221 – 1.292 kg*5
Max. megengedett össztömeg*1 Max. megengedett legnagyobb tengelyterhelés*1			Lásd a vezető oldali középső ajtóoszlopon lévő fémlap vagy kérjen információt a Márkakereskedőjétől.
Max. megengedett össztömeg*2		Lxi	1.620 kg
		Exi	1.640 kg*3
		VTi	1.665 kg*4
Max. megengedett legnagyobb tengelyterhelés*2	Lxi	Első	860 kg
		Hátsó	760 kg
	Exi	Első	860 kg*3
			890 kg*4
	VTi	Hátsó	775 kg

∗1 : Európai modelle
∗2 : Szaúd-arábiai modell
∗3 : Kézi sebességváltóval szerelt modellek
∗4 : Automata sebességváltóval szerelt modellek
∗5 : Dél-afrikai modell

Legnagyobb vontatható tömeg (EU)*6	Fékezett utánfutó	M/T	1.200 kg
		A/T	1.000 kg
	Nem fékezett utánfutó		500 kg
Legnagyobb max. megengedett vonóhorog terhelés			70 kg

∗6 : Az alábbiak csak a német típusokra vonatkoznak.
A legnagyobb vontatható tömeg adatok 12 %-os emelkedőig érvényesek. Ennek növelése érdekében az autó dokumentumait kell irányadónak tekinteni vagy a legközelebbi márkakereskedő segítségét kérni.

FOLYTATÓDIK

Műszaki adatok

Motor

Típus	1,6 ℓ motor*1	Vízhűtéses négyütemű SOHC VTEC soros, négyhengeres benzinmotor
	1,8 ℓ motor*2	
	2,0 ℓ motor*3	Vízhűtéses négyütemű DOHC VTEC soros, négyhengeres benzinmotor
Furat x löket	1,6 ℓ motor	81 x 77,4 mm
	1,8 ℓ motor	81 x 87,3 mm
	2,0 ℓ motor	86 x 86 mm
Hengerűrtartalom	1,6 ℓ motor	1.595 cm^3
	1,8 ℓ motor	1.799 cm^3
	2,0 ℓ motor	1.998 cm^3
Max. teljesítmény*4	1,8 ℓ motor	104 kW (140 LE)/6 300 ^{1}/min
Max. nyomaték*4	1,8 ℓ motor	173 N·m (17,7 kgf·m)/4 200 ^{1}/min

∗1 : Motortípusok: R16A1
∗2 : Motortípusok: R18A1
∗3 : Motortípusok: K20Z2
A motortípusok beazonosításához lapozzon a 338. oldalra.
∗4 : Szaúd-arábiai modell

Motor

kompresszió viszony	1,6 ℓ motor	10,5 : 1	
	1,8 ℓ motor	10,5 : 1	
	2,0 ℓ motor	9,6 : 1	
Gyújtó Gyertyák*1	1.6 ℓ SOHC VTEC motor (R16A1)*2 1.8 ℓ SOHC VTEC motor (R18A1)*2	NGK : DENSO :	IZFR6K-11S SKJ20DR-M11S
	2.0 ℓ DOHC VTEC motor (K20Z2)*2	NGK : DENSO :	IZFR6K-11 SKJ20DR-M11

∗1 : Ellenőrizze az autóban található gyújtógyertyák típusát vagy kérje Márkakereskedője segítségét a cseréhez.
∗2 : A motortípusok beazonosításához lapozzon a 338. oldalra.

Folyadékmennyiségek

Üzemanyagtank	Körülbelül	50 ℓ
Hűtőfolyadék		
Kézi sebességváltó		
	Változás*1	5,2 ℓ 4,3 ℓ*2
	Összesen	6,5 ℓ 6,6 ℓ*2
Automata sebességváltó		
	Változás*1	5,5 ℓ 4,2 ℓ*2
	Összesen	7,1 ℓ 6,5 ℓ*2
Motorolaj	Változás*3	
	Szűrővel együtt	3,7 ℓ 4,2 ℓ*2
	Szűrő nélkül	3,5 ℓ 4,0 ℓ*2
	Összesen	4,5 ℓ 5,3 ℓ*2

∗1 : Beleértve a kiegyenlítő tartályban és a motorban maradó mennyiséget is.
A kiegyenlítő tartály térfogata: 0,4 ℓ
∗2 : 2,0 ℓ motorral szerelt modellek
∗3 : Kivéve a motorban maradó olajat

Folyadékmennyiségek

Kézi sebességváltó olaj	Változás	1,4 ℓ*1 1,5 ℓ*2
	Összesen	1,6 ℓ*1 1,7 ℓ*2
Automata sebességváltó folyadék	Változás	2,4 ℓ
	Összesen	5,9 ℓ
Ablakmosó folyadék tartály		2,5 ℓ 4,5 ℓ*3 5,8 ℓ*4

∗1 : 1,6 ℓ motorral és 5 sebességes kézi váltóval szerelt modellek
1,8 ℓ motorral, 5- és 6 sebességes kézi váltóval szerelt modellek
∗2 : 2,0 ℓ motorral és 5 sebességes kézi váltóval szerelt modellek
∗3 : Fényszóró mosó nélküli európai modellek, dél-afrikai modellek és néhány afrikai modell esetén
∗4 : Fényszóró mosóval felszerelt modellek esetén

FOLYTATÓDIK

Műszaki adatok

Gumiabroncs

Méret/guminyomás	A gumiabronccsal kapcsolatban nézze meg a vezető oldali középső ajtóoszlopon található címkét, vagy kérje Márkakereskedője segítségét.

Futómű beállítási értékek

Összetartás	Első	0,0 mm
	Hátsó	össze 2,0 mm
Dőlés	Első	0° 0°14′*
	Hátsó	−0°30′ −0°40′*
Utánfutás	Első	7° 6°48′*

* : Nagyobb szabadmagasságú autók esetén

Első felfüggesztés

Típus	Első	Hátsó felfüggesztés
	Hátsó	Dupla keresztlengőkaros

Kormánymű

Típus	Fogasléces, elektromos szervo/ hidraulikus szervo rásegítéssel

Tengelykapcsoló

Típus	Száraz, egytárcsás, tányérrugós

Fék

Típus	Szervo rásegítéses
Elöl	Belső ventilációs tárcsafék
Hátsó	Tárcsafék vagy dobfék
Kézifék	Mechanikus

Műszaki adatok

Akkumulátor

Kapacitás	12 V — 36 AH/5 HR 12 V — 45 AH/20 HR

Biztosítékok

Utastéri	Lásd a 333. oldal vagy a műszerfal alsó sarkában, a vezető oldalán található címke.
Motortéri	Lásd 332. oldal, illetve a biztosítékdoboz fedelén lévő címke.

Világítás

Fényszórók (tompított)*1	12 V — 51 W (HB4) 12 V — 35 W*1
Fényszórók (távolsági)	12 V — 60 W (HB3)
Első irányjelzők	12 V — 21 W (Borostyán)
Első helyzetjelzők	12 V — 5 W
Oldalsó irányjelzők*2 (sárvédőben)	12 V — 5 W (Borostyán)
Hátsó irányjelzők	12 V — 21 W (Borostyán)
Fék/hátsó világítás	12 V — 21/5 W
Tolatólámpa	12 V — 18 W
Hátsó lámpák*2	12 V — 5 W
Hátsó ködlámpa*2	12 V — 21 W
Rendszámtábla világítás	12 V — 5 W
3. féklámpa	12 V — 21 W
Térképolvasó lámpák	12 V — 8 W
Mennyezetvilágítások	12 V — 8 W
Csomagtér világítás	12 V — 5 W
Irányfény*2	12 V — 3,4 W
Első ködlámpák*2	12 V — 55 W (H11)

*1 : Nagyfeszültségű gázkisülés elvén működő tompított fényszóróval szerelt modellek esetén. Az izzócserét Honda Márkakereskedőjénél végeztesse el.

*2 : Néhány modell esetén

Háromfokozatú katalizátor

A háromfokozatú katalizátor nemesfémeket, platinát és ródiumot tartalmaz. Ezek a fémek meggyorsítják a vegyi reakciókat és átalakítják az égéstermékeket. A katalizátor háromfokozatú katalizátornak hívják, mivel háromféle káros anyagot semlegesít: eredményesen állja útját a szén-monoxidnak, a nitrogén-oxidnak és a szénhidrogéneknek. A katalizátort annak elhasználódása után csak eredeti Honda vagy azzal megegyező minőségű új katalizátorra cserélje ki.

A katalizátor igen magas hőfokon működik, ezért bármilyen égő anyagot lángra lobbanthat. Autójával ne álljon száraz, magas fűvel, levelekkel vagy egyéb gyúlékony anyaggal borított helyre.

Ha a katalizátor meghibásodik, szennyezi a környezetet, s a motor sem működik tökéletesen. A katalizátor hibátlan működésének érdekében tartsa be a következőket.

1.6 és 1.8 ℓ motorral szerelt modellek

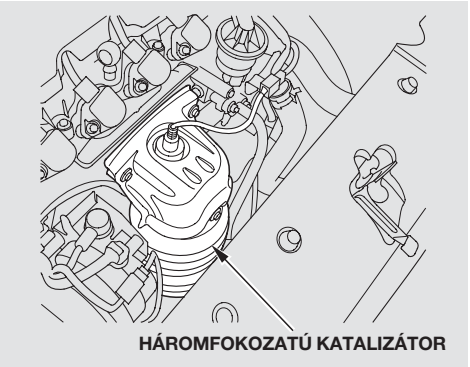

- Mindig ólommentes benzint tankoljon. Már a legkisebb mennyiségű ólomtartalmú benzin is tönkreteszi a katalizátort.

2,0 ℓ motorral szerelt modellek

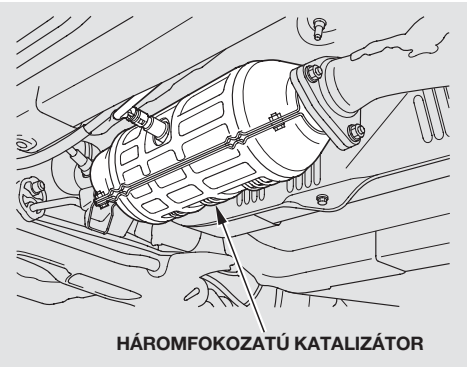

- A motor mindig legyen előírásszerű állapotban.
- Műszerekkel ellenőriztesse és javíttassa meg autóját, ha tovább jár leállítása után, ha egyenetlenül jár, ha gyújtása nem előírt, ha nem működik megfelelően.

A

Ablaktörlő lapátok
Csere ... 291
Működés ... 87
ACCESSORY (gyújtáskulcs pozíció) ... 97
Adalékok, motorolaj ... 259
Adattáblák ... 340
Ajtók
Központizár ... 98
Zárás és nyitás ... 98
Ajánlott kapcsolási sebesség tartomány ... 221
Akkumulátor
Adatok ... 345
Karbantartás ... 300
Segédakkumulátorról indítás ... 320
Töltés ellenőrző lámpa ... 74, 326
Alacsonyabb sebességi fokozat, Visszaváltás ... 220
Alacsony hűtőfolyadék szint ... 209
Alacsony üzemanyag szint visszajelző lámpa ... 80
Alsó rögzítési pontok ... 49
Alumínium keréktárcsák, tisztításuk ... 305
Alvázszám ... 339
A motor indítása ... 219
Hideg időben, nagy magasságban ... 219
Lemerült akkumulátor esetén ... 320
Audio rendszer ... 145
Audiorendszer ... 145
Audio távkapcsolók ... 193
Automata sebességváltó ... 224
Folyadékmennyiség ... 343
Folyadékszint ellenőrzése ... 265
Váltás ... 225
Váltófokozatok ... 225
Váltókar állás visszajelző lámpa ... 224
Változár oldása ... 232
Automata övfeszítő ... 23
Autó alja, tisztítás ... 310
Autó azonosítási szám ... 338, 339
Autómentő ... 334
Autó tárolása ... 302
Autó tárolás ... 302
Autóápolás ... 303
A vonóhorog felerősítési és csatlakozási pontjai ... 340
Az autó felemelése ... 314
Azonosítási tábla ... 339
Átalakítások ... 213

B

Behajtható külső tükör ... 119
Belsővilágítás ... 128
Belső visszapillantó tükör ... 118
Benzinkútnál elvégezhető teendők ... 205
Bevezetés ... i
Biztonsági bölcső ... 41
Alsó rögzítési pontok ... 49
Heveder rögzítési pontok ... 57
Biztonsági feliratok, elhelyezkedés ... 66
Biztonsági gyermekülés ... 34, 41
Biztonsági gyermekülések az EU országaiban ... 47
Biztonsági jellemzők ... 9
Biztonsági övek ... 10
Légzsákok ... 12
Biztonsági öv cseréje baleset után ... 24

FOLYTATÓDIK

Tárgymutató

Biztonsági övek 10, 21
Automata övfeszítő 23
Emlékeztető lámpa és hangjelzés..... 21, 74
Használat terhesség során 19
Hárompontos biztonsági öv 17, 22
Karbantartás..... 24
Rendszer elemei..... 22
Tisztítás..... 309
További információk 21
Biztonsági övek 10, 21
Biztonsági övek, Ülés 10, 21
Biztonsági üzenetek..... ii
Biztosítékok, ellenőrzés 328
Blokkolásgátló (ABS)
Működés..... 235
Visszajelző..... 77, 235

C

CD lejátszó hibakódok..... 159, 187
CD lejátszó..... 155, 175
CD lemezek ápolása..... 158, 186
CD váltó hibaüzenetek 160, 188
CD váltó 157, 176
Csere információk
Ablaktörlő lapátok 291
Biztossítékok 328
Gumik..... 296
Gyújtógyertyák 342
Izzók..... 272
Levegőszűrő..... 269
Pollenszűrő 289
Terv..... 251
Üzemanyagszűrő..... 271
Csomagok szállítása..... 214
Csomagok tárolása..... 214
Csomagtartó..... 105
Csomagtartó nyitva visszajelző lámpa 79
Nyitás..... 105
Csomagtér, nyitása a..... 206
Címke, azonosító..... 339

D

Defektes gumi, csere 313
Defektes kerék cseréje..... 313

E

Elektromos ablakok 114
Elektromos szervokormány (EPS)
visszajelző..... 75
Ellenőrzések, indulás előtt 218
Ellenőrzés, gumiabroncs..... 294
Első ködlámpák 89, 90
Első légzsákok 12, 26
Első ülés 106
Beállítás..... 106
Fűtések 112
Légzsákok 12, 27
Emelő, gumi..... 313
Emlékeztető visszajelző lámpák 72

F

Fagyálló folyadék..... 261
Fejtámlák..... 107
Felcserélés, gumiabroncsok..... 295
Felnőttek és tinédzserek védelme 14
Tanács terhes nőknek..... 19
További biztonsági előírások 19
Feltöltési mennyiségek..... 343
FIGYELMEZTETÉS magyarázatai ii
Folyadékok
Ablakmosók 264
Automata sebességváltó 265
Fék..... 267
Kuplung..... 268

Kézi sebességváltó 267
Szervokormány 268
Fontos biztonsági előírások 8
Fordulatszámmérő 82
Futófelület kopása 294
Fékek
Bejáratási időszak, új vezetékek 204
Blokkolásgátló (ABS) 235
Folyadékok 267
Izzócsere 278
Kopásjelzők 234
Parkolás 120
Rendszer visszajelző 77, 327
Fékrendszer 234
Fénykürt 93
Fényszórók
Bekapcsolás 88
Emlékeztető hangjelzés 88
Fényszóró visszajelző 79
Halogénizzók cseréje 274
Irányzás 274
Mosó 87
Nappali világítás 88
Tompított világítás, Bekapcsolva 88
Állító 113
Fényszóró kapcsoló 88
Fényszórók 88
Függöny légzsákok 30
Fűtés és hűtés
Manuális rendszer 134
Fűtött tükör 119

G

Gazdaságosság, üzemanyag 211
Gumi, hogyan cserélje defekt esetén 313
Gumik 293
Adatok 344
Csere 296
Ellenőrzés 294
Felcserélés 295
Guminyomás 293
Hógumi 298
Karbantartás 295
Kopás ellenőrzése 294
Láncok 298
Légnyomás 293
Speciális pótkerék 312
Guminyomások 293
Gyerekzár 100
Gyermekek biztonsága 34
Alsó rögzítési pontok használata 49
Csecsemők biztonsága 41
Hevederrel ellátott biztonsági gyermekülés használata 57
Kisgyermekek biztonsága 43
Nagyobb gyermekek biztonsága 60
Gyermekek biztonsága 34
Alsó rögzítési pontok 49
A légzsákok kockázata 35, 38
Csecsemők 41
Fontos biztonsági emlékeztető 34, 39
Gyermekülések 44
Heveder 57
Hova kell a gyermeknek ülnie? 35
Kisebb gyermek 43
Nagyobb gyermek 60
Ülésmagasító párna 61
Gyermekülések 44
Alsó rögzítési pontok 49
Heveder rögzítési pontok 57
Gyújtás
Gyújtáskulcs 97
Kulcsok 94
Gyújtógyertya 342

FOLYTATÓDIK

Tárgymutató

H

Halogén fényszóróizzók 274
Halogénizzók 274, 282
Hamutartó 127
Helyes biztonsági öv használat 17
Helyes guminyomás 293
Helyzetjelzők 88
Heveder rögzítési pontok 57
Hibaelhárítás 311
Hibaelhárítás 311
  Akkumulátor, segédindítás 320
  A motor túlmelegedése 322
  Biztosítékok ellenőrzése 328
  Defektes kerék cseréje 313
  Fékrendszer visszajelzőlámpa 327
  Motor ellenőrző lámpa 326
  Oil Level Indicator (Amber) 325
  Olajszint visszajelző lámpa (piros) 324
  Segédakkumulátorról indítás 320
  Töltés ellenőrző lámpa 326
  Vontatás 334
  Vészvillogó 93
Hidegidő, indítás 219
Hidraulikus kuplung 268
Háromfokozatú katalizátor 346
Hárompontos biztonsági öv 17, 22
Hátramenet sebességi fokozat 226
Hátsó ködlámpa 89
Hátsó könyöktámasz 109
Hátsó lámpák, izzócsere 278, 279
Hátsó szélvédő párátlanító 92
Hátsó világítások, izzócsere 278, 279
Hátsó ülések ledöntése 109
Hátsó ülések, Lehajtás 109
Hólánc, gumik 298
Hóláncok 298
Hőmérséklet, utastéri érzékelő 144
Hűtőfolyadék hőmérsékletjelző műszer 83
Hűtőfolyadék utántöltés 261
Hűtőfolyadék 209, 261
Hűtő túlmelegedése 322

I

Idő, beállítás 196
Időszakos ellenőrzések 252
Immobilizer rendszer 96
Irányjelzés 88
Irányjelzők 88
Irányjelző 88
Izzócsere
  Adatok 345
  Belsővilágítás 285
  Csomagtér világítás 287
  Első helyzetjelzők 277
  Első irányjelzők 277
  Első ködlámpák 282
  Féklámpák 278
  Fényszórók 274
  Hátsó ködlámpa 279
  Hátsólámpák 278, 279
  Oldalsó irányjelzők 281
  Pótféklámpa 281
  Rendszámtábla világítás 284
  Tolatólámpa 279

J

Javítófesték 306
Jármű azonosítási számok 339
Jármű méretek 340
Jármű Stabilitást Segítő (VSA)
  Rendszer 237
Jármű teherhelhetőség 215

K

Kabátakasztó 124
Karbantartási időintervallumok 251
Karbantartás 249
  Bejegyzések 256
  Biztonsági 250
  Időszakos ellenőrzések 252
  Terv 251
Kazetta lejátszó
  Működés 161, 189
  Ápolás 163
Kazettás lejátszó 161, 189
Kenőanyag adattáblázat
  Chart 343
Kerekek
  Alumínium keréktárcsák tisztítása 305
  Beállítás és kiegyensúlyozás 295
  Kerékkulcs 314
  Kormáynkerék beállítása 93
  Speciális pótkerék 312
Kesztyűtartó 122
  Automatikus rendszer 141
Kezelőszervek, műszerek és 69
Kiegyenlítő tartály, motor
  hűtőfolyadék 209, 261
Kiegészítő elektromos aljzat 126
Kiegészítő felszerelések és
  változtatások 212
Kiegészítő védelmi berendezés 12, 26
  Rendszer elemei 26
  SRS légzsák visszajelző lámpa 31, 76
  Szervizelés 32
Kifugógáz 65
Kijlző váltó gomb 82
Kipufogógáz utastérbekerülése 65
Konzol egység 124
Kopott gumik 294
Kormánykerék
  Beállítások 93
  Kormányzár 97
Kormányzár 97
Korrózióvédelem 310
Kulcsok 94
Kárpit tisztítás 307, 308
Kényelmi és kiegészítő berendezések 131
Kézifék 120
Kézifék és fékrendszer visszajelző
  lámpa 77, 327
Kézi sebességváltó olaj 267
Kézi sebességváltó 220
Központizár 98
Középső tárolórekesz 124
Külső visszapillantó tükrök 118
Külső, ápolás 304
Kürt 3, 85

L

Lemerült akkumulátor 320
Levegőszűrő 269
LOCK (gyújtáskulcs pozíció) 97
Lopás elleni védelem 195
Lopás elleni védelem, Audio rendszer 195
Légbefúvók 132, 139
Légkondicionáló 134, 141
  Használat 137, 141
  Karbantartás 288
Légszűrőbetét 269
Légzsák (SRS) 12, 26

M

Maximálisan megengedett sebesség
  fokozatonként 222, 231
MEGJEGYZÉS, magyarázat i

FOLYTATÓDIK

Tárgymutató

Mennyezet világítások 128
Mikor váltsunk sebességet 221
Mosás 304
Mosó, szélvédő
  Folyadékszintek ellenőrzése 264
  Működés 87
Motor
  Adatok 342
  Ha a motor nem indul 318
  Hűtőfolyadék hőmérsékletmérő 83
  Indítás 219
  Motor ellenőrző lámpa 74, 326
  Oil Level Indicator (Amber) 75, 325
  Olajszint visszajelző lámpa (piros) .. 75, 324
  Olaj, típusok 259, 260
  Túlmelegedés 322
Motorból kiáramló gőz 322
Motor ellenőrző lámpa 326
Motor hűtőfolyadék
  Ellenőrzés 209
  Helyes összetétel 261
  Hűtőfolyadék hőmérsékletjelző
    műszer 83
  Utántöltés 261
Motorindítás nagy magasságban 219
Motorolaj csere
  Mikor cserélje 251
Motorszám 338
MP3 177
Méretek 340
Mérőműszerek
  Fordulatszámmérő 82
  Hűtőfolyadék hőmérsékletjelző 83
  Sebességmérő 82
  Üzemanyagszintjelző 84
Mérőműszerek, kijelzők 72, 81
Műanyag részek tisztítása 308
Műszaki leírások
  Háromfokozatú katalizátor 346
Műszerfal fényerősség 91
Műszerfal fényerő szabályzó 91
Műszerfal világításszabályozása 91
Műszerfal 2, 70, 72

N

Napfénytető 116
Napi kilométerszámláló 82, 83
Nappali világítás 88
Nívópálca
  Automata sebességváltó 265
  Motorolaj 207

O

Oil Level Indicator (Amber) 75, 325
Olaj
  Csere, mikor 253
  Motor ellenőrzése 207
  Olajnyomás visszajelző lámpa
    (piros) 75, 324
  Olajszint visszajelző lámpa
    (borostyán) 75, 325
  Táblázat a helyes olaj viszkozitás
    meghatározásához 260
Olajszint visszajelző lámpa (piros) 75, 324
Oldallégzsákok 12, 29
  Kikapcsolva visszajelző lámpa 32, 76
  Kockázat gyermekek esetén 38
  Oldallégzsákok működése 29
Oldószeres tisztító anyagok 304
ON (gyújtáskulcs pozíció) 97
Óra beállítása 196
Óra 196

P

Parkolás gyúlékony anyag közelében 233
Parkolás 233
Parkoló sebességi fokozat 226
Pipere tükör 126
Pohártartók 122
Pollenszűrő 289
Polírozás és viaszolás 305
Párátlanítás, Hátsó szélvédő 92
Pótféklámpa 281
Pótkerék 313
  Adatok 344
  Guminyomás 312
  Speciális 312

R

Riasztó rendszer 198
Rádió/Kazetta lejátszó/CD lejátszó rendszer 145

S

Sebességfüggő hangerő kompenzálás (SVC) 174
Sebességmérő 82
Sebességtartó automatika működése 200
Sebességtartó automatika visszajelző 78
Sebességváltó
  Azonosítási szám 338
  Folyadékszint ellenőrzés, automata 265
  Váltás automata sebességváltóval 225
  Váltás kézi sebességváltóval 220
  Üzemanyag kiválasztás 266
Sebességváltókar fokozatai
  Automata sebességváltó 225
  Kézi sebességváltó 221
Segédakkumulátorról indítás 320
Speciális pótkerék 312
S pozíció 227
SRS légzsák, további információ 26
  Az első légzsákok működése 27
  Az SRS rendsze karbantartása 32
  Az SRS rendszer részei 26
  Az SRS visszajelző lámpa működése 31
  További biztonsági előírások 33
SRS légzsák visszajelző lámpa 31, 76
START (gyújtáskulcs pozíció) 97
Szellőztetés 136, 139
Szerszámok, kerékcsere 313
Szervokormány olaj 268
Szivargyújtó 127
Sztereo audio rendszer 145
Számok, azonosítás 338, 339
Szélvédő
  Mosók 87
  Tisztítás 87, 308
Szélvédők jégtelenítése 138, 143
Szükséges oktánszám, benzines modellek 204
Szőnyegek 307
Szűrők
  Levegőszűrő 269
  Pollenszűrő 289
  Üzemanyagszintjelző 271
Sávváltás, irányjelzés 88

T

Tankolás 205
Tengelykapcsoló folyadék 267, 268
Terhelhetőség 215
Terhesség, biztonsági öv használata 19
Tetőcsomagtartó 216

FOLYTATÓDIK

Tárgymutató

Tisztítás
- Alumínium keréktárcsák 305
- Belsőtér 307
- Biztonsági övek 309
- Külső ápolás 304
- Műanyag részek 308
- Üvegek 308

Tompított fényszóró 88
Tárcsafék kopásjelzők 234
Távkapcsoló 101
Téli gumik 298
Téli gumi 298
Térképolvasó lámpák 128
Túlmelegedeés, motor 322
Töltés ellenőrző lámpa 74, 326
Tükrök, beállítás 118

U

Utastér tisztítás 307
Utánfutó terhelése 241, 242
Utánfutó vonatatása 245
Új autó bejáratása 204
Új autó, bejáratás 204

Ü

Ülések, Beállítás 106
Ülésfűtés 112
Ülés háttámla döntése 106
Ülésmagasító párna 61
Üres sebeességi fokozat 226
Üvegek
- Automatikus visszatekercselés 115
- Elektromos ablak működése 114
- Hátsó szélvédő párátlanító 92
- Tisztítás 308

Üveg tisztítása 308
Üzemanyagszintjelző 204
- Alacsony üzemanyag szint visszajelző lámpa 80
- Műszer 84
- Szükséges oktánszám 204
- Szűrő 271
- Üzemanyag betöltőnyílás fedél és tanksapka 205
- Üzemanyag tartály, Tankolás 203
- Üzemanyag vezeték elzáró rendszer 210

Üzemanyag 204
- Alacsony üzemanyag szint visszajelző lámpa 80
- Gazdaságosság,üzemanyag 211
- Műszer 84
- Szükséges oktánszám 204
- Szűrő 271
- Tankolás 203, 205

V

Ventillátor 135, 142
VESZÉLY,jelentései ii
Veszély jelző címkék, elhelyezkedés 66
VESZÉLY, magyarázat ii
Vezetés előtt 203
Vezetés 217
- Gazdaságosan 211
- Rosszidőben 239

Vezető és utasok biztonsága 7
Viaszolás és polírozás 305
Világítások
- Helyzetjelző 88
- Irányjelző 88
- Izzócsere 272
- Visszajelző 74

VIN 339
Visszajelzők 74
- ABS (Blokkolásgátló) 77

Alacsony olajnyomás (piros) 75, 324
Alacsony üzemanyagszint 80
Fék (Kézifék és fékrendszer) 77, 327
Irányjelzők és vészvillogó 79
Kulcs (Immobilizer rendszer) 76
Motor ellenőrző lámpa 326
Olajszint (borostyán) 75, 325
Oldal légzsák kikapcsolva 76
Sebességtartó automatika 78
SRS 76
Távfény 79
Töltésellenőrző rendszer 74, 326
Visszajelző lámpák, műszerfal 72, 74
Visszapillantó tükör 118
Visszaváltás, Kézi sebességváltó 220
Viszkozitás, olaj 260
Vontatás
Autómentő 334
Berendezések és tartozékok terhelhetősége 241, 243
Utánfutó 241
Váltókar állás visszajelző lámpa 224
Váltók 228
Váltózár oldása 232
Vészfék 120
Vészvillogó 93

W

WMA 177

Z

Zárak
Csomagtartó 105
Kormányzár 97
Központi zár 98
Üzemanyag betöltő nyílás fedél 205